Ventilclima

LIGHT 600x600 /900x900

Ventilconvettore a cassetta - Cassette fan coil unit
Cassette à eau- Wasser-kassetten
Cassette de agua - Ventiloconvetor de cassete

ITA Manuale di installazione, uso e manutenzione

ENG Installation, operation, maintenance manual

FRA Manuel d'installation, Utilisation et etentretien

DEU Installation, bedienungs Und wartunghandbuch

ESP Manual de installación, Uso y mantenimiento

POR Manual de instalação, uso e manutenção.

Rel. 06_05_01_11A

EUROVENT CERTIFIED PERFORMANCE
www.eurovent-certification.com

A GROUP S.p.A (Trademark VENTILCLIMA) participates in the ECP programme for FCU. Check ongoing validity of certificate: www.eurovent-certification.com

ATTENTION!

É OBBLIGATORIO L'INSTALLAZIONE DELLA VALVOLA SE NON É GIÀ INTEGRATA ALL'INTERNO DELL'UNITÀ!

IT IS COMPULSORY TO INSTALL THE VALVE!

IL EST OBLIGATOIRE L' INSTALLATION DE LA SOUPAPE SI ELLE N'EST PAS COMPLÉTÉE DÉJÀ À L'INTÉRIEUR DE L'UNITÉ!

FALLS DAS VENTIL NICHT IN DIE EINHEIT INTEGRIERT IST, MUSS ES SEPARAT INSTALLIERT WERDEN!

SE REQUIERE LA INSTALACIÓN DE LA VÁLVULA SI NO ESTÁ YA INCLUIDA EN LA UNIDAD!

É OBRIGATÓRIA A INSTALAÇÃO DA VÁLVULA, CASO ESTA NÃO ESTEJA JÁ INTEGRADA NO INTERIOR DA UNIDADE!

ATTENTION!

È DI FONDAMENTALE IMPORTANZA ISOLARE ADEGUATAMENTE I TUBI, LE VALVOLE E LE CONNESSIONI AL FINE DI EVITARE LA FORMAZIONE DI CONDENSA CHE POTREBBE GOCCIOLARE SUI CONTROSOFFITTI CAUSANDO NOTEVOLI PROBLEMI.

IT IS ESSENTIAL TO INSULATE PIPES, VALVES AND CONNECTIONS CORRECTLY IN ORDER TO AVOID THE FORMATION OF CONDENSATION, WHICH COULD DRIP INTO SUSPENDED CEILINGS CAUSING CONSIDERABLE PROBLEMS.

IL EST FONDAMENTAL D'ISOLER ADÉQUATEMENT LES TUYAUX, LES VANNES ET LES CONNEXIONS AFIN D'ÉVITER LA FORMATION DE CONDENSATION QUI POURRAIT DÉGOUTTER SUR LES FAUX PLAFONDS EN CAUSANT DE GRAVES PROBLÈMES.

ES IST VON GRUNDLEGENDER BEDEUTUNG, DIE ROHRE, DIE VENTILE UND DIE ANSCHLÜSSE RICHTIG ZU ISOLIEREN, UM DIE BILDUNG VON KONDENSAT ZU VERMEIDEN, DAS AUF DIE HÄNGEDECKE TROPFEN UND SO BEACHTLICHE PROBLEME VERURSACHEN KÖNNTE.

ES IMPRESCINDIBLE AISLAR CORRECTAMENTE LAS TUBERÍAS, VÁLVULAS Y CONEXIONES PARA EVITAR FORMACIÓN DE CONDENSADOS Y FUGAS DE AGUA, QUE PODRÍAN CAUSAR DAÑOS EXTERNOS.

É FUNDAMENTAL ISOLAR ADEQUADAMENTE AS TUBAGENS, AS VÁLVULAS E AS LIGAÇÕES, DE FORMA A EVITAR A FORMAÇÃO DE CONDENSADOS QUE PODERIAM PINGAR SOBRE OS TETOS FALSOS, CAUSANDO DANOS SIGNIFICATIVOS.

ISTRUZIONI INSTALLAZIONE PANNELLO FRONTALE IN LAMIERA
METAL SHEET FRONT PANEL INSTALLATION INSTRUCTIONS
INSTRUCTIONS D'INSTALLATION DU PANNEAU MÉTALLIQUE
METALL FRONTPLATTE INSTALLATIONSANLEITUNG 82
INSTRUCCIONES DE INSTALACIÓN DEL PANEL DE CHAPA METÁLICA
INSTRUÇÕES DE INSTALAÇÃO DO PAINEL FRONTAL EM CHAPA METÁLICA

ISTRUZIONI INSTALLAZIONE PANNELLO FRONTALE IN ABS
ABS FRONT PANEL INSTALLATION INSTRUCTIONS
INSTRUCTIONS D'INSTALLATION DU PANNEAU IN ABS
ABS FRONTPLATTE INSTALLATIONSANLEITUNG 84
INSTRUCCIONES DE INSTALACIÓN DEL PANEL DE ABS
INSTRUÇÕES DE INSTALAÇÃO DO PAINEL FRONTAL EM ABS

ITA

INDICE

PER L'INSTALLATORE

AVVERTENZE PRINCIPALI NELL'USO DELLA MACCHINA	6
(600x600) DIMENSIONI GENERALI CASSETTA A 2 TUBI	8
(600x600) DIMENSIONI GENERALI CASSETTA A 4 TUBI	10
(900x900) DIMENSIONI GENERALI CASSETTA A 2 TUBI	12
(900x900) DIMENSIONI GENERALI CASSETTA A 4 TUBI	14
LIMITI DI FUNZIONAMENTO	16
IDENTIFICAZIONE MACCHINA	18
CARATTERISTICHE GENERALI E DESCRIZIONE DEI COMPONENTI	20
AVVERTENZE PER L'INSTALLAZIONE	22
ACCETTAZIONE, STOCCAGGIO E MOVIMENTAZIONE	24
ACCESSORI PER L'INSTALLAZIONE	24
SCELTA DEL LUOGO PER L'INSTALLAZIONE	24
INSTALLAZIONE	26
SISTEMA DI RICIRCOLO E RICAMBIO DELL'ARIA	28
ARIA ESTERNA DI RINNOVO	28
COLLEGAMENTO DELLE TUBAZIONI	30
MONTAGGIO DELLA BACINELLA AUSILIARIA	32
SCARICO CONDENSA	32
COLLEGAMENTI ELETTRICI	36
MODIFICA DELLA VELOCITÀ DI ROTAZIONE DEL MOTORE	36
SCHEMI ELETTRICI	38
LOGICA DI FUNZIONAMENTO DIP SWITCH DI CONFIGURAZIONE	46
LOGICA DI FUNZIONAMENTO JUMPER	48
INDICAZIONI LED (NORMALE FUNZIONAMENTO)	50

ENG

INDEX

FOR THE INSTALLER

MAIN WARNINGS TO MACHINE USE	6
(600x600) GENERAL DIMENSIONS FOR 2 PIPE WATER CASSETTE	8
(600x600) GENERAL DIMENSIONS FOR 4 PIPE WATER CASSETTE	10
(900x900) GENERAL DIMENSIONS FOR 2 PIPE WATER CASSETTE	12
(900x900) GENERAL DIMENSIONS FOR 4 PIPE WATER CASSETTE	14
WORKING LIMITS	16
IDENTIFICATION OF THE APPLIANCE	18
GENERAL FEATURES AND MAIN COMPONENTS	20
RECOMMENDATIONS FOR THE INSTALLER	22
RECEIVING, STORE AND MOVING THE UNITS	24
INSTALLATION ACCESSORIES	24
SELECTION OF CASSETTE INSTALLATION LOCATION	24
INSTALLATION	26
CHANGE OF AIR AND RECIRCULATION SYSTEM	28
FRESH AIR RENEWAL	28
WATER CONNECTIONS	30
INSTALLATION OF AUXILIARY DRAIN PAN	32
CONDENSATE DRAINAGE	32
ELECTRICAL CONNECTIONS	36
CHANGING THE MOTOR SPEEDS OF ROTATION	36
WIRING DIAGRAMS	38
DIP SWITCH CONFIGURATION OPERATION LOGIC	46
JUMPER OPERATION LOGIC	48
LED INDICATION (NORMAL OPERATION)	50

FRA

SOMMAIRE

POUR L'INSTALLATEUR

⚠ PRINCIPAL FAIT À REMARQUER DANS L'UTILISATION DE LA MACHINE	6
(600x600) DIMENSIONS GÉNÉRALES UNITÉ CASSETTE À EAU À 2 TUBES	8
(600x600) DIMENSIONS GÉNÉRALES UNITÉ CASSETTE À EAU À 4 TUBES	10
(900x900) DIMENSIONS GÉNÉRALES UNITÉ CASSETTE À EAU À 2 TUBES	12
(900x900) DIMENSIONS GÉNÉRALES UNITÉ CASSETTE À EAU À 4 TUBES	14
LIMITATIONS DE FONCTIONNEMENT	16
IDENTIFICATION DE L'APPAREIL	18
CARACTÉRISTIQUES GÉNÉRALES ET DESCRIPTION DES COMPOSANTS	20
⚠ AVERTISSEMENTS POUR L'INSTALLATEUR	22
ACCAPTATION, STOCKAGE ET MANUTENTION DE L'UNITÉ	24
ACCESSORIES POUR L'INSTALLATION	24
CHOIX DE L'EMPLACEMENT POUR L'INSTALLATION	24
INSTALLATION	26
SYSTÈME DE CIRCULATION ET RENOUVELLEMENT DE L'AIR	28
AIR EXTÉRIEUR DE RENOUVELLEMENT	28
CONEXION DES TAYAUX	30
MONTAGE DE LA CUVETTE AUXILIAIRE RECUEILLANT L'EAU DE CONDENSATION	32
PURGE DES CONDENSATS	32
BRANCHEMENTS ÉLECTRIQUES	36
MODIFICATION DES VITESSES DE ROTATION DU MOTEUR	36
SCHÉMA ÉLECTRIQUE	38
LOGIQUE DE FONCTIONNEMENT DE COMMUTATEUR DIP DE CONFIGURATION	46
LOGIQUE DE FONCTIONNENT DE JUMPER	48
INDICATIONS LED (FONCTIONNEMENT NORMAL)	50

DEU

VERZEICHNIS

FÜR DEN INSTALLATEUR

⚠ WICHTIGE HINWEISE FÜR DEN GEBRAUCH DES GERÄTS	6
(600x600) ALLGEMEINE ABMESSUNGEN DES 2-LEITER-KASSETTENKLIMAGERÄTS	8
(600x600) ALLGEMEINE ABMESSUNGEN DES 4-LEITER-KASSETTENKLIMAGERÄTS	10
(900x900) ALLGEMEINE ABMESSUNGEN DES 2-LEITER-KASSETTENKLIMAGERÄTS	12
(900x900) ALLGEMEINE ABMESSUNGEN DES 4-LEITER-KASSETTENKLIMAGERÄTS	14
EINSATZGRENZEN	16
BEZEICHNUNG DES GERÄTES	18
ALLGEMEINE MERKMALE UND BESCHREIBUNG DER BAUTEILE	20
⚠ HINWEISE FÜR DEN INSTALLATEUR	22
ÜBERNAHME, LAGERUNG UND FORTBEWEGUNG DES GERÄTS	24
HILFSMITTEL FÜR DIE INSTALLATION	24
WAHL DES INSTALLATIONSORTS	24
INSTALLATION	26
ABLUFT- UND LUFTWECHSEL SYSTEM	28
FRISCHLUFT VON AUßEN	28
ANSCHLUSS DER LEITUNGEN	30
ANBRINGEN DER ZUSÄTZLICHEN KONDENSATWANNE	32
KONDENSATABFLUSS	32
ELEKTRISCHE ANSCHLÜSSE	36
VERSTELLEN DER MOTOR-DREHZAHL	36
SCHALTPLAN	38
FUNKTIONSLOGIK KONFIGURATIONS-DIP-SCHALTER	46
FUNKTIONSLOGIK JUMPER	48
LED-ANZEIGEN (NORMALER BETRIEB)	50

ESP

ÍNDICE

PARA EL INSTALADOR

⚠ PRECAUCIONES PRINCIPALES PARA EL UTILIZO DE LA MAQUINA	6
(600x600) DIMENSIONES GENERALES DEL CASSETTE DE AGUA A 2 TUBOS	8
(600x600) DIMENSIONES GENERALES DEL CASSETTE DE AGUA A 4 TUBOS	10
(900x900) DIMENSIONES GENERALES DEL CASSETTE DE AGUA A 2 TUBOS	12
(900x900) DIMENSIONES GENERALES DEL CASSETTE DE AGUA A 4 TUBOS	14
LIMITES DE FONCIONAMIENTO	16
IDENTIFICACIÓN DEL APARATO	18
CARACTERISTICAS GENERALES Y COMPONENTES PRINCIPALES	20
⚠ RECOMENDACIONES PARA EL INSTALADOR	22
RECEPCIÓN, ALMACENAJE Y MANIPULACIÓN DE LAS UNIDADES	24
ACCESORIOS DE INSTALACIÓN	24
SELECCIÓN DEL ESPACIO PARA INSTALACIÓN	24
INSTALACIÓN	26
CAMBIO DEL SISTEMA DE RECIRCULACION DE AIRE	28
AIRE DE RENOVACIÓN	28
CONEXIONES DE AGUA	30
INSTALACIÓN DE BANDEJA AUXILIAR	32
DRENAJE DE CONDENADOS	32
CONEXIONES ELÉCTRICAS	36
MODIFICACIÓN DE LAS VELOCIDADES DE ROTACIÓN DEL MOTOR	36
DIAGRAMA DE CABLEADO ELECTRICO	38
LÓGICA DE FUNCIONAMIENTO DIP SWITCH DE CONFIGURACIÓN	46
LÓGICA DE FUNCIONAMIENTO JUMPER	48
INDICACIONES LED (FUNCIONAMIENTO NORMAL)	50

POR

ÍNDICE

PARA O INSTALADOR

⚠ PRINCIPAIS ADVERTÊNCIAS PARA A UTILIZAÇÃO DA UNIDADE	6
(600x600) DIMENSÕES GERAIS CASSETE 2 TUBOS	8
(600x600) DIMENSÕES GERAIS CASSETE 4 TUBOS	10
(900x900) DIMENSÕES GERAIS CASSETE 2 TUBOS	12
(900x900) DIMENSÕES GERAIS CASSETE 4 TUBOS	14
LIMITES DE FUNCIONAMENTO	16
IDENTIFICAÇÃO DA UNIDADE	18
CARACTERÍSTICAS GERAIS E DESCRIÇÃO DOS COMPONENTES	20
⚠ ADVERTÊNCIAS PARA A INSTALAÇÃO	22
RECEÇÃO, ARMAZENAMENTO E MOVIMENTAÇÃO	24
ACESSÓRIOS PARA INSTALAÇÃO	24
ESCOLHA DO LOCAL DE INSTALAÇÃO	24
INSTALAÇÃO	26
SISTEMA DE RECIRCULAÇÃO E RENOVAÇÃO DO AR	28
AR EXTERIOR DE RENOVAÇÃO	28
LIGAÇÃO DAS TUBAGENS	30
MONTAGEM DA BANDEJA AUXILIAR	32
DRENAGEM DE CONDENSADOS	32
LIGAÇÕES ELÉTRICAS	36
ALTERAÇÃO DA VELOCIDADE DE ROTAÇÃO DO MOTOR	36
ESQUEMAS ELÉTRICOS	38
LÓGICA DE FUNCIONAMENTO DOS DIP SWITCHES DE CONFIGURAÇÃO	46
LÓGICA DE FUNCIONAMENTO DOS JUMPERS	48
INDICAÇÕES LED (FUNCIONAMENTO NORMAL)	50

ITA

INDICE

INDICAZIONI LED (STATO DI ALLARME)	52
FUNZIONE MASTER-SLAVE	52
INSTALLAZIONE DI UNA RETE RS485	56

PER L'UTILIZZATORE

AVVERTENZE	62
TELECOMANDO A RAGGI INFRAROSSI PER MODELLI RC	66
FUNZIONAMENTO DEL TELECOMANDO I.R.	68
RICALIBRAZIONE SENSORE TEMPERATURA ARIA	70
OSCILLAZIONE ALETTE	70
CAMBIO DELLE PILE DEL TELECOMANDO	72
MANUTENZIONE ORDINARIA	74
MANUTENZIONE DEL FILTRO ARIA	74
PULIZIA DEL FILTRO	74
MANUTENZIONE DI FINE STAGIONE	76
COSA FARE SE...	76
SMALTIMENTO DELL'APPARECCHIO	78

ENG

INDEX

LED INDICATIONS (ALARM CONDITION)	52
MASTER-SLAVE FUNCTION	52
RS485 COMMUNICATION NETWORK	56

FOR THE USER

RECOMMENDATIONS	62
INFRARED REMOTE CONTROL FOR RC MODELS	66
OPERATION OF INFRARED REMOTE CONTROL	68
AIR TEMPERATURE SENSOR RECALIBRATION	70
SWING	70
BATTERIES REPLACEMENT	72
ORDINARY MAINTENANCE	74
AIR FILTER MAINTENANCE	74
FILTER CLEANING	74
END OF SEASON MAINTENANCE	76
WHAT TO DO IF...	76
DISMANTLING THE APPLIANCE	78

ISTRUZIONI INSTALLAZIONE PANNELLO FRONTALE IN LAMIERA METAL SHEET FRONT PANEL INSTALLATION INSTRUCTIONS INSTRUCTIONS D'INSTALLATION DU PANNEAU MÉTALLIQUE METALL FRONTPLATTE INSTALLATIONSANLEITUNG INSTRUCCIONES DE INSTALACIÓN DEL PANEL DE CHAPA METÁLICA INSTRUÇÕES DE INSTALAÇÃO DO PAINEL FRONTAL EM CHAPA METÁLICA	**82**
ISTRUZIONI INSTALLAZIONE PANNELLO FRONTALE IN ABS ABS FRONT PANEL INSTALLATION INSTRUCTIONS INSTRUCTIONS D'INSTALLATION DU PANNEAU IN ABS ABS FRONTPLATTE INSTALLATIONSANLEITUNG INSTRUCCIONES DE INSTALACIÓN DEL PANEL DE ABS INSTRUÇÕES DE INSTALAÇÃO DO PAINEL FRONTAL EM ABS	**84**

FRA

SOMMAIRE

INDICATIONS LED (ÉTAT D'ALARME)	52
MASTER-SLAVE FUNCTION	52
INSTALLATION D'UN RÉSEAU RS485	56

POUR L'UTILISATEUR

⚠ AVERTISSEMENTS	62
TÉLÉCOMMANDE AUX RAYONS INFRAROUGES POUR MODÉLES RC	66
FONCTIONNEMENT DE LA TÉLÉCOMMANDE I.R.	68
RECALIBRAGE DU CAPTEUR DE LA TEMPÉRATURE DE L'AIR	70
OSCILLATION AILETTES	70
ÉCHANGE DES PILES DE LA TÉLÉCOMMANDE	72
ENTRETIEN ORDINAIRE	74
MAINTENANCE DU FILTRE A AIR	74
NETTOYAGE DES FILTRES	74
ENTRETIEN DE FIN DE SAISON	76
QUE FAIRE SI...	76
DÉSASSEMBLAGE DE L'APPAREIL	78

DEU

VERZEICHNIS

LED-ANZEIGE (ALARMSTATUS)	52
MASTER-SLAVE FUNCTION	52
INSTALLATION EINES RS485-NETZES	56

FÜR DEN BEDIENER

⚠ HINWEISE	62
INFRAROTFERNBEDIENUNG FÜR DIE MODELLE RC	66
FUNKTION DER INFRAROTFERNBEDIENUNG	68
NEUKALIBRIERUNG DES LUFTTEMPERATURFÜHLERS	70
LAMELLENBEWEGUNG	70
AUSTAUSCH DER BATTERIEN DER FERNBEDIENUNG	72
ORDENTLICHE WARTUNG	74
LUFTFILTER WARTUNG	74
REINIGUNG DER FILTER	74
WARTUNG ZU SAISONENDE	76
WAS TUN, WENN...	76
ENTSORGEN DES GERÄTS	78

ESP

ÍNDICE

INDICACIONES LED (ESTADO DE ALARMA)	52
MASTER-SLAVE FUNCTION	52
INSTALACIÓN DE UNA RED RS485	56

PARA EL USURAIO

⚠ ADVERTENCIAS	62
MANDO A DISTANCIA A RAYOS INFRARROJOS PARA MODELOS RC	66
FUNCIONAMIENTO DEL MANDO A DISTANCIA I.R.	68
RECALIBRACIÓN DEL SENSOR DE TEMPERATURA DEL AIRE	70
OSCILACIÓN ALETAS	70
CAMBIO DE LAS BATERÍAS DEL MANDO A DISTANCIA	72
MANTENIMIENTO ORDINAIRO	74
MANTENIMIENTO DEL FILTRO DE AIRE	74
LIMPIEZA DEL FILTRO	74
FIN DE LA TEMPORADA DE MANTENIMIENTO	76
QUE HACER SI...	76
DESARME DEL EQUIPO	78

POR

ÍNDICE

INDICAÇÕES LED (ESTADO DE ALARME)	52
FUNÇÃO MASTER-SLAVE	52
INSTALAÇÃO DE UMA REDE RS485	56

PARA O UTILIZADOR

⚠ ADVERTÊNCIAS	62
CONTROLO REMOTO POR INFRAVERMELHOS PARA MODELOS RC	66
FUNCIONAMENTO DO CONTROLO REMOTO I.R.	68
RECALIBRAÇÃO DO SENSOR DE TEMPERATURA DO AR	70
OSCILAÇÃO DAS ALETAS	70
SUBSTITUIÇÃO DAS PILHAS DO CONTROLO REMOTO	72
MANUTENÇÃO ORDINÁRIA	74
MANUTENÇÃO DO FILTRO DE AR	74
LIMPEZA DO FILTRO	74
MANUTENÇÃO DE FIM DE ÉPOCA	76
O QUE FAZER SE...	76
ELIMINAÇÃO DO APARELHO	78

01

02

03

04

05

06

07

08

09

10

11

12

ITA

AVVERTENZE PRINCIPALI NELL'USO DELLA MACCHINA

01. É obbligatorio leggere attentamente il presente Manuale di istruzioni prima di svolgere qualsiasi operazione sulla macchina: la messa in funzione da parte di personale non qualificato potrebbe creare seri danni a persone e a cose.

02. Tutti i singoli componenti della macchina sono sottoposti a controlli di qualità e di dimensionamento durante il processo produttivo.

03. Tutte le operazioni di manutenzione, regolazione e sostituzione descritte nel presente Manuale di Istruzioni, vanno eseguite solamente dopo aver arrestato la macchina ed averla separata dall'alimentazione elettrica ed idraulica.

04. Durante l'intervento di installazione/manutenzione l'operatore dovrà indossare dei guanti di protezione.

05. L'operatore dovrà indossare delle particolari calzature antiscivolo e resistenti.

06. Le protezioni sono state predisposte dal Costruttore al fine di salvaguardare l'incolumità dell'operatore durante lo svolgimento delle sue mansioni.
Durante il funzionamento le protezioni non devono essere rimosse per nessun motivo, e se rimosse devono tassativamente essere ripristinate.

07. Eventuali persone estranee alle operazioni di installazione/manutenzione non dovranno passare o sostare nei pressi della zona di intervento.

08. L'allacciamento dell'energia elettrica e dell'impianto di messa a terra deve essere effettuato da personale esperto e qualificato, in ottemperanza alle norme vigenti.

09. Si consiglia di proteggere la linea principale di alimentazione mediante l'adozione di interruttori di sicurezza (interruttori magnetotermici).

10. La presenza di campi magnetici o elettromagnetici a distanza ravvicinata potrebbe compromettere il buon funzionamento del pannello di comando.
Le condizioni ideali di temperatura ed umidità per il corretto utilizzo della macchina sono quelle di ambienti ad uso residenziale.

11. Controllare che il circuito elettrico sia adeguatamente protetto e che corrisponda alle caratteristiche del motore: la macchina è munita di una targhetta di identificazione che riporta i valori della potenza, della frequenza e della tensione di alimentazione. Controllare, inoltre, che esista la messa a terra e che vi sia un interruttore differenziale regolarmente installato a monte del cavo di alimentazione. Il Costruttore declina ogni responsabilità per danni a persone o cose causati da errata o inadeguata messa a terra.

12. Prima di effettuare operazioni di regolazione, manutenzione e/o sostituzione l'operatore è tenuto ad aspettare un determinato periodo dall'arresto della macchina.

ENG

MAIN WARNINGS TO MACHINE USE

01. It is compulsory to carefully read this Instruction manual before any operation on the machine: serious damages to persons and thinks could occur if operated by non-qualified personnel.

02. All single components of machine are subject to quality and dimensioning checks during production process.

03. All maintenance, regulation and replacement operations described in this Instruction manual are to be only performed after stopping and separating the machine from power supply and hydraulic circuit.

04. While installation/maintenance operations, the operator must wear protection gloves.

05. Operator must wear special antiskid and resistant shoes.

06. Protections have been set up by the Manufacturer in order to physically protect operator while performing its tasks. Do not remove protections for any reason, during operation. If removed must absolutely be restored.

07. Persons not involved in installation/maintenance operations, if any, should neither transit nor stop close to the operation area.

08. Electric energy and grounding systems are to be connected by expert and qualifi ed personnel, in compliance with standards in force.

09. It is recommended to protect main power supply line by safety switches (overload switches).

10. Any magnetic or electromagnetic field in the nearby could affect proper operation of control panel.
The correct environmental temperature and humidity to set up and use the unit refers to residential applications.

11. Ensure that electric circuit is suitably protected and complies with motor characteristics: the machine is equipped with an identification plate, specifying power, frequency and power supply voltage values. Also ensure that grounding has been performed and a differential switch is regularly installed upstream of power supply cable. The Manufacturer is not responsible for damages to persons or things provoked by wrong or unsuitable grounding.

12. Before performing regulation, maintenance and/or replacement operations, the operator must wait for a time-period after machine stop.

FRA

PRINCIPAL FAIT À REMARQUER DANS L'UTILISATION DE LA MACHINE

01. Il est obligatoire de lire le présent manuel d'instructions attentivement avant de dérouler opération quelconque sur la voiture: la messe en marche de la part de personnel non qualifié pourras créer dommages sérieux à des gens et aux choses.

02. Tous les composants uniques de la machine sont soumis aux contrôles de qualité et de dimensionnement pendant le procès productif.

03. Toutes les opérations d'entretien, régulation et substitution décrites dans le présent manuel d'instructions doivent être exécutées après seulement avoir arrêté la voiture et l'avoir séparée de l'alimentation électrique et hydraulique.

04. Pendant l'intervention d'installation/entretien l'opérateur devra mettre des gants de protection.

05. L'opérateur devra mettre des chaussures spéciales antidérapantes et résistantes.

06. Les protections ont été préparées par le constructeur afin de sauvegarder l'intégrité de l'opérateur pendant le déroulement de ses fonctions.
Pendant le fonctionnement de la machine les protections ne doivent être enlevées pour aucun motif, et si enlevée ils doivent impérativement être rétablie.

07. Les éventuels gens étrangers aux opérations d'installation/entretien de la machine ne devront pas passer ou stationner dans les alentours de la zone d'intervention.

08. Le laçage de l'énergie électrique et l'installation du systeme de messe à la terre doit être effectué par expert personnel et qualifi é, en obéissance aux règles en vigeur.

09. Il est conseillé de protéger la ligne principale d'alimentation par l'adoption d'interrupteurs de sûreté (interrupteurs disjoncteurs).

10. La présence de champs magnétiques ou électromagnétiques à la distance rapprochée pourrait compromettre le bon fonctionnement du panneau de commandement. La température et l'humidité environnementales correctes pour configurer et utiliser l'appareil font référence à des applications résidentielles.

11. Il faut contrôler que le circuit électrique soit protégé d'une manière adéquate et que il corresponde aux caractéristiques du moteur: la voiture est munie d'une plaquette d'identification qui reporte les valeurs de la puissance de la fréquence et de la tension d'alimentation. Il est neccésaire contrôler, en outre, que la messe à la terre existe et qu'il y aie régulièrement un interrupteur différentiel installé au mont du câble d'alimentation.

12. Avant d'effectuer les opérations de régulation, entretien ou de substitution l'opérateur est tenu à attendre une période déterminée de l'arrêt de la voiture.

DEU

WICHTIGE HINWEISE FÜR DEN GEBRAUCH DES GERÄTS

01. Lesen Sie das vorliegende Handbuch vor allen Arbeiten an der Anlage aufmerksam: eine Inbetriebnahme durch nicht qualifiziertes Personal könnte zu ernsthaften Sach- oder Personenschäden führen.

02. Sämtliche Maschinenkomponenten werden während des Produktionsprozesses auf Qualität und korrekte Abmessungen geprüft.

03. Mit allen in dieser Gebrauchsanleitung angegebenen Wartungs-, Einstellungs- und Austauscharbeiten darf erst nach Trennung der Maschine von der elektrischen Versorgung begonnen werden.

04. Während aller Installations- und Wartungsarbeiten müssen Schutzhandschuhe getragen werden.

05. Der Installations-/Wartungsarbeiter muss besonderes, rutschfestes und festes Schuhwerk tragen.

06. Die Schutzvorrichtungen sind herstellerseits zum Schutz der körperlichen Unversehrtheit des Arbeiters bei der Ausführung seiner Aufgaben bestimmt. Während die Anlage in Betrieb ist, dürfen die Schutzvorrichtungen aus keinem Grund entfernt werden; falls sie entfernt wurden, müssen sie unbedingt wieder installiert werden.

07. Personen, die mit den Installations-/Wartungsarbeiten nichts zu tun haben, dürfen den Arbeitsbereich nicht durchqueren und sich nicht in der Nähe der Arbeiten aufhalten.

08. Der Stromanschluss und der Anschluss der Erdungsanlage müssen von erfahrenem und qualifiziertem Personal gemäß den geltenden Bestimmungen ausgeführt werden.

09. Es wird empfohlen, die Hauptversorgungsleitung durch Schutzschalter (Leitungsschutzschalter) zu schützen.

10. Magnetische und elektromagnetische Felder in der Nähe könnten den einwandfreien Betrieb der Steuertafel beeinträchtigen. Die idealen Einsatzbedingungen für Temperatur und Luftfeuchtigkeit sind die gleichen, die auch für den Wohnbereich gelten.

11. Es muss geprüft werden, ob der Stromkreis ausreichend geschützt ist und den Motorkenndaten entspricht: das Gerät ist mit einem Typenschild ausgestattet, auf dem die Werte für Leistung, Frequenz und Versorgungsspannung aufgeführt sind. Es muss außerdem geprüft werden, dass ein Erdanschluss vorgenommen wurde, und es muss sichergestellt werden, dass ein FI-Schutzschalter ordnungsgemäß vor dem Versorgungskabel angebracht ist. Der Hersteller lehnt jede Verantwortung für Personen- und/oder Sachschäden aufgrund falscher oder ungeeigneter Erdung ab.

12. Vor Einstellungs-, Wartungs- und/oder Austauscharbeiten muss das Personal eine gewisse Zeit nach dem Maschinenstopp warten.

ESP

PRECAUCIONES PRINCIPALES PARA EL UTILIZO DE LA MAQUINA

01. Es necesario leer con atención el Manual de instrucciones antes de realizar cualquier operación en la máquina: el funcionamiento por personal no calificado, puede causar graves daños a personas y bienes.

02. Todos los componentes individuales de la máquina son sometidos a controles de calidad y de tamaño durante el proceso de producción.

03. Todas las operaciones de mantenimiento, ajuste y sustitución descrito en este Manual de Instrucciones sólo deben realizarse después de parar la máquina y separarla de la energía eléctrica e hidráulica.

04. Durante la operación de instalación/mantenimiento, el técnico debe usar guantes protectores.

05. El técnico debe usar zapatos especiales, antideslizante y resistente.

06. Las protecciones fueron proporcionadas por el Fabricante con el fin de garantizar la seguridad del técnico durante el desarrollo de sus funciones.
Durante el funcionamiento las protecciones no deben ser removidas por ninguna razón, y si se retiran absolutamente debe ser restauradas.

07. Las personas no relacionadas con la instalación/mantenimiento no tendrán que pasar o permanecer cerca de la zona de operación.

08. La conexión de la electricidad y de toma de tierra del sistema debe ser realizada por personal experto y cualifi cado, de conformidad con la normativa vigente.

09. Es recomendable proteger el cable principal de alimentación mediante la adopción de los interruptores de seguridad (disyuntores).

10. La presencia de campos magnéticos o electromagnéticos en las proximidades puede afectar el buen funcionamiento del panel de control. Las condiciones ideales de temperatura y humedad para el uso correcto de la máquina son las de los entornos residenciales.

11. Compruebe si el circuito eléctrico está protegido de manera adecuada y que corresponda con las características del motor: la máquina está equipada con una etiqueta de identificación que muestra los valores de potencia, frecuencia y tensión de alimentación. Además, compruebe que haya toma de tierra y que haya un interruptor diferencial instalado antes del cable de alimentación. El Fabricante no se hace responsable por los daños a personas o bienes causados por insuficiente o inadecuada toma de tierra.

12. Antes de hacer cualquier operación de ajuste, mantenimiento y/o sustitución del técnico tiene que esperar un cierto período después de parar la máquina.

POR

PRINCIPAIS ADVERTÊNCIAS PARA A UTILIZAÇÃO DA UNIDADE

01. É obrigatório ler atentamente o presente Manual de Instruções antes de realizar qualquer operação na unidade: a colocação em funcionamento por pessoal não qualificado poderá causar graves danos a pessoas e bens.

02. Todos os componentes individuais da unidade são submetidos a controlos de qualidade e dimensionamento durante o processo de fabrico.

03. Todas as operações de manutenção, regulação e substituição descritas no presente Manual de Instruções devem ser executadas apenas após a paragem da unidade e depois de esta ter sido desligada da alimentação elétrica e hidráulica.

04. Durante as operações de instalação/manutenção, o operador deverá utilizar luvas de proteção.

05. O operador deverá utilizar calçado antiderrapante e resistente adequado.

06. As proteções foram previstas pelo Fabricante com o objetivo de salvaguardar a segurança do operador durante a execução das suas funções.
Durante o funcionamento, as proteções não devem ser removidas em nenhuma circunstância e, caso sejam removidas, deverão obrigatoriamente ser reinstaladas.

07. Pessoas estranhas às operações de instalação/manutenção não deverão circular nem permanecer nas proximidades da área de intervenção.

08. A ligação da alimentação elétrica e do sistema de ligação à terra deve ser efetuada por pessoal experiente e qualificado, em conformidade com as normas em vigor.

09. Recomenda-se proteger a linha principal de alimentação através da instalação de dispositivos de proteção adequados (disjuntores magnetotérmicos).

10. A presença de campos magnéticos ou eletromagnéticos nas proximidades poderá comprometer o correto funcionamento do painel de comando. As condições ideais de temperatura e humidade para a correta utilização da unidade correspondem às de ambientes residenciais.

11. Verificar se o circuito elétrico está adequadamente protegido e se corresponde às características do motor: a unidade possui uma placa de identificação que indica os valores de potência, frequência e tensão de alimentação. Verificar ainda a existência de ligação à terra e de um interruptor diferencial devidamente instalado a montante do cabo de alimentação. O Fabricante declina qualquer responsabilidade por danos a pessoas ou bens causados por uma ligação à terra incorreta ou inadequada.

12. Antes de efetuar operações de regulação, manutenção e/ou substituição, o operador deverá aguardar um determinado período após a paragem da unidade. sostituzione l'operatore è tenuto ad aspettare un determinato periodo dall'arresto della macchina.

ITA

600x600
DIMENSIONI GENERALI CASSETTA A 2 TUBI

ENG

600x600
GENERAL DIMENSIONS FOR 2 PIPE WATER CASSETTES

600x600 2 PIPE

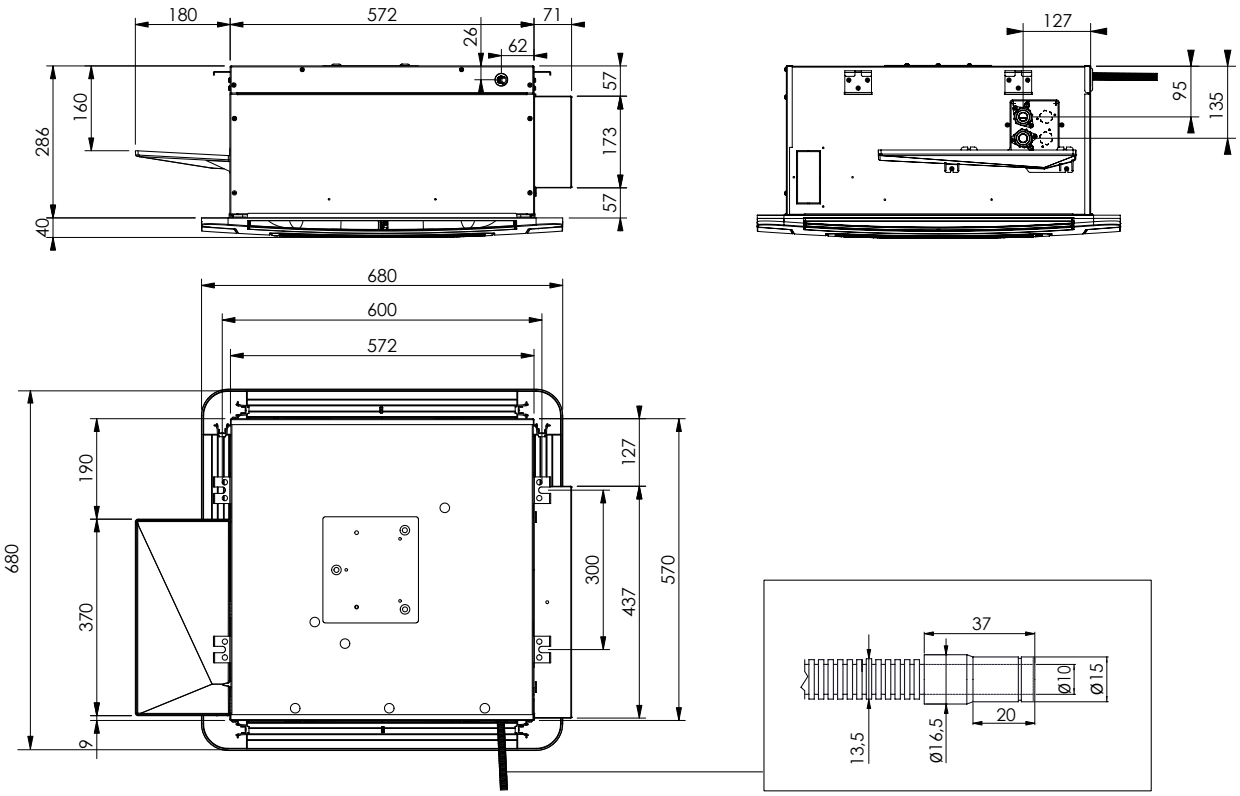

FRA

600x600
DIMENSIONS GÉNÉRALES
UNITÉ CASSETTE À EAU À 2 TUBES

DEU

600x600
ALLGEMEINE ABMESSUNGEN DES
2-LEITER-KASSETTENKLIMAGERÄTS

ESP

600x600
DIMENSIONES GENERALES
DEL CASSETTE DE AGUA A 2 TUBOS

POR

600x600
DIMENSÕES GERAIS
CASSETE 2 TUBOS

		61	62	63	64	65
Numero ventilatori Fans number Nombre ventilateurs Ventilatoren Nummer Número de ventiladores Número de ventiladores		1	1	1	1	1
Numero batterie Coil numbers Nombre échangeurs thermiques Wärmetauscher Nummer Número de baterías Número de baterias		1	1	1	1	1
Attacchi idraulici (Ø ISO 228 Gas femmina) Hydraulic fitting (Ø ISO 228 female gas) Raccords hydrauliques (Ø ISO 228 Gaz femelle) Hydraulikanschlüsse (Ø ISO 228 Gas Innengewinde) Con. hidráulicas (Ø ISO 228 Gas Hembra) Ligações hidráulicas (Ø ISO 228, rosca fêmea gás)	Ø	1/2”	1/2”	3/4”	3/4”	3/4”
Aria in locale attiguo (Ø) Air supply in adjacent room (Ø) Air dans local voisin (Ø) Luftaustritt in angrenzenden Raum (Ø) Aire a un sitio adyacente (Ø) Ar de retorno da divisão adjacente (Ø)	mm мм	150	150	150	150	150
Aria in locale attiguo (BxH) Air supply in adjacent room (BxH) Air dans local voisin (BxH) Luftaustritt in angrenzenden Raum (BxH) Aire a un sitio adyacente (BxH) Ar de retorno da divisão adjacente (BxH)	mm мм	300x150	300x150	300x150	300x150	300x150
Aria esterna (Ø) Fresh air intake (Ø) Air extérieur (Ø) Frischlufteintritt (Ø) Aire de renovación (Ø) Ar exterior (Ø)	mm мм	80	80	80	80	80
Aria esterna (BxH) Fresh air intake (BxH) Air extérieur (BxH) Frischlufteintritt (BxH) Aire de renovación (BxH) Ar exterior (BxH)	mm мм	100x45	100x45	100x45	100x45	100x45
Peso netto unità Unit net weight Poids net unité Nettogewicht Einheit Peso neto unidad Peso líquido da unidade	kg кг	20	21	23	24	24
Peso netto pannello Panel net weight Poids net panneau Nettogewicht blende Peso neto panel Peso líquido do painel (ABS / METAL)	kg кг	3 / 7,5	3 / 7,5	3 / 7,5	3 / 7,5	3 / 7,5

ITA

600x600
DIMENSIONI GENERALI CASSETTA A 4 TUBI

ENG

600x600
GENERAL DIMENSIONS FOR 4 PIPE WATER CASSETTES

600x600 4 PIPE

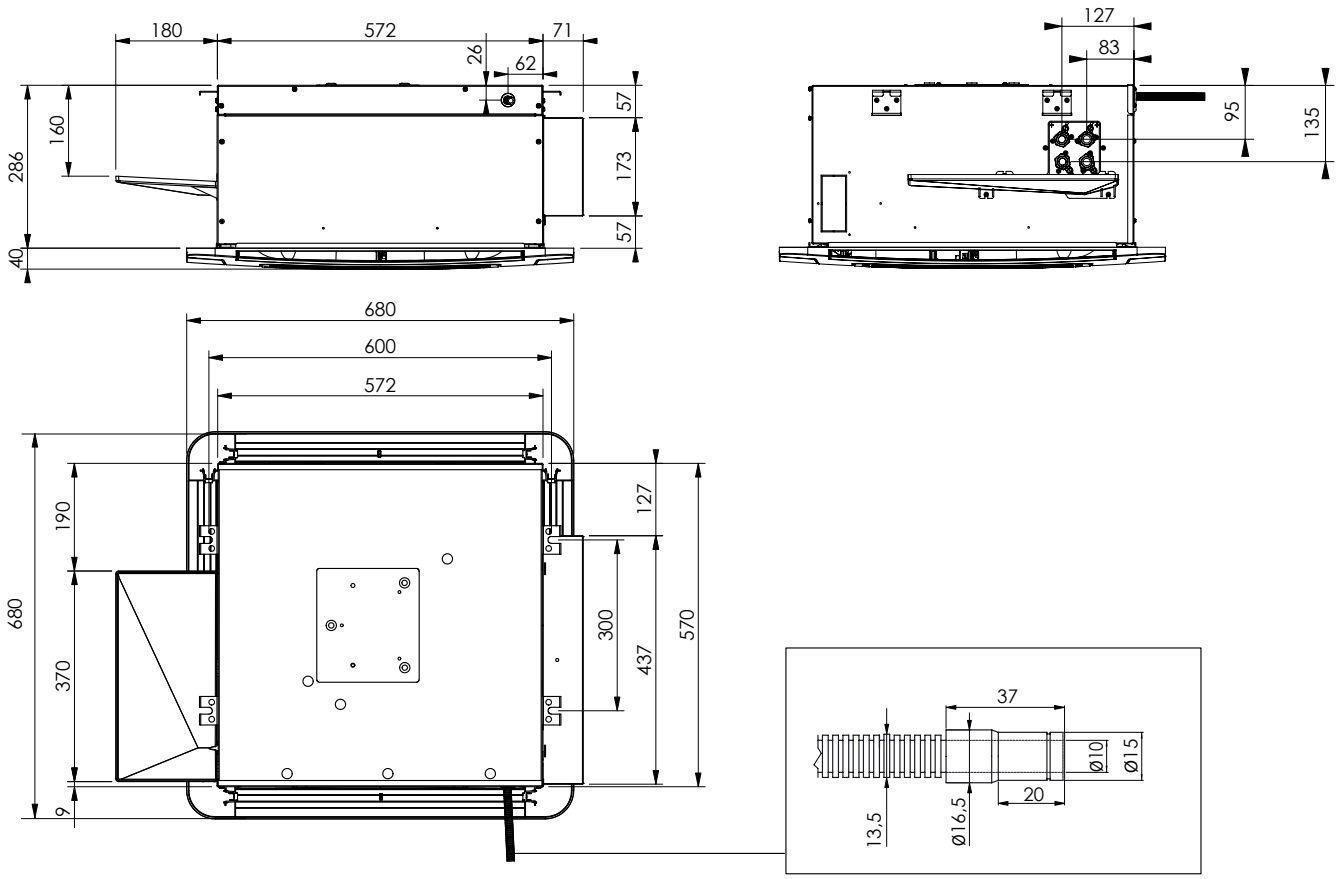

FRA

600x600
DIMENSIONS GÉNÉRALES
UNITÉ CASSETTE À EAU À 4 TUBES

DEU

600x600
ALLGEMEINE ABMESSUNGEN DES
4-LEITER-KASSETTENKLIMAGERÄTS

ESP

600x600
DIMENSIONES GENERALES
DEL CASSETTE DE AGUA A 4 TUBOS

POR

600x600
DIMENSÕES GERAIS
CASSETE 4 TUBOS

		81	82	83	83C	84	84C
Numero ventilatori Fans number Nombre ventilateurs Ventilatoren Nummer Número de ventiladores Número de ventiladores		1	1	1	1	1	1
Numero batterie Coil numbers Nombre échangeurs thermiques Wärmetauscher Nummer Número de baterías Número de baterias		1	1	1	1	1	1
Attacchi idraulici (Ø ISO 228 Gas femmina) Hydraulic fitting (Ø ISO 228 female gas) Raccords hydrauliques (Ø ISO 228 Gaz femelle) Hydraulikanschlüsse (Ø ISO 228 Gas Innengewinde) Con. hidráulicas (Ø ISO 228 Gas Hembra) Ligações hidráulicas (Ø ISO 228, rosca fêmea gás)		Batteria standard - Standard Coil - Échangeurs standard - Standard Wärmetauscher Baterías estándar - Bateria standard					
	Ø	1/2”	1/2”	1/2”	1/2”	1/2”	1/2”
		Batteria ausiliaria - Auxiliary Coil - Échangeurs auxiliaires - Hilfs Wärmetauscher Baterías auxiliar - Bateria auxiliar					
	Ø	1/2”	1/2”	1/2”	1/2”	1/2”	1/2”
Aria in locale attiguo (Ø) Air supply in adjacent room (Ø) Air dans local voisin (Ø) Luftaustritt in angrenzenden Raum (Ø) Aire a un sitio adyacente (Ø) Ar de retorno da divisão adjacente (Ø)	mm мм	150	150	150	150	150	150
Aria in locale attiguo (BxH) Air supply in adjacent room (BxH) Air dans local voisin (BxH) Luftaustritt in angrenzenden Raum (BxH) Aire a un sitio adyacente (BxH) Ar de retorno da divisão adjacente (BxH)	mm мм	300x150	300x150	300x150	300x150	300x150	300x150
Aria esterna (Ø) Fresh air intake (Ø) Air extérieur (Ø) Frischlufteintritt (Ø) Aire de renovación (Ø) Ar exterior (Ø)	mm мм	80	80	80	80	80	80
Aria esterna (BxH) Fresh air intake (BxH) Air extérieur (BxH) Frischlufteintritt (BxH) Aire de renovación (BxH) Ar exterior (BxH)	mm мм	100x45	100x45	100x45	100x45	100x45	100x45
Peso netto unità Unit net weight Poids net unité Nettogewicht Einheit Peso neto unidad Peso líquido da unidade	kg кг	23	24	24	24	24	24
Peso netto pannello Panel net weight Poids net panneau Nettogewicht blende Peso neto panel Peso líquido do painel (ABS / METAL)	kg кг	3 / 7,5	3 / 7,5	3 / 7,5	3 / 7,5	3 / 7,5	3 / 7,5

ITA

900X900
DIMENSIONI GENERALI CASSETTA A 2 TUBI

ENG

900X900
GENERAL DIMENSIONS FOR 2 PIPE WATER CASSETTES

900x900 2 PIPE

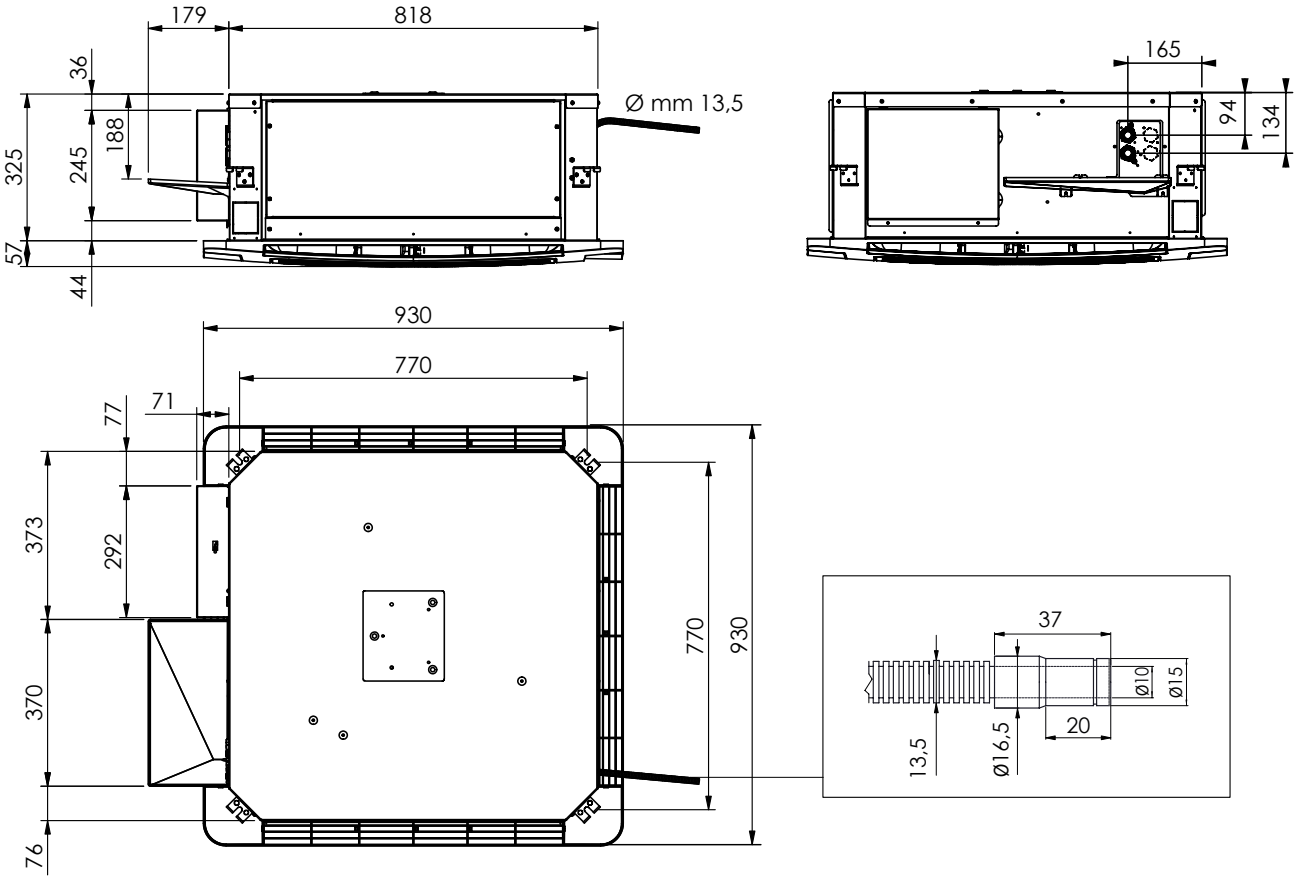

FRA	DEU	ESP	POR
900X900 **DIMENSIONS GÉNÉRALES** **UNITÉ CASSETTE À EAU À 2 TUBES**	**900X900** **ALLGEMEINE ABMESSUNGEN DES** **2-LEITER-KASSETTENKLIMAGERÄTS**	**900X900** **DIMENSIONES GENERALES** **DEL CASSETTE DE AGUA A 2 TUBOS**	**900x900** **DIMENSÕES GERAIS** **CASSETE 2 TUBOS**

		71	72	73
Numero ventilatori Fans number Nombre ventilateurs Ventilatoren Nummer Número de ventiladores Número de ventiladores		1	1	1
Numero batterie Coil numbers Nombre échangeurs thermiques Wärmetauscher Nummer Número de baterías Número de baterias		1	1	1
Attacchi idraulici (Ø ISO 228 Gas femmina) Hydraulic fitting (Ø ISO 228 female gas) Raccords hydrauliques (Ø ISO 228 Gaz femelle) Hydraulikanschlüsse (Ø ISO 228 Gas Innengewinde) Con. hidráulicas (Ø ISO 228 Gas Hembra) Ligações hidráulicas (Ø ISO 228, rosca fêmea gás)	Ø	3/4”	3/4”	3/4”
Aria in locale attiguo (Ø) Air supply in adjacent room (Ø) Air dans local voisin (Ø) Luftaustritt in angrenzenden Raum (Ø) Aire a un sitio adyacente (Ø) Ar de retorno da divisão adjacente (Ø)	mm мм	150	150	150
Aria in locale attiguo (BxH) Air supply in adjacent room (BxH) Air dans local voisin (BxH) Luftaustritt in angrenzenden Raum (BxH) Aire a un sitio adyacente (BxH) Ar de retorno da divisão adjacente (BxH)	mm мм	300x150	300x150	300x150
Aria esterna (Ø) Fresh air intake (Ø) Air extérieur (Ø) Frischlufteintritt (Ø) Aire de renovación (Ø) Ar exterior (Ø)	mm мм	80	80	80
Aria esterna (BxH) Fresh air intake (BxH) Air extérieur (BxH) Frischlufteintritt (BxH) Aire de renovación (BxH) Ar exterior (BxH)	mm мм	70x80	70x80	70x80
Peso netto unità Unit net weight Poids net unité Nettogewicht Einheit Peso neto unidad Peso líquido da unidade	kg кг	40	45	45
Peso netto pannello Panel net weight Poids net panneau Nettogewicht blende Peso neto panel Peso líquido do painel (ABS / METAL)	kg кг	5,5 / 13	5,5 / 13	5,5 / 13

ITA

900X900
DIMENSIONI GENERALI CASSETTA A 4 TUBI

ENG

900X900
GENERAL DIMENSIONS FOR 4 PIPE WATER CASSETTES

900x900 4 PIPE

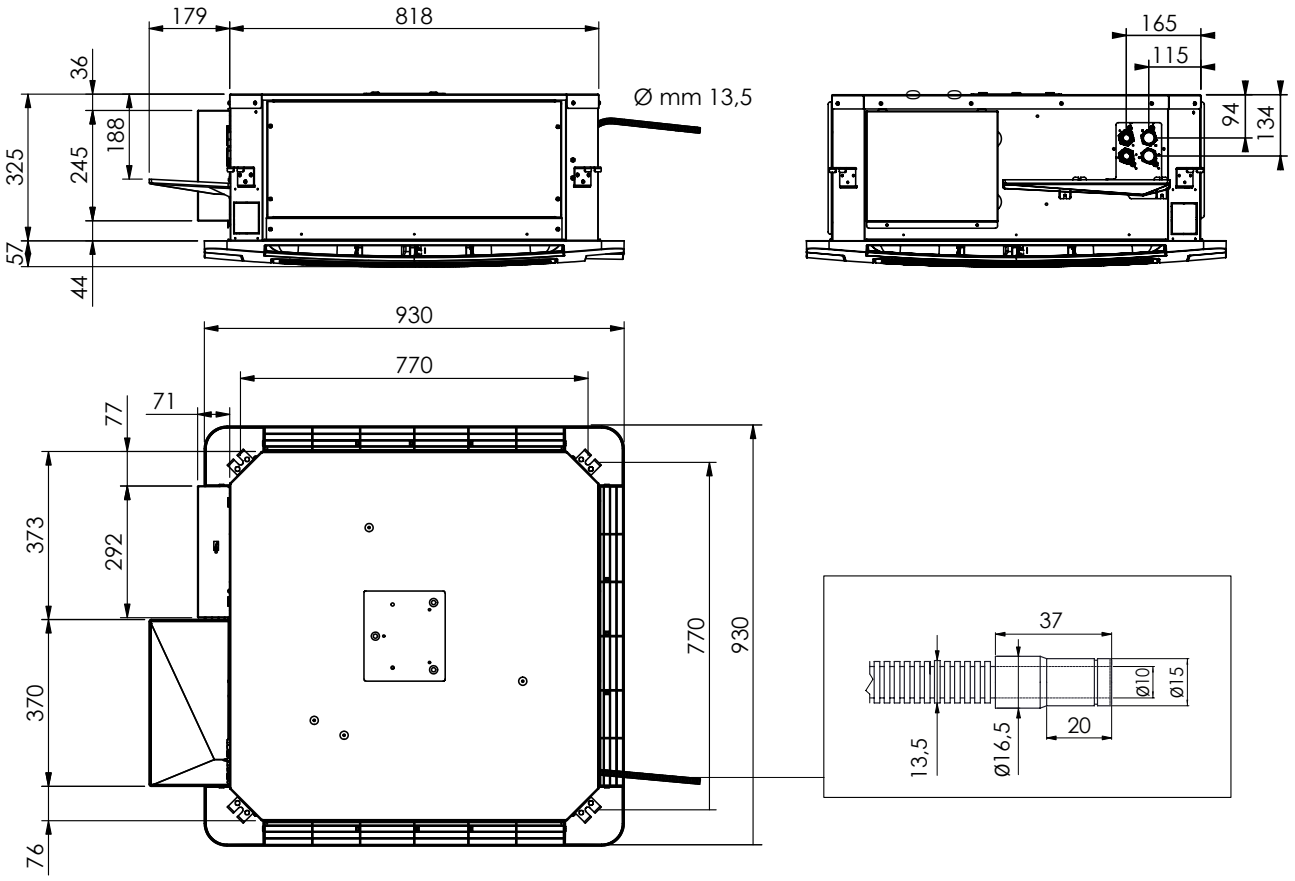

FRA

900X900
DIMENSIONS GÉNÉRALES UNITÉ CASSETTE À EAU À 4 TUBES

DEU

900X900
ALLGEMEINE ABMESSUNGEN DES 4-LEITER-KASSETTENKLIMAGERÄTS

ESP

900X900
DIMENSIONES GENERALES DEL CASSETTE DE AGUA A 4 TUBOS

POR

900x900
DIMENSÕES GERAIS CASSETE 4 TUBOS

		91	92	93	94
Numero ventilatori Fans number Nombre ventilateurs Ventilatoren Nummer Número de ventiladores Número de ventiladores		1	1	1	1
Numero batterie Coil numbers Nombre échangeurs thermiques Wärmetauscher Nummer Número de baterías Número de baterias		1	1	1	1
Attacchi idraulici (Ø ISO 228 Gas femmina) Hydraulic fitting (Ø ISO 228 female gas) Raccords hydrauliques (Ø ISO 228 Gaz femelle) Hydraulikanschlüsse (Ø ISO 228 Gas Innengewinde) Con. hidráulicas (Ø ISO 228 Gas Hembra) Ligações hidráulicas (Ø ISO 228, rosca fêmea gás)		Batteria standard - Standard Coil - Échangeurs standard - Standard Wärmetauscher Baterías estándar - Bateria standard			
	Ø	3/4”	3/4”	3/4”	3/4”
		Batteria ausiliaria - Auxiliary Coil - Échangeurs auxiliaires - Hilfs Wärmetauscher Baterías auxiliar - Bateria auxiliar			
	Ø	3/4”	3/4”	3/4”	3/4”
Aria in locale attiguo (Ø) Air supply in adjacent room (Ø) Air dans local voisin (Ø) Luftaustritt in angrenzenden Raum (Ø) Aire a un sitio adyacente (Ø) Ar de retorno da divisão adjacente (Ø)	mm мм	150	150	150	150
Aria in locale attiguo (BxH) Air supply in adjacent room (BxH) Air dans local voisin (BxH) Luftaustritt in angrenzenden Raum (BxH) Aire a un sitio adyacente (BxH) Ar de retorno da divisão adjacente (BxH)	mm мм	300x150	300x150	300x150	300x150
Aria esterna (Ø) Fresh air intake (Ø) Air extérieur (Ø) Frischlufteintritt (Ø) Aire de renovación (Ø) Ar exterior (Ø)	mm мм	80	80	80	80
Aria esterna (BxH) Fresh air intake (BxH) Air extérieur (BxH) Frischlufteintritt (BxH) Aire de renovación (BxH) Ar exterior (BxH)	mm мм	70x80	70x80	70x80	70x80
Peso netto unità Unit net weight Poids net unité Nettogewicht Einheit Peso neto unidad Peso líquido da unidade	kg кг	41	46	46	46
Peso netto pannello Panel net weight Poids net panneau Nettogewicht blende Peso neto panel Peso líquido do painel (ABS / METAL)	kg кг	5,5 / 13	5,5 / 13	5,5 / 13	5,5 / 13

ITA

LIMITI DI FUNZIONAMENTO

ESTIVO (RAFFRESCAMENTO)

Minima temp. ingresso acqua **+6°C**
Massima pressione di esercizio **8 bar**
Massima temp. aria ambiente **+35°C**
Massima umidità aria ambiente **78%**

INVERNALE (RISCALDAMENTO)

Massima temp. ingresso acqua **+70°C**
Massima pressione di esercizio **8 bar**
Minima temp. aria ambiente **+4°C**
Massima umidità aria ambiente **78%**
Massima temp. aria ambiente **+35°C**

ATTENZIONE!
La stratificazione dell'aria aumenta all'aumentare della temperatura ingresso acqua!

Le unità hanno i seguenti limiti di utilizzo:
- non possono essere installate in ambienti con condizioni termoigrometriche anomale;
- non possono essere installati all'aperto;
- non possono essere installati in ambienti con atmosfera esplosiva o potenzialmente esplosiva;
- non possono essere installati in ambienti con atmosfera corrosiva o potenzialmente corrosiva.

ENG

WORKING LIMITS

SUMMER (COOLING)

Minimum inlet water temperature **+6°C**
Maximum operating pressure **8 bar**
Maximum room air temperature **+35°C**
Maximum room air humidity **78%**

WINTER (HEATING)

Maximum inlet water temperature **+70°C**
Maximum operating pressure **8 bar**
Minimum room air temperature **+4°C**
Maximum room air humidity **78%**
Maximum room air temperature **+35°C**

ATTENTION!
Air stratification increases with the raise of inlet water temperature!

The units have the following operating limits:
- it can't be installed in areas with anomalous heat and humidity conditions;
- it can't be installed outdoors;
- it can't be installed in explosive environments;
- it can't be installed in a corrosive atmosphere.

FRA

LIMITATIONS DE FONCTIONNEMENT

ÉTÉ (REFROIDISSEMENT)

Température min. eau d'entrée **+6°C**
Pression de travail maximale **8 bar**
Température max. air d'ambiance **+35°C**
Max. humidité air d'ambiance **78%**

HIVER (CHAUFFAGE)

Température max. eau d'entrée **+70°C**
Pression de travail maximale **8 bar**
Température min. air d'ambiance **+4°C**
Max. humidité air d'ambiance **78%**
Température max. air d'ambiance **+35°C**

ATTENTION!
La stratification de l'air augmente avec l'augmentation de la température d'entrée de l'eau!

Les unités ont les suivantes limites de jouissance:
- ils ne peuvent pas être installés en milieux avec des conditions termoigrometriche anomaux;
- ils ne peuvent pas être installés en plein air;
- ils ne peuvent pas être installés en milieux avec une atmosphère explosive ou potentiellement explosive;
- ils ne peuvent pas être installés en milieux avec une atmosphère corrosive ou potentiellement corrosive.

DEU

EINSATZGRENZEN

SOMMER (KÜHLEN)

Min. Wassertemperatur beim Eintritt **+6°C**
Max. Betriebsdruck **8 bar**
Max. Temperatur der Umgebungsluft **+35°C**
Maximale Raumluftfeuchtigkeit **78%**

WINTER (HEIZUNG)

Max. Wassertemp. beim Eintritt **+70°C**
Max. Betriebsdruck **8 bar**
Min. Temperatur der Umgebungsluft **+4°C**
Maximale Raumluftfeuchtigkeit **78%**
Max. Temperatur der Umgebungsluft **+35°C**

MERKE!
Die Luftschichtung steigt mit zunehmender Wassereintrittstemperatur!

Für die Geräteeinheiten gelten folgende Einsatzbeschränkungen:
- sie dürfen nicht in Umgebungen installiert werden, in denen außergewöhnliche Bedingungen in Bezug auf Temperatur und Luftfeuchtigkeit herrschen;
- sie dürfen nicht im Freien installiert werden;
- sie dürfen nicht in Umgebungen mit explosiver Atmosphäre oder potenziell explosiven Umgebungen installiert werden;
- sie dürfen nicht in korrosiven Umgebungen oder potenziell korrosiven Umgebungen installiert werden.

ESP

LIMITES DE FONCIONAMIENTO

VERANO (REFRIGERACIÓN)

Temp. min. de entrada de agua **+6°C**
Pression màxima agua **8 bar**
Temp. màx. de aire en ambiente **+35°C**
Humedad máx. aire ambiente **78%**

INVIERNO (CALEFACCIÓN)

Temp. màx. de entrada de agua **+70°C**
Pression màxima agua **8 bar**
Temp. min. de aire en ambiente **+4°C**
Humedad máx. aire ambiente **78%**
Temp. màx. de aire en ambiente **+35°C**

ATENCIÓN!
La estratificación del aire aumenta al aumentar la temperatura de entrada del agua!

Las unidades cuentan con las siguientes limitaciones de uso:
- No pueden ser instalados en ambientes con condiciones termo higrométricas anómalas;
- No pueden ser instaladas al aire libre;
- No puede ser instaladas en ambientes con atmósferas explosivas o potencialmente explosiva;
- No puede ser instaladas en ambientes con atmósfera corrosiva o potencialmente corrosivo.

POR

LIMITES DE FUNCIONAMENTO

VERÃO (ARREFECIMENTO)

Temp. mínima de entrada de água **+6°C**
Pressão máxima de funcionamento **8 bar**
Temp. máxima do ar ambiente **+35°C**
Humidade rel. máxima do ar amb. **78%**

INVERNO (AQUECIMENTO)

Temp. máxima de entrada de água **+70°C**
Pressão máxima de funcionamento **8 bar**
Temp. mínima do ar ambiente **+4°C**
Temp. máxima do ar ambiente **78%**
Humidade rel. máxima do ar amb. **+35°C**

ATENÇÃO!
A estratificação do ar aumenta com o aumento da temperatura de entrada da água!

As unidades apresentam os seguintes limites de utilização:
- não podem ser instaladas em ambientes com condições termo-higrométricas anómalas;
- não podem ser instaladas no exterior;
- não podem ser instaladas em ambientes com atmosfera explosiva ou potencialmente explosiva;
- não podem ser instaladas em ambientes com atmosfera corrosiva ou potencialmente corrosiva.

ITA

IDENTIFICAZIONE MACCHINA

La targhetta identificativa raggruppa tutte le informazioni necessarie per l'identificazione dell'unità e della relativa configurazione.

01. Informazioni produttore
02. Numero ordine
03. Matricola
04. Data
05. Modello
06. Assorbimento elettrico [A]
07. Potenza assorbita [W]
08. Alimentazione elettrica [V-ph-Hz]
09. Pressione massima [bar]
10. Max temperatura acqua [°C]
11. Resa frigorifera [W]
12. Resa termica [W]
    o resistenza elettrica [W]
13. Riferimento collaudo
14. Riscaldamento elettrico [W]
15. Peso Netto [Kg]
16. Schema elettrico

ENG

IDENTIFICATION OF THE APPLIANCE

The data plate contains alla the information required to identify the unit and its configuration.

01. Manufacturer informations
02. Order number
03. Serial number
04. Date
05. Model
06. Power consumption [A]
07. Absorbed power [W]
08. Power supply [V-ph-Hz]
09. Max pressure [bar]
10. Max water temperature [°C]
11. Cooling capacity [W]
12. Heating capacity [W]
    or electric heater [W]
13. Test reference
14. Electric capacity
15. Net weight
16. Wiring diagram

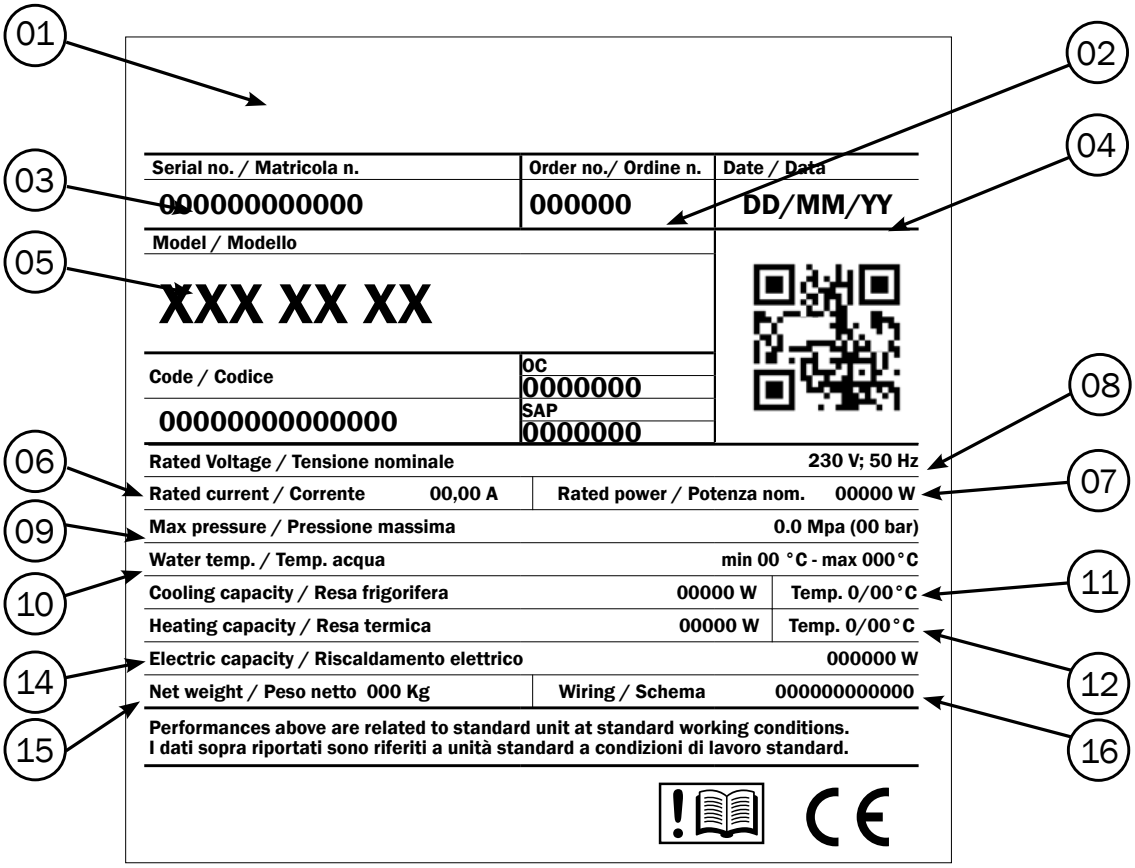

FRA

IDENTIFICATION DE L'APPAREIL

Le plaque signalétique regroupe toutes les informations nécessaires à l'identification de l'unité et de sa configuration.

01. Informations du fabricant
02. Numéro de commande
03. Numéro de série
04. Date
05. Modèle
06. Courant absorbé [A]
07. Puissance absorbée [W]
08. Source de courant [V-ph-Hz]
09. Pression maximale [bar]
10. Température max. de l'eau [°C]
11. Puissance frigorifique [W]
12. Puissance thermique [W] ou résistance électrique [W]
13. Référence de test
14. Capacité électrique
15. Poids net
16. Schéma électrique

DEU

BEZEICHNUNG DES GERÄTES

Das Typenschild enthält alle zur Identifikation des Gerätes und seiner Konfiguration erforderlichen Daten.

01. Hersteller Informationen
02. Bestellnummer
03. Ordnungsnummer
04. Datum
05. Modell
06. Stromaufnahme [A]
07. Leistungsaufnahme [W]
08. Stromversorgung [V-ph-Hz]
09. Maximaler Druck [bar]
10. Max. Wassertemperatur [°C]
11. Kühlleistung [W]
12. Heizleistung [W] oder Elektroheizung [W]
13. Testreferenz
14. Elektrische Kapazität
15. Nettogewicht
16. Schaltplan

ESP

IDENTIFICACIÓN DEL APARATO

La placa de características incluye toda la información necesaria para la identificación de la unidad y su configuración.

01. Informaciones Fabricante
02. Número de orden
03. Número de serie
04. Fecha
05. Modelo
06. Corriente absorbida [A]
07. Potencia absorbida [W]
08. Fuente de alimentación [V-ph-Hz]
09. Presión máxima [bar]
10. Temperatura máx. del agua [°C]
11. Potencia frigorifica [W]
12. Potencia térmica [W] o resistencia eléctrica [W]
13. Referencia de la prueba
14. Capacidad eléctrica
15. Peso neto
16. Diagrama de cableado electrico

POR

IDENTIFICAÇÃO DA MÁQUINA

A placa de identificação reúne todas as informações necessárias para a identificação da unidade e da respetiva configuração.

01. Dados do fabricante
02. Número da encomenda
03. Número de série
04. Data
05. Modelo
06. Corrente absorvida [A]
07. Potência absorvida [W]
08. Alimentação elétrica [V-ph-Hz]
09. Pressão máxima [bar]
10. Temp. máxima da água [°C]
11. Capacidade frigorífica [W]
12. Capacidade térmica [W] ou resistência elétrica [W]
13. Referência do ensaio
14. Aquecimento elétrico [W]
15. Peso líquido [kg]
16. Esquema elétrico

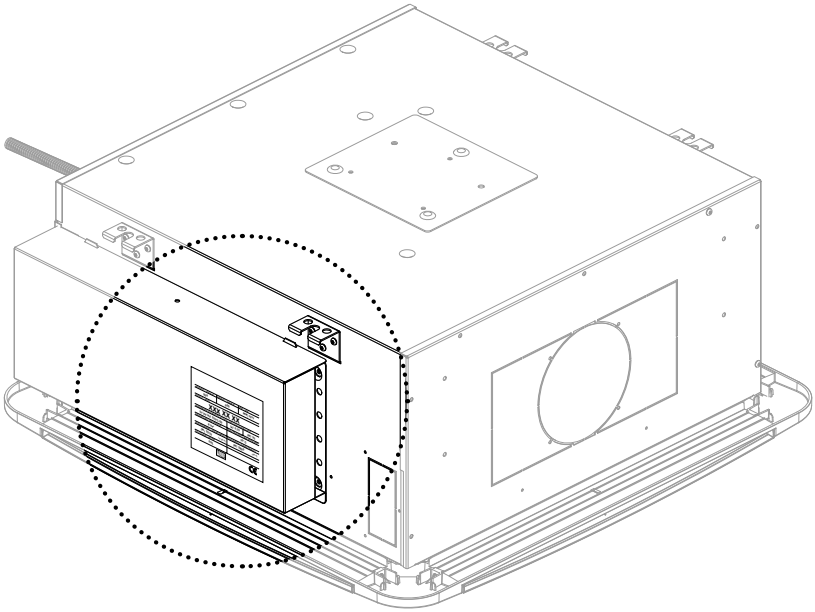

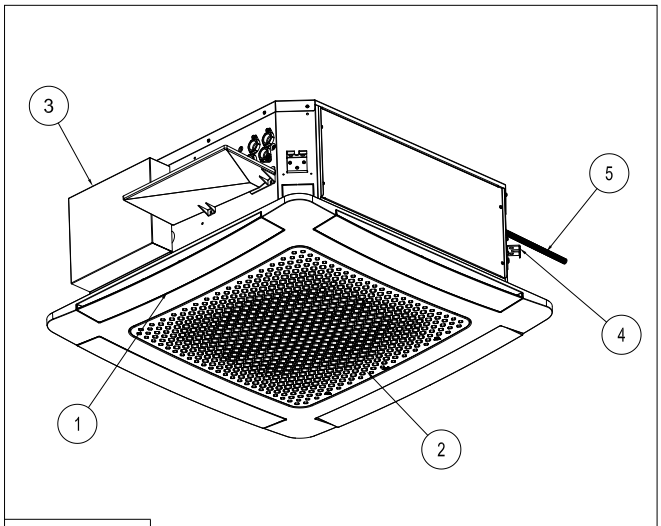

Rif. 20-01

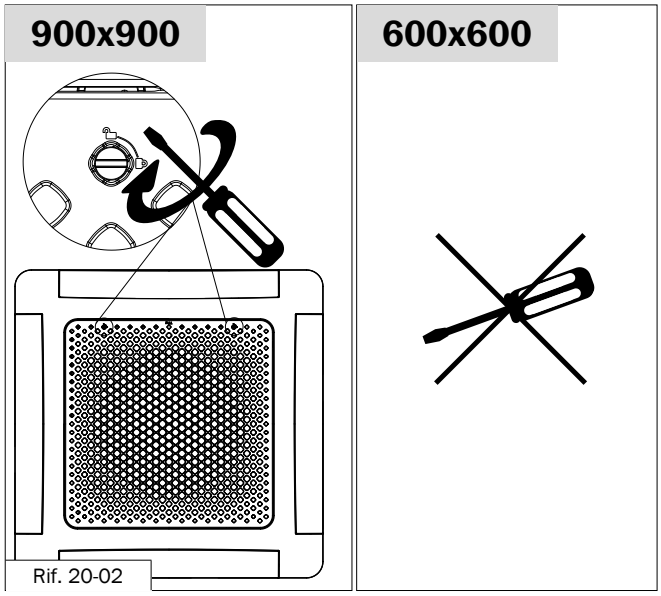

Rif. 20-02

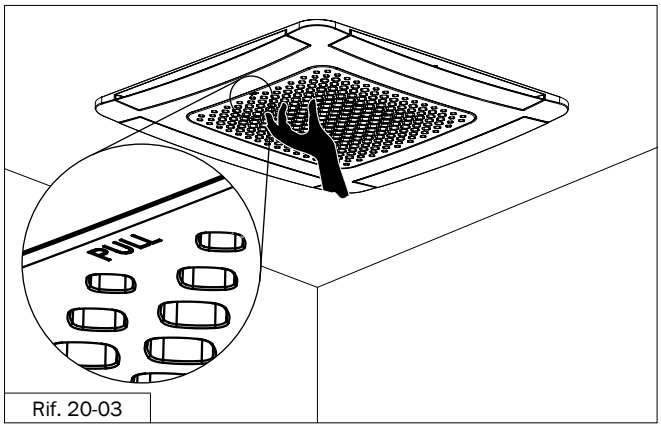

Rif. 20-03

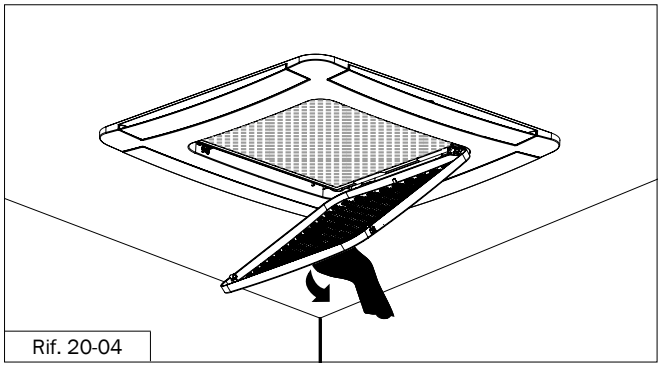
Rif. 20-04

ITA

CARATTERISTICHE GENERALI E DESCRIZIONE DEI COMPONENTI

1) Uscita dell'aria
2) Griglia con filtro per l'aspirazione dell'aria
3) Scatola elettrica
4) Staffe di ancoraggio (x4)
5) Tubo di scarico condensa

STRUTTURA PORTANTE
Realizzata in lamiera zincata di forte spessore, completa di staffe esterne poste su due lati, per agevolare il fissaggio al soffitto. Rivestimento termoacustico interno in schiuma poliolefinica reticolata e polistirolo espanso ad alta densità. Predisposizione per distribuzione dell'aria in locali attigui tramite fori pre-tranciati di forma circolare Ø 150 mm o rettangolare 300x150mm. Predisposizione per la ripresa aria esterna mediante foro pretranciato.

BATTERIA DI SCAMBIO TERMICO
In tubo di rame con alette in alluminio a pacco continuo bloccate sui tubi mediante espansione meccanica. I collettori sono corredati di attacchi gas femmina e valvolina di sfiato aria/drenaggio, facilmente accessibili.

FILTRO ARIA
Costituito da telaio in acciaio zincato contenente il setto filtrante.
Fissato nel pannello è facilmente estraibile e rigenerabile mediante aspirazione e successivo lavaggio in acqua.

GRUPPO ELETTROVENTILANTE
Costituito da un ventilatore centrifugo a singola aspirazione, con ventola in materiale plastico equilibrata staticamente e dinamicamente. Il motore elettrico, protetto contro i sovraccarichi, è costruito secondo le norme internazionali. È direttamente accoppiato al ventilatore ed ammortizzato con supporti elastici; particolarmente efficiente e silenzioso.

PANNELLO DI COPERTURA
Di design innovativo, è stato studiato per essere inserito in ambienti residenziali e commerciali. Di colore bianco (RAL 9010), è costruito in materiale plastico per combinare resistenza e leggerezza. Il fissaggio alla struttura portante è semplice e veloce. Griglia centrale per l'aspirazione completa di filtro per la filtrazione dell'aria.

ELIMINAZIONE DELLA CONDENSA
Sistema di raccolta della condensa formato da:
- vaschetta interna costruita in materiale plastico, per la raccolta dell'acqua di condensa dello scambiatore di calore;
- vaschetta ausiliaria esterna costruita in materiale plastico, per la raccolta dell'acqua di condensa dalle valvole e dei tubi di collegamento.
- pompa scarico condensa, parte integrante dell'apparecchio, collegata al raccordo esterno.

ENG

GENERAL FEATURES AND MAIN COMPONENTS

1) Airflow
2) Air intake grille with filter
3) Electric box
4) Fixing brackets (x4)
5) Condensate drain pipe

STRUCTURE
Made in heavy-gauge galvanized sheet, the structure comes complete with external brackets on the two sides for easy fixing to the ceiling. Thermal-acoustic insulation lining in polystyrene. Set-up for distribution of air to adjacent rooms through knock-out holes, either circular Ø 150 mm or rectangular 350x100 mm. Set-up for external air intake through knock-out hole.

HEAT EXCHANGER
Coil in copper piping expanded into aluminium fins in continuous block. The headers have easily accessible female gas fittings and air vent/drainage valve.

AIR FILTER
The filter comprises a galvanized steel frame holding the filtering membrane. Inserted in the inner part of the front panel, it may be easily removed and cleaned using a vacuum cleaner followed by washing with water.

FAN MOTOR GROUP
Single-inlet centrifugal fan with statically and dynamically balanced plastic impeller. The electric motor, made to international standards, has an overload cut-out. The motor is directly coupled to the fan and cushioned with flexible mountings. It is particularly effi cient and low noise.

DÉCOR PANEL
The décor panel has an innovative design so that the appliance may be used in both residential and commercial premises. The white (RAL 9010) panel is made in lightweight but strong plastic. Fixing to the load-bearing structure is quick and easy. Central intake grille with filter for cleaning the air.

ELIMINATION OF CONDENSATION
Condensate collecting system comprising:
- internal plastic tray for collecting condensation coming from the heat exchanger;
- external auxiliary plastic tray for collecting condensation coming from the valves and connecting pipes.
- electric pump, which is an integral part of the appliance and connected to the external fitting.

FRA

CARACTÉRISTIQUES GÉNÉRALES ET DESCRIPTION DES COMPOSANTS

1) Sortie de l'air
2) Grille avec filtre pour l'aspiration de l'air
3) Boîte électriques
4) Étriers d'ancrage (x4)
5) Tuyau d'évacuation des condensats

STRUCTURE PORTANTE
Elle est réalisée en tôle galvanisée d'épaisseur forte est complète d'étriers postes aux extérieures sur les deux côtés, pour faciliter la fixation au plafond. Revêtement termo acoustique intérieur en mousse polyoléfine et polystyrène répandus à la haute densité. Elle est prédisposéé pour la distribution de l'air en pièces intermédiaire contigu par des trous pre-tranchés de forme circulaire et Ø 150 mm ou rectangulaire 300x150mm.
Il ya aussi la prédisposition pour la reprise air extérieur par trou pre-tranché.

ÉCHANGEUR THERMIQUE
En tube de cuivre avec ailettes en aluminium hydrophile serties sur les tubes par expansion mécanique. Les collecteurs sont munis de raccords gaz femelle et petit robinet de purge air/drainage, facilement accessibles.

LE FILTRE DE L 'AIR
Il est constitué par métier à tisser en acier contenant un cloison filtrant galvanisé. Il est fixé dans le panneau mais estraibile aisément et régénérable grae a l'aspiration et lavage dans l'eau.

GROUPE MOTO-VENTILATEUR
Constitué par un ventilateur centrifuge à aspiration individuelle, avec rotor en matière plastique équilibré statiquement et dynamiquement. Le moteur électrique, protégé contre les surcharges est à 4 vitesses. Construit conformément aux normes internationales. Il est directement couplé au ventilateur et amorti avec des supports élastiques; il est particulièrement effi cace et silencieux.

PANNEAU DE COUVERTURE
De design innovateur, il a été étudié pour être intégré tant des locaux domestiques qu'à usage commercial. Couleur Blanc (RAL 9010). Construit en matière plastique pour allier résistance et légèreté. Fixation à la structure porteuse simple et rapide. Grille centrale pour l'aspiration munie de filtre pour l'épuration de l'air.

ÉLIMINATION DE LA CONDENSATION
Système pour recueillir l'eau de condensation formé de:
- cuvette intérieure construite en matière plastique, pour recueillir l'eau de condensation de l'échangeur de chaleur;
- cuvette auxiliaire extérieure construite en matière plastique, pour recueillir l'eau de condensation provenant des vannes et des tuyaux de connexion.
- Pompe électrique, faisant partie intégrante de l'appareil, connectée au raccord extérieur.

DEU

ALLGEMEINE MERKMALE UND BESCHREIBUNG DER BAUTEILE

1) Luftstrom
2) Gitter mit Filter für Luftansaugung
3) Elektrikeinheit
4) Befestigungswinkel (x4)
5) Kondensatablaufrohr

TRAGENDE STRUKTUR
Aus dickem Zinkblech und außen an zwei Seiten mit Befestigungswinkeln ausgestattet, kann sie einfach an der Decke befestigt werden. Verkleidung zur Wärme- und Schalldämmung aus hochdichtem vernetztem Polyolefinschaum und hochdichtem expandiertem Polystyrol. Für die Verteilung der Luft in Nebenräume schon kreisförmige Bohrungen von 150 mm Ø oder rechteckige 300x150mm Bohrungen vorgestanzt. Für den Außenluftanschluss ist eine Bohrung vorgestanzt.

WÄRMETAUSCHBATTERIE
Kupferrohrbatterie mit kontinuierlich paketförmigen hydrophilen Aluminiumrippen, die durch mechanische Spreizung an den Rohren blockiert sind. Die Kollektoren verfügen über leicht zugängliche Innengewindeanschlüsse und Entlüftungs-/Entwässerungsventile.

LUFTFILTER
Der Filtergehäuse aus verzinktem Stahl enthält das Filterelement. Er ist an einer Platte befestigt und kann einfach herausgezogen, mit einem Staubsauger gereinigt und mit Wasser gewaschen werden.

ELEKTRISCHE GEBLÄSEEINHEIT
Bestehend aus einem Zentrifugalventilator mit einfacher Ansaugung und statisch und dynamisch ausgeglichenem Laufrad aus Kunststoff. Der gegen Überlast geschützte Elektromotor verfügt über 4 Geschwindigkeitsstufen. Gemäß den internationalen Sicherheitsvorschriften. Er ist direkt an den Ventilator gekoppelt und liegt auf elastischen, dämpfenden Unterlagen auf, was einen leistungsstarken und geräuscharmen Betrieb gewährleistet.

VERKLEIDUNGSPANEEL
Mit innovativem Design, das sowohl für den zivilen Wohnbereich als auch den Handel sehr gut geeignet ist. Farbe: weiß (RAL 9010). Aus Kunststoff, um Leichtigkeit mit Beständigkeit zu vereinen. Einfache und schnelle Befestigung an der tragenden Struktur. Zentrales Gitter für eine komplette Filteransaugung und optimale Luftreinigung.

ABLEITEN DES KONDENSATS
Kondensatauffangsystem bestehend aus:
- interne Kunststoffwanne für das Auffangen des Wärmetauscherkondensats;
- externe zusätzliche Kunststoffwanne für das Auffangen des von den Ventilen und den Anschlussleitungen kommenden Kondensats.
Die Elektropumpe ist ein wesentlicher Bestandteil des Geräts und an den externen Kollektor angeschlossen.

ESP

CARACTERISTICAS GENERALES Y COMPONENTES PRINCIPALES

1) Flujo de aire
2) Parrilla de entrada de aire con filtro
3) Caja eléctrica
4) Soportes de anclaje (x4)
5) Tubo de desagüe condensación

ESTRUCTURA PORTANTE
Realizada en lamina galvanizada de espesor, con soportes externos en ambos lados, para facilitar la fijación al techo. Revestimiento termoacústico en el interior hecho en espuma de poliolefina reticulada y poliestireno expandido de alta densidad. Predisposición para la distribución del aire a las habitaciones adyacentes a través de agujeros pre-cortados de forma circular Ø 150 mm o rectangular 300x150mm. Predisposición para la reanudación del aire exterior a través de agujeros pre-cortados.

BATERÍA DE INTERCAMBIO TÉRMICO
En tubo de cobre con aletas de aluminio hidrófilo y paquete continuo, bloqueadas en los tubos mediante expansión mecánica. Los colectores están provistos de conexiones gas hembra y válvula de purga del aire/evacuación, fácilmente asequibles.

FILTRO DEL AIRE
Se compone de un telar en lamina galvanizada que incluye el diafragma filtrante. Fijado en el panel es fácilmente desmontable y regenerable por aspiración y el posterior lavado en agua.

GRUPO DE ELECTROVENTILACIÓN
Está constituido por un ventilador centrífugo con una sola aspiración; ventilador de material plástico equilibrado estáticamente y dinámicamente. El motor eléctrico, protegido contra las sobrecargas, presenta 4 velocidades. Está fabricado de conformidad con las normas internacionales. Está acoplado directamente con el ventilador y amortiguado con soportes elásticos; resulta especialmente eficaz y silencioso.

MUEBLE EXTERIOR
Con diseño innovador, ha sido diseñado para su incorporación tanto en entornos domésticos como comerciales. Color blanco (RAL 9010). Está realizado en material plástico para combinar resistencia y liviandad. Fijación a la estructura portadora sencilla y rápida. Rejilla central completa de filtro para la aspiración y la depuración del aire.

ELIMINACIÓN DE LOS CONDENSADOS
Sistema de recogida de los condensados formado por:
- bandeja interior fabricada en material plástico para recoger los condensados del intercambiador de calor;
- bandeja auxiliar exterior fabricada en material plástico para recoger los condensados de las válvulas y los tubos de conexionado.
- Bomba eléctrica, que forma parte del aparato, conectada con el acoplamiento exterior.

POR

CARACTERÍSTICAS GERAIS E DESCRIÇÃO DOS COMPONENTES

01) Saída de ar
02) Grelha com filtro para aspiração do ar
03) Caixa elétrica
04) Suportes de fixação (x4)
05) Tubo de drenagem de condensados

ESTRUTURA PORTANTE
Fabricada em chapa de aço galvanizado de elevada espessura, completa com suportes externos posicionados em dois lados para facilitar a fixação ao teto. Revestimento termoacústico interno em espuma poliolefínica reticulada e poliestireno expandido de alta densidade. Preparada para distribuição de ar para compartimentos adjacentes através de aberturas pré-cortadas circulares Ø 150 mm ou retangulares 300x150 mm. Preparada para renovação de ar exterior através de abertura pré-cortada.

BATERIA DE PERMUTA TÉRMICA
Construída em tubo de cobre com alhetas de alumínio em pacote contínuo, fixadas aos tubos por expansão mecânica. Os coletores dispõem de ligações fêmea para refrigerante e válvula de purga de ar/drenagem, de fácil acesso.

FILTRO DE AR
Constituído por uma estrutura em aço galvanizado contendo o elemento filtrante.
Fixado no painel, é facilmente removível e regenerável através de aspiração e posterior lavagem com água.

GRUPO MOTOVENTILADOR
Constituído por um ventilador centrífugo de simples aspiração, com turbina em material plástico equilibrada estática e dinamicamente. O motor elétrico, protegido contra sobrecargas, é fabricado de acordo com as normas internacionais. Está diretamente acoplado ao ventilador e amortecido por suportes elásticos; particularmente eficiente e silencioso.

PAINEL DE COBERTURA
De design inovador, foi concebido para integração em ambientes residenciais e comerciais. Na cor branca (RAL 9010), é fabricado em material plástico para combinar resistência e leveza. A fixação à estrutura portante é simples e rápida. Grelha central de aspiração equipada com filtro para filtragem do ar.

ELIMINAÇÃO DOS CONDENSADOS
Sistema de recolha de condensados composto por:

- bandeja interna fabricada em material plástico, para recolha da água de condensação do permutador de calor;
- bandeja auxiliar externa fabricada em material plástico, para recolha da água de condensação proveniente das válvulas e das tubagens de ligação;
- bomba de drenagem de condensados, parte integrante do equipamento, ligada à conexão externa.

ITA

AVVERTENZE PER L'INSTALLAZIONE

Eventuali danni rilevati alla ricezione dell'unità devono essere prontamente segnalati. Affinché possa funzionare correttamente, la cassetta ad acqua va installata come descritto in questo manuale. Rimuovere una cassetta ad acqua dopo che é stata installata é un'operazione che richiede una specifica preparazione: se necessario consultate il vostro rivenditore. Dopo l'installazione, spiegate al Cliente le operazioni da compiere servendovi del Libretto Istruzioni. Lasciate al cliente questo manuale poichè fa parte della dotazione della macchina. Fare attenzione a non graffiare le unità maneggiandole.

- Leggere accuratamente questo manuale prima di procedere all'installazione.
- L'apparecchio è conforme alle direttive bassa tensione e compatibilità elettromagnetica.
- L'installazione deve essere eseguita da personale specializzato.
- Eseguire l'installazione rispettando le normative di sicurezza Nazionali in vigore. In particolare assicurarsi che sia disponibile un'efficace linea di messa a terra.
- Controllare che la tensione e la frequenza dell'impianto elettrico corrispondano a quelle richieste e che la potenza installata disponibile sia sufficiente al funzionamento di altri elettrodomestici collegati sulle stesse linee elettriche.
- Assicurarsi che l'impianto elettrico di alimentazione sia conforme alle vigenti norme Nazionali per la sicurezza.
- La prolunga del tubo di scarico della condensa dell'unità interna deve essere eseguito con un tubo in PVC (non fornito) di lunghezza e diametro adatti all'installazione prescelta ed adeguatamente isolato termicamente.
- Dopo l'installazione eseguire il collaudo funzionale ed istruire l'utente sul corretto funzionamento del climatizzatore.

ATTENZIONE!
- Prima di ogni operazione di manutenzione e prima di accedere alle parti interne dell'unità, togliere l'alimentazione elettrica.
- Il costruttore declina ogni responsabilità per modifiche o errori di collegamento elettrico e idraulico.
- L'inosservanza delle istruzioni qui riportate o l'utilizzo dell'unità in condizioni diverse da quelle riportate in Tabella "Limiti di funzionamento" del manuale dell'unità, provocano l'immediato decadimento della garanzia.
- L'inosservanza delle norme di sicurezza comporta pericolo d'incendio in caso di corto circuito.
- Assicurarsi che l'unità non abbia subito danni durante il trasporto; nel caso esporre immediato reclamo allo spedizioniere.
- Non installare né utilizzare apparecchi danneggiati.
- In caso di funzionamento anomalo spegnere l'unità, togliere l'alimentazione elettrica e rivolgersi a personale specializzato.
- La manutenzione deve essere eseguita solo da personale qualificato.
- Tutti i materiali usati per la costruzione e l'imballaggio dell'unità sono ecologici e riciclabili.
- Eliminare il materiale di imballaggio rispettando le vigenti normative.

ENG

RECCMENDATIONS FOR THE INSTALLER

Upon receiving the unit check for any damage, which should be reported immediately. For the water cassette to operate correctly, it should be installed according to the instructions given in this manual. Removal of a water cassette after it has been installed is an operation that requires special training: if this is necessary, please consult your dealer. After installation, explain the correct operating procedure to the customer using the booklet as a reference. Leave this manual with the customer since it is part of the kit supplied with the appliance.
Take care not to scratch the units when handling them.

- Read this instruction manual thoroughly before starting installation.
- This unit complies with the low-voltage and electromagnetic compatibly directives.
- The installation should be carried out by a qualified installer.
- Follow all current national safety code requirements. In particular ensure that a properly sized and connected ground wire is in place.
- Check that the voltage and frequency of the mains power supply are as required for the unit to be installed; the available power source must be adequate to operate all other appliances connected to the same line.
- Ensure that national safety code requirements have been followed the main supply circuit.
- Where necessary, use field-supplied PVC pipe of appropriate length and diameter and with the correct thermal insulation for the condensate drain extension.
- After installation thoroughly test system operation and explain all system functions to the owner.

WARNING!
- Disconnect the mains power supply switch before servicing the system or handling any internal parts of the unit.
- The manufacturer declines any liability for damage resulting from modifications or errors in the electrical or water connections.
- Failure to observe the installation instructions, or use the unit under conditions other than those indicated in table "Operating limits" of this manual, will immediately invalidate the unit warranty.
- Failure to observe electric safety codes may cause a fire hazard in the event of short circuits.
- Do not install or use damaged units.
- In case of malfunction turn the unit off, disconnect the mains power supply and contact a qualified service engineer.
- Maintenance must only be carried out by qualified personnel.
- All of the manufacturing and packaging materials used for this appliance are biodegradable and recyclable.
- Dispose of the packaging material in accordance with local requirements.

FRA

AVERTISSEMENTS POUR L'INSTALLATEUR

Tous dommages éventuellement constatés lors de la réception de l'unité doivent être immédiatement signalés. Pour garantir son fonctionnement correct, l'unité cassette à eau doit être installée comme décrit dans ce manuel. Enlever une unité cassette à eau après qu'elle a été installée, est une opération qui exige une préparation spécifique: si cette opération est nécessaire, consultez votre revendeur. Après l'installation, expliquez au Client les opérations à accomplir en vous servant du mode d'emploi. Laissez au client ce manuel puisqu'il fait partie de l'équipement de la machine. Veillez à ne pas rayer les unités en les manipulant.

- Lire attentivement ce manuel avant de procéder à l'installation.
- L'appareil est conforme aux directives basse tension et compatibilité électromagnétique
- L'installation doit être exécutée par un personnel spécialisé.
- Exécuter l'installation en respectant les normes de sécurité Nationales en vigueur. En particulier, s'assurer qu'une efficace ligne de mise à la terre est disponible.
- Contrôler que la tension et la fréquence de l'installation électrique correspondent bien à celles requises et que la puissance installée disponible est suffisante pour garantir le fonctionnement d'autres appareils électroménagers connectés sur les mêmes lignes électriques.
- S'assurer que l'installation électrique d'alimentation est conforme aux normes Nationales en vigueur en matière de sécurité.
- La rallonge du tuyau d'évacuation de la condensation de l'unité interne doit être exécutée avec un tuyau en PVC (non fourni) de la longueur et diamètre adaptée à l'installation préétablie et adéquatement isolé thermiquement.
- Après l'installation exécuter l'essai de bon fonctionnement et instruire l'utilisateur sur le fonctionnement correct du climatiseur.

ATTENTION!
- Avant toute opération d'entretien et avant d'accéder aux parties internes de l'unité, débrancher l'alimentation électrique.
- Le fabricant décline toute responsabilité pour des modifications ou erreurs de connexion électrique et hydraulique.
- Le non-respect des instructions présentées ici ou l'utilisation du climatiseur dans des conditions différentes de celles indiquées dans le Tableau "Limites de fonctionnement" du manuel de l'unité, invalident immédiatement la garantie.
- Le non-respect des normes de sécurité comporte un danger d'incendie en cas de court-circuit.
- S'assurer que l'unité n'a pas subi de dommages pendant le transport; si c'est le cas, présenter une réclamation immédiate au transporteur.
- Ne pas installer ni utiliser d'appareils endommagés.
- En cas de fonctionnement anormal, éteindre l'unité, débrancher l'alimentation électrique et s'adresser à un personnel spécialisé.
- L'entretien doit être exécuté exclusivement par un personnel qualifié.
- Tous les matériaux utilisés pour la construction et l'emballage du climatiseur sont écologiques et recyclables.
- Éliminer les éléments de l'emballage en respectant les normes en vigueur.

DEU

HINWEISE FÜR DEN INSTALLATEUR

Eventuelle beim Eintreffen des Geräts festgestellte Schäden müssen sofort angezeigt werden. Damit das Kassettenklimagerät einwandfrei funktioniert, halten Sie sich bitte bei der Installation strikt an die in diesem Handbuch enthaltenen Anleitungen. Für das Entfernen eines schon installierten Kassettenklimageräts bedarf es einer spezifischen Schulung. Sollte es erforderlich sein, wenden Sie sich bitte an Ihren Händler. Nach der Installation erklären Sie bitte dem Kunden anhand der Bedienungsanleitungen, wie er vorgehen muss. Lassen Sie dem Bediener dieses Handbuch, da es ein wesentlicher Bestandteil des Geräts ist. Achten Sie beim Handhaben der Geräte darauf, dass diese keine Kratzer erleiden.

- Vor der Installation lesen Sie dieses Handbuch bitte aufmerksam durch.
- Das Gerät entspricht den Richtlinien betreffend die Niederspannung und die elektromagnetische Verträglichkeit.
- Die Installation darf nur Fachkräften überlassen werden.
- Für die Installation halten Sie sich bitte an die im jeweiligen Installationsland geltenden Sicherheitsbestimmungen. Überzeugen Sie sich vor allem, dass eine wirksame Erdungsanlage verfügbar ist.
- Überzeugen Sie sich ferner, dass die Spannung und die Frequenz des hauseigenen Stromnetzes den geforderten entsprechen und dass die verfügbare installierte Leistung auch den Betrieb der anderen, an die selben Stromleitungen angebundenen Haushaltsgeräte ermöglicht.
- Prüfen Sie, dass das Stromnetz den im Installationsland geltenden Sicherheitsbedingungen entspricht.
- Die Kondensatabflussleitungsverlängerung des Innenteils muss mit einem entsprechend wärmeisoliertem PVC-Schlauch (nicht mitgeliefert) und einer für die gegebenen Installationsumstände geeigneten Länge und Durchmesser realisiert werden.
- Führen Sie nach der Installation eine Betriebsprobe durch und weisen Sie den Betreiber in die richtige Bedienung des Klimageräts ein.

ACHTUNG!
- Vor jeder Wartungsarbeit und bevor Sie in das Gerät eingreifen, schalten Sie bitte die Stromzufuhr ab.
- Der Hersteller haftet keinesfalls für Änderungen oder elektrische und hydraulische Anschlussfehler.
- Das Nichtbeachten vorliegender Anleitungen oder die Verwendung des Klimageräts unter Bedingungen, die außerhalb des Rahmens der in der Tabelle „Einsatzgrenzen" im Gerätehandbuch angeführten liegen, führen zum sofortigen Verfall des Garantieanspruchs.
- Bei Nichtbeachten der Sicherheitsbestimmungen kann im Fall von Kurzschluss Brandgefahr bestehen.
- Überzeugen Sie sich, dass das Gerät keine Transportschäden erlitten hat; sollte dies der Fall sein, setzen Sie sofort den Spediteur davon in Kenntnis.
- Keinesfalls beschädigte Geräte installieren bzw. verwenden.
- Bei Betriebsstörungen das Gerät abstellen, die Stromzufuhr abschalten und sich an Fachleute wenden.
- Die Wartung darf nur qualifizierten Fachleuten anvertraut werden.
- Sämtliche für den Bau und die Verpackung des Klimageräts verwendeten Materialien sind umweltfreundlich und können der Wiederverwertung zugeführt werden.
- Halten Sie sich für das Entsorgen des Verpackungsmaterials an die geltenden Bestimmungen.

ESP

RECOMENDACIONES PARA EL INSTALADOR

Al recibir la unidad compruebe que no tenga ningún daño. En caso de existir alguno comuníquelo inmediatamente. Para un correcto funcionamiento del cassette de agua, debe ser instalado según las instrucciones especificadas en este manual. Quitar el cassette de agua después de que éste haya sido instalado, será una operación que requiera especial atención: si fuera necesario, contacte con el distribuidor. Una vez instalado, explique el funcionamiento al usuario usando el manual. Entregue el manual al usuario. Tenga cuidado de no dañar la unidad cuando ésta sea manipulada.

- Lea detenidamente este manual de instrucciones antes de iniciar la instalación.
- Esta unidad cumple con las Directivas de Bajo Voltaje y Compatibilidad Electromagnética
- La instalación debe ser llevada a cabo por un instalador cualificado.
- Siga las actuales normas nacionales de seguridad. En particular asegúrese de utilizar un correcto cableado así como de conectar la toma a tierra.
- Compruebe que el voltaje y la frecuencia de la instalación es la adecuada para la unidad.
- Siga la actuales normas nacionales de seguridad especificas para instalaciones eléctricas.
- Donde sea necesario, usar cable de PVC para el desagüe debe tener la apropiada longitud y diámetro y debe estar aislada para evitar condensaciones.
- Una vez instalada la unidad, comprobar su correcto funcionamiento, y explicar al usuario cómo funciona.

ATENCIÓN!
- Desconecte el suministro eléctrico antes de cualquier operación de mantenimiento o manipulación de las partes internas de la unidad.
- El fabricante declina cualquier responsabilidad por los daños resultantes de modificaciones o errores en la conexión eléctrica o hidráulica.
- El no seguimiento de las instrucciones de instalación, o usar la unidad en condiciones distintas a las que se especifican en la tabla de "Limites de Operación" de este manual, invalidarán inmediatamente la garantía de la unidad.
- El no seguimiento de los códigos de seguridad eléctricos podrían causar cortocircuitos y posteriores incendios.
- No instalar ni usar unidades dañadas.
- En caso de malfuncionamiento, desconectar la unidad del suministro eléctrico y contactar con el servicio técnico
- La operaciones de mantenimiento deben ser llevadas a cabo por personal cualificado.
- Todos los elementos usados para el embalaje de las unidades son biodegradables y reciclables.
- Deshacerse de los materiales de embalaje según la legislación local vigente.

POR

AVISOS PARA A INSTALAÇÃO

Quaisquer danos detetados no momento da receção da unidade devem ser imediatamente comunicados. Para garantir o correto funcionamento, a unidade de cassete hidráulica deve ser instalada conforme descrito neste manual. A remoção de uma unidade já instalada requer preparação específica: se necessário, consulte o seu revendedor. Após a instalação, explique ao Cliente as operações a realizar utilizando o Manual de Instruções. Entregue este manual ao cliente, uma vez que faz parte integrante do fornecimento da máquina. Manuseie as unidades com cuidado para evitar riscos ou danos superficiais.

- Ler atentamente este manual antes de proceder à instalação.
- O equipamento está em conformidade com as diretivas de baixa tensão e compatibilidade eletromagnética.
- A instalação deve ser efetuada por pessoal qualificado.
- Executar a instalação em conformidade com as normas nacionais de segurança em vigor. Em particular, assegurar a existência de uma ligação eficaz à terra.
- Verificar se a tensão e a frequência da instalação elétrica correspondem às exigidas e se a potência disponível é suficiente para o funcionamento de outros equipamentos ligados às mesmas linhas elétricas.
- Certificar-se de que a instalação elétrica de alimentação está em conformidade com as normas nacionais de segurança em vigor.
- A extensão da tubagem de drenagem de condensados da unidade interior deve ser realizada com tubo em PVC (não fornecido), com comprimento e diâmetro adequados à instalação prevista e devidamente isolado termicamente.
- Após a instalação, efetuar o ensaio funcional e instruir o utilizador sobre o correto funcionamento do climatizador.

ATENÇÃO!
- Antes de qualquer operação de manutenção e antes de aceder às partes internas da unidade, desligar a alimentação elétrica.
- O fabricante declina qualquer responsabilidade por modificações ou erros nas ligações elétricas e hidráulicas.
- O incumprimento das instruções aqui descritas ou a utilização da unidade em condições diferentes das indicadas na tabela "Limites de funcionamento" do manual da unidade implica a anulação imediata da garantia.
- O incumprimento das normas de segurança pode provocar risco de incêndio em caso de curto-circuito. Verificar se a unidade não sofreu danos durante o transporte; em caso afirmativo, apresentar reclamação imediata ao transportador.
- Não instalar nem utilizar equipamentos danificados. Em caso de funcionamento anómalo, desligar a unidade, cortar a alimentação elétrica e contactar pessoal qualificado.
- A manutenção deve ser realizada apenas por pessoal qualificado.
- Todos os materiais utilizados na construção e embalagem da unidade são ecológicos e recicláveis.
- Eliminar os materiais de embalagem em conformidade com a regulamentação em vigor.

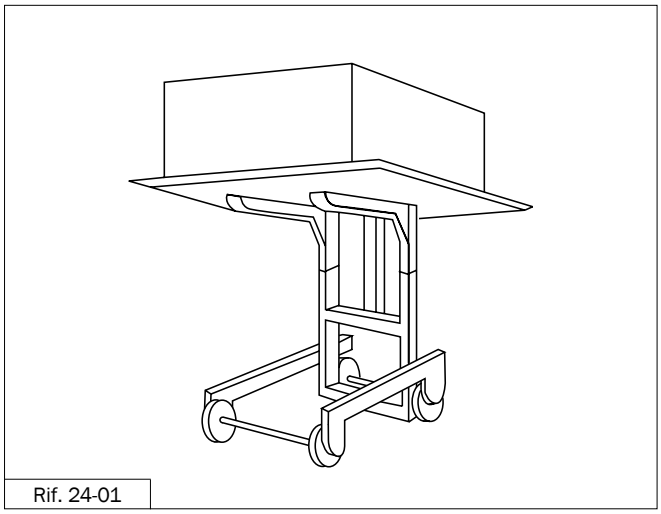

Rif. 24-01

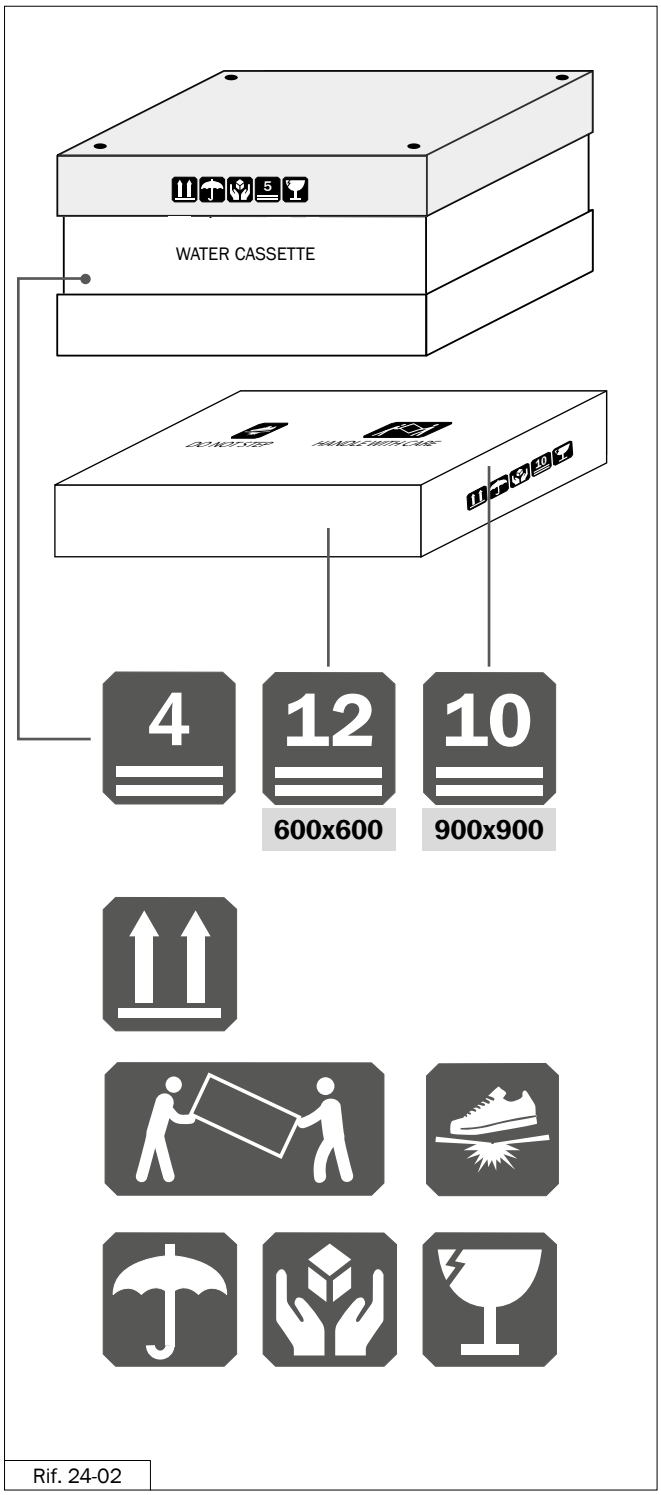

Rif. 24-02

ITA

ACCETTAZIONE, STOCCAGGIO E MOVIMENTAZIONE

Controllare, al momento della consegna dell'apparecchio, che corrisponda a quello indicato sul documento di trasporto. Verificare l'integrità degli imballi e dell'unità stessa. Se si dovessero riscontrare incongruenze con l'ordine, anomalie, danni, o fornitura incompleta, indicarlo sulla bolla di consegna e avvertire tempestivamente l'azienda. Non installare nè utilizzare apparecchi danneggiati. L'unità potrà, quindi, essere immagazzinata in locali protetti dalle intemperie con temperature comprese tra i +4°C e i +40°C. Al momento dell'installazione, trasportare l'apparecchio imballato il più vicino possibile al luogo dell'installazione. Per evitare di danneggiarlo, le parti di plastica (copertura e griglia di protezione) sono fornite in imballo separato. La movimentazione e l'installazione possono essere facilitate dall'uso di un elevatore.
ATTENZIONE!
Afferrare la cassetta per i 4 angoli. Non alzare o spostare l'unità attraverso le tubazioni dello scambiatore o dello scarico condensa.

ACCESSORI PER L'INSTALLAZIONE

Viene inclusa nella fornitura n. 1 dima di cartone per posizionare correttamente l'unità durante la fase di installazione.

SCELTA DEL LUOGO PER L'INSTALLAZIONE

AVVERTENZE!
- Installare la cassetta su di un soffitto solido, non soggetto a vibrazioni.
- Le aperture di ripresa e di mandata dell'aria non devono essere ostruite; l'aria deve poter circolare liberamente in tutto l'ambiente.
- Non installare l'unità vicino a fonti di calore, vapore o gas infiammabili.
- Installare l'unità vicino ad una presa elettrica o con un collegamento dedicato.
- Non installare la macchina in un punto direttamente esposto alla luce del sole.
- Installare la macchina dove sia facile realizzare lo scarico della condensa.
- Controllare periodicamente il funzionamento della macchina e lasciare attorno ad essa gli spazi necessari.
- Installare l'unità in modo che il filtro sia facilmente accessibile.

ENG

RECEIVING, STORE AND MOVING THE UNITS

At the moment of the delivery of the unit, make sure that it corresponds to the one indicated on the transport document. Check the integrity of the packing and the unit. Should there be any differences with the original order or any damages, anomalies, or incomplete supply, please point it out on the delivery note and inform the firm straight away. Never install or use damaged apparatuses. The unit can be stored in room protected from bad weather with temperature between the +4°C and the +40°C. Transport the packed unit near as possible to the installation place. To avoid any damage to the unit, the plastic part (frontal panel and grille) are furnished separately. The handling and the installation could be facilitated cy use of an elevator.
ATTENTION!
Catch up the cassette on the four corners. Don't lift or move the unit through the exchanger pipelines or the exhaust pipe condense.

INSTALLATION ACCESSORIES

Is included in the delivery nr. 1 cardboard mounting template to position the unit during the installation phase.

SELECTION OF CASSETTE INSTALLATION LOCATION

RECCOMENDATION!
- The unit must be installed in a solid and vibration-free ceiling.
- There should be no obstruction of the air flow into and out of the unit and the air should be evenly distributed throughout the whole room.
- Do not install the unit near sources of heat, steam or inflammable gases.
- Install the unit near an electric socket or connect it directly to the power supply.
- Do not install the unit in a place, which is exposed to direct sunlight.
- The selected place should allow easy drainage of the condensed water.
- Periodically check appliance operation and leave sufficient space for maintenance around the appliance.
- Install the unit so that the filter is easily accessible.

FRA

ACCEPTATION, STOCKAGE ET MANUTENTION DE L'UNITÉ

Contrôler, au moment de la livraison de l'appareil, qu'il correspond bien à celui indiqué sur le document de transport. Vérifier l'intégrité des emballages et de l'unité. Si l'on constate des incohérences par rapport à la commande, des anomalies, des dommages, ou une fourniture incomplète, il faut l'indiquer sur le bordereau de livraison et avertir immédiatement le Fabricant. Ne pas installer ni utiliser d'appareils endommagés. L'unité pourra, ensuite, être stockée dans des locaux protégés contre les intempéries avec des températures comprises entre +4°C et +40°C. Au moment de l'installation, transporter l'appareil emballé le plus près possible du lieu d'installation. Pour éviter de l'endommager, les parties en plastique (couverture et grille de protection) sont fournies dans un emballage séparé. La manutention et l'installation peuvent être facilitées par l'emploi d'un élévateur.
ATTENTION!
Saisir l'unité cassette par les 4 coins. Ne pas soulever ou déplacer l'unité au moyen des tuyauteries de l'échangeur thermique ou du système d'évacuation de la condensation.

ACCESSOIRES POUR L'INSTALLATION

Il sera inclus dans la fourniture n. 1 dima de carton pour positionner l'unité correctement pendant la phase d'installation.

CHOIX DE L'EMPLACEMENT POUR L'INSTALLATION

AVERTISSEMENTS!
- Installer la cassette sur un plafond solide, non soumis à vibrations.
- Les ouvertures de prise et de refoulement de l'air ne doivent pas être obstruées; l'air doit pouvoir circuler librement dans toute la pièce.
- Ne pas installer l'unité près de sources de chaleur, vapeur ou gaz inflammables.
- Installer l'unité près d'une prise électrique ou avec une connexion dédiée.
- Ne pas installer la machine à un endroit directement exposé à la lumière du soleil.
- Installer la machine à un endroit où il est facile de réaliser l'évacuation de la condensation.
- Contrôler périodiquement le fonctionnement de la machine et laisser autour de celle-ci les espaces nécessaires.
- Installer l'unité de manière à ce que le filtre soit facilement accessible.

DEU

ÜBERNAHME, LAGERUNG UND FORTBEWEGUNG DES GERÄTS

Überzeugen Sie sich bei Übernahme des Geräts, dass dieses dem auf dem Frachtbrief vermerkten entspricht. Untersuchen Sie die Verpackungen und das Gerät selbst auf Transportschäden hin. Bei Abweichungen von der Bestellung, Anomalien, Schäden oder unvollständiger Lieferung vermerken Sie dies auf dem Lieferschein und benachrichtigen Sie umgehend das Unternehmen. Keinesfalls beschädigte Geräte installieren bzw. verwenden. Das Gerät kann sodann in witterungsgeschützten Räumen bei Temperaturen zwischen +4°C und +40°C gelagert werden. Im Augenblick der Installation das Gerät in verpacktem Zustand so nahe wie möglich an den Installationsort heranbringen. Um Schäden zu vermeiden, werden die Kunststoffteile (Abdeckung und Schutzgitter) separat verpackt geliefert. Die Fortbewegung und Installation kann durch die Verwendung eines Hebemittels erleichtert werden.
ACHTUNG!
Fassen Sie die Kassette immer nur an den 4 Ecken an. Sie niemals an den Leitungen des Wärmetauschers und des Kondensatabflusses anheben.

HILFSMITTEL FÜR DIE INSTALLATION

Zur korrekten Positionierung der Einheit für die Installation liegt der Lieferung eine Pappschablone bei.

WAHL DES INSTALLATIONSORTS

HINWEISE!
- Die Kassette nur an einer soliden, vibrationsfreien Decke installieren.
- Die Öffnungen für die Luftansaug- und –ausblasgitter dürfen keineswegs verdeckt sein. Die Luft muss im gesamten Raum frei zirkulieren können.
- Installieren Sie das Gerät nicht in der Nähe von Hitze-, Dampf- oder entflammbaren Gasquellen.
- Installieren Sie das Gerät in der Nähe einer Steckdose oder mit einem dedizierten Anschluss.
- Achten Sie beim Installieren darauf, dass das Gerät keiner direkten Sonneneinstrahlung ausgesetzt ist.
- Installieren Sie das Gerät an einem Ort, der das problemlose Realisieren des Kondensatabflusses ermöglicht.
- Prüfen Sie das Gerät regelmäßig auf sein einwandfreies Funktionieren hin und lassen Sie um es die dargestellten Abstände.
- Achten Sie beim Installieren des Geräts darauf, dass der Filter leicht zugänglich ist.

ESP

RECEPCIÓN, ALMACENAJE Y MANIPULACIÓN DE LAS UNIDADES

En el momento de la recepción de la unidad, comprobar que ésta se corresponde con lo indicado en los documentos de transporte, y verificar la integridad del embalaje. En caso de observar alguna anomalía en los documentos o apreciarse algún daño, por favor anótelo en el documento de entrega. Nunca instale o use unidades dañadas. La unidad puede ser almacenada en habitaciones protegidas de ambientes nocivos, y con temperaturas entre +4°C y +40°C. Transporte la unidad lo más cerca posible del lugar de la instalación. Para evitar cualquier daño en la unidad, el panel frontal de la unidad se empaqueta por separado. La manipulación y/o instalación puede ser facilitada usando un elevador.
ATENCION!
Coja el cassette por las cuatro esquinas. No coja o mueva la unidad agarrando las tuberías del intercambiador o el tubo de drenaje.

ACCESORIOS DE INSTALACIÓN

Se incluye en el suministro n. 1 plantilla de cartón para posicionar correctamente la unidad durante la fase de instalación.

SELECCIÓN DEL ESPACIO PARA INSTALACIÓN

RECOMENDACIONES!
- La unidad debe ser instalada en un techo sólido y libre de vibraciones;
- No deben existir obstrucciones al flujo del caudal de aire y éste debe ser distribuido de forma uniforme por toda la habitación;
- No instalar la unidad cerca de fuentes de calor, vapor o gases inflamables;
- Instalar la unidad cerca de tomas eléctricas para facilitar su conexión eléctrica;
- No instalar la unidad en lugares expuestos a la luz solar directa;
- El lugar escogido debe permitir un fácil drenaje del agua de condensados;
- Periódicamente debe revisar la instalación, por lo que conviene dejar espacio libre alrededor.
- Instale la unidad de forma que el filtro sea fácilmente accesible.

POR

ACCETTAZIONE, STOCCAGGIO E MOVIMENTAZIONE

No momento da entrega do equipamento, verificar se corresponde ao indicado no documento de transporte. Verificar a integridade das embalagens e da própria unidade. Caso sejam detetadas divergências relativamente à encomenda, anomalias, danos ou fornecimento incompleto, tal deverá ser indicado na guia de entrega e comunicado imediatamente à empresa. Não instalar nem utilizar equipamentos danificados.
A unidade pode ser armazenada em locais protegidos das intempéries, com temperaturas compreendidas entre +4 °C e +40 °C. No momento da instalação, transportar o equipamento embalado o mais próximo possível do local de montagem. Para evitar danos, as partes plásticas (painel de cobertura e grelha de proteção) são fornecidas em embalagem separada. A movimentação e instalação podem ser facilitadas com a utilização de um elevador.
ATENÇÃO!
Segurar a unidade de cassete pelos 4 cantos.
Não elevar nem deslocar a unidade através das tubagens do permutador ou da drenagem de condensados.

ACESSÓRIOS PARA A INSTALAÇÃO

Está incluído no fornecimento 1 molde em cartão para posicionamento correto da unidade durante a fase de instalação.

ESCOLHA DO LOCAL DE INSTALAÇÃO

AVISOS!
- Instalar a unidade de cassete num teto sólido e não sujeito a vibrações.
- As aberturas de retorno e insuflação de ar não devem estar obstruídas; o ar deve poder circular livremente em todo o ambiente.
- Não instalar a unidade próximo de fontes de calor, vapor ou gases inflamáveis.
- Instalar a unidade próxima de uma tomada elétrica ou com alimentação dedicada.
- Não instalar a máquina em local diretamente exposto à luz solar. Instalar a máquina num local que facilite a drenagem dos condensados.
- Verificar periodicamente o funcionamento da máquina e deixar em redor da mesma os espaços necessários para manutenção.
- Instalar a unidade de modo a que o filtro fique facilmente acessível.

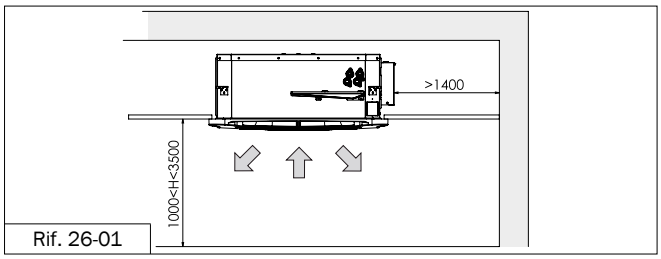

Rif. 26-01

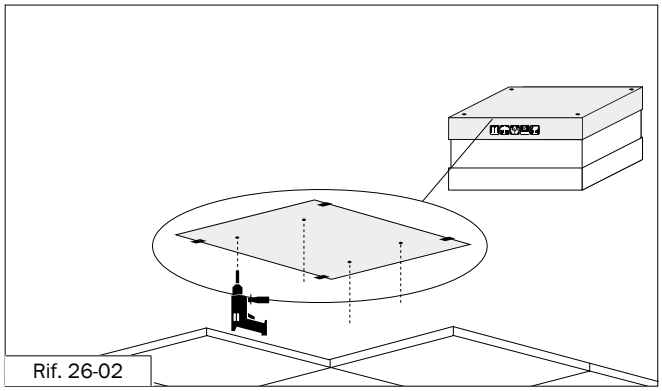
Rif. 26-02

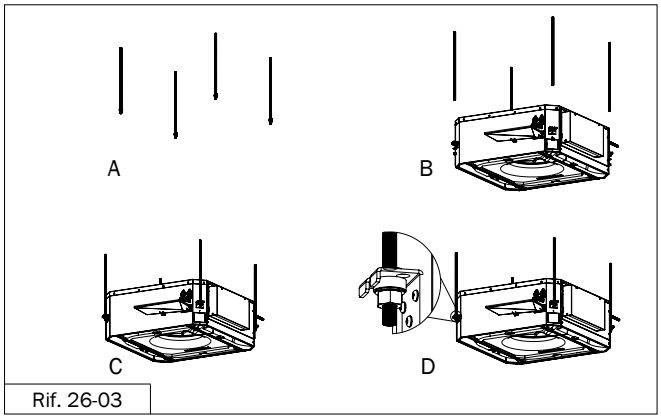

Rif. 26-03

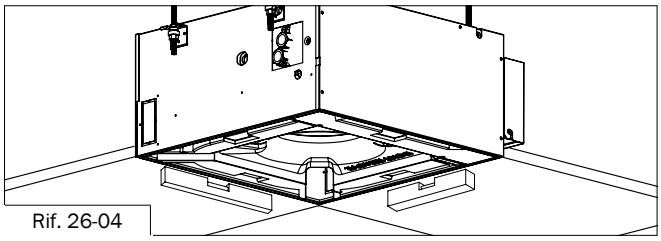
Rif. 26-04

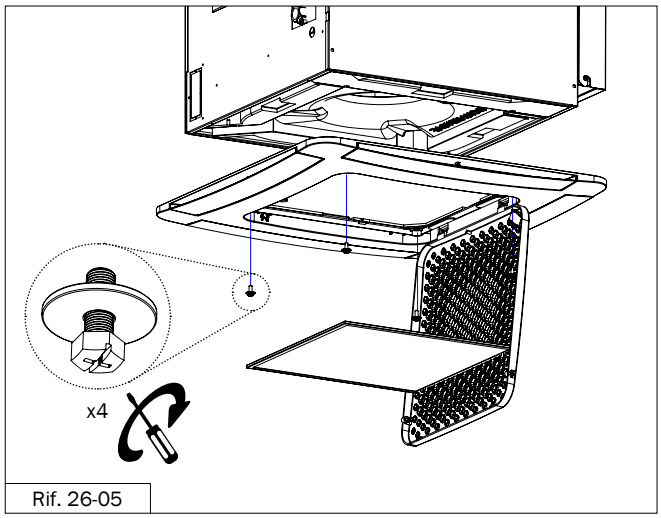

Rif. 26-05

ITA

INSTALLAZIONE

FISSAGGIO DELLA CASSETTA

Scegliere un luogo per l'installazione in maniera tale che attorno alla macchina vi siano spazi di almeno 1400 mm. Verificare che l'installazione non interferisca con l'impianto elettrico o idraulico già esistente.

Determinare la posizione e la dimensione del foro sul soffitto utilizzando la dima di cartone. Scegliere la posizione finale dell'unità nel soffitto con l'ausilio dei riferimenti stampati sulla dima di cartone.

Per il fissaggio dell'unità al soffitto, utilizzare catena o cordino di acciaio con dei tasselli adeguati come illustrato in figura (materiale non incluso nella fornitura).

Assicurarsi, con l'aiuto di una livella a bolla, che l'unità sia posizionata orizzontalmente ed adeguatamente bloccata al soffitto. Nei locali con un alto tasso di umidità, i sostegni metallici devono essere isolati mediante un materiale isolante adesivo.

FISSAGGIO DEL PANNELLO

Una volta fissata saldamente l'unità, montare la griglia di plastica fissando le viti in dotazione.
NOTA BENE: è molto importante fissare la griglia nella giusta posizione in maniera da effettuare correttamente la connessione del pannellino ricevitore con l'unità.
- Per il fissaggio del pannello utilizzare solo ed esclusivamente le 4 viti in dotazione.
L'utilizzo di viti più lunghe può danneggiare la bacinella raccogli condensa.
- Non piegare o strozzare le tubazioni dell'unità.
- Rimuovere la chiusura dei tubi dell'unità solo immediatamente prima di effettuare i collegamenti.
- Al fine di evitare la deformazione della griglia, si raccomanda di non stringere eccessivamente le viti.

ENG

INSTALLATION

FIXING THE CASSETTE

Select a place of installation where there can be a clearance of a least 140 cm around the appliance. Make sure that the installation does not interfere with existing electric wiring or plumbing.

Establish the position and size of the hole in the ceiling using the cardboard mounting template.

To fix the unit to the ceiling, use chains or steel lanyard and suitable screw anchors as shown in picture (material not included in the supply).

Use a spirit level, to make sure that the unit is level and check that it is securely fixed to the ceiling. In high humidity environments, metal supports must be insulated using adhesive insulating material.

FIXING THE PANEL

After installation of the unit, mount the grille using the 4 screws provided.
ATTENTION: It is very important to fix the grille in the right position for correct connection of the receiver panel to the unit.
- To fix the panel only use the 4 supplied screws.
Do not use other kinds of screws or you could damage the condensate drain pan.
- Do not bend or narrow the unit piping.
- Do not remove the cap from the unit piping until immediately before connecting the pipes.
- To prevent deformation of the air intake grille, do not overtighten the screws.

FRA

INSTALLATION

FIXATION DE LA CASSETTE

Choisir un lieu pour l'installation permettant de laisser autour de la machine des espaces d'au moins 140 cm. Vérifier si l'installation n'interfère pas avec le système électrique ou hydraulique déjà existant.

Il faut déterminer la position et la dimension du trou sur le plafond en utilisant le dima de carton. Choisir la position finale de l'unité dans le plafond avec le secours des références imprimé sur le dima de carton.

Pour fixer l'appareil au plafond, utiliser des chaînes ou une lanière en acier et des ancres de vis appropriées comme indiqué sur l'image. (matériel non inclus dans la fourniture).

S'assurer, à l'aide d'un niveau à bulle, que l'unité est positionnée horizontalement et adéquatement fixée au plafond. Dans les locaux présentant un taux d'humidité élevé, les supports métalliques doivent être isolés au moyen d'un matériau isolant adhésif.

FIXATION DU PANNEAU

Une fois l'unité fermement fixée, monter la grille en plastique en fixant les vis fournies à cet effet.
ATTENTION: il est très important de fixer la grille dans la bonne position de manière à effectuer correctement la connexion du petit panneau récepteur avec l'unité.
- Pour la fixation du panneau, utiliser seulement et exclusivement les 4 vis fournies à cet effet. L'utilisation de vis plus longues peut endommager la cuvette recueillant l'eau de condensation.
- Ne pas plier ou étrangler les tuyaux de l'unité.
- Enlever la fermeture des tuyaux de l'unité seulement immédiatement avant l'exécution des connexions.
- Afin d'éviter la déformation de la grille, il est recommandé de ne pas serrer excessivement les vis.

DEU

INSTALLATION

BEFESTIGUNG DES KASSETTENKLIMAGERÄTS

Wählen Sie den Installationsort so, dass rund um die Maschine mindestens 140 cm. Überzeugen Sie sich, dass die Installation in keiner Weise mit der schon bestehenden Elektrik oder Hydraulik interferiert.

Bestimmen Sie die Position und die Größe der an der Decke erforderlichen Bohrung mithilfe der Pappschablone. Wählen Sie die endgültige Postion der Einheit an der Decke mit Hilfe der auf der Pappschablone eingezeichneten Linien.

Benutzen SIe Ketten oder Stahlseile mit geeigneten Dübeln um das Gerät an der Decke zu befestigen. (nicht mitgeliefertes Material).

Überzeugen Sie sich mithilfe einer Wasserwaage, dass das Gerät waagrecht positioniert und richtig an der Decke befestigt ist. In Räumen mit hoher Feuchtigkeit müssen die Metallhalterungen mit selbstklebendem Isoliermaterial isoliert werden.

BEFESTIGUNG DES VERKLEIDUNGSPANEELS

Nach dem Befestigen des Geräts mit den mitgelieferten Schrauben das Kunststoffgitter anbringen.
MERKE: Es ist wichtig, das Gitter in der richtigen Position zu befestigen, damit der Anschluss der Empfangsblende an das Gerät richtig stattfinden kann.
Für die Befestigung des Verkleidungspaneels dürfen ausschließlich nur die 4 mitgelieferten Schrauben verwendet werden. Das Verwenden längerer Schrauben kann zu Schäden an der Kondensatwanne führen.
- Die Leitungen des Geräts weder knicken noch verdrehen.
- Die Verschlüsse der Geräteleitungen erst unmittelbar vor dem Anschließen entfernen.
- Drehen Sie die Schrauben nicht zu fest zu, um Verformungen des Gitters zu vermeiden.

ESP

INSTALACIÓN

FIJACIÓN DEL CASSETTE

Escoja un lugar para la instalación donde pueda haber un espacio libre de al menos 140 cm. alrededor de la unidad. Asegurarse de que la instalación no interfiera con cableado eléctrico o alguna otra tubería existente.

Determinar la posición y el tamaño del agujero en el techo utilizando la plantilla de cartón. Seleccionar la posición final de la unidad en el techo con la ayuda de las referencias impresas en la plantilla de cartón.

Para fijar la unidad al techo, use cadenas o cables de acero y anclajes atornillados adecuados, como se muestra en la figura (material no incluido con el suministro de la unidad).

Utilice un nivel para asegurar su correcta nivelación y compruebe la seguridad de la fijación. En caso de presencia de humedad, los soportes metálicos deberán de material tratado ó estar aislados.

FIJACIÓN DEL PANEL

Una vez instalada la unidad, montar el panel utilizando los tornillos suministrados.
ATENCION: Es muy importante fijar el panel en la posición correcta para poder conectar los conectores del panel a la unidad.
- Fijar el panel solo con los 4 tornillos suministrados. No usar otra clase de tornillos ya que se podría dañar la bandeja de condensados.
- No doblar o estrangular los tubos de conexión.
- No quitar los tapones de las conexiones de las tuberías hasta el momento de la conexión.
- Para prevenir deformaciones en el panel, no apriete en exceso los tornillos de fijación.

POR

INSTALAÇÃO

FIXAÇÃO DO CASSETE

Escolher um local de instalação que garanta um espaço livre mínimo de 1400 mm em redor da unidade. Verificar que a instalação não interfere com as instalações elétricas ou hidráulicas existentes.

Determinar a posição e as dimensões da abertura no teto utilizando o molde de cartão. Definir a posição final da unidade no teto com a ajuda das referências impressas no molde de cartão.

Para a fixação da unidade ao teto, utilizar corrente ou cabo de aço com buchas adequadas, conforme ilustrado na figura (material não incluído no fornecimento).

Com o auxílio de um nível de bolha, assegurar que a unidade esteja posicionada horizontalmente e devidamente fixada ao teto. Em locais com elevado nível de humidade, os suportes metálicos devem ser isolados com material isolante autoadesivo.

FIXAÇÃO DO PAINEL

Após a fixação segura da unidade, montar a grelha de plástico apertando os parafusos fornecidos.
NOTA IMPORTANTE: é fundamental fixar a grelha na posição correta para assegurar a correta ligação do painel recetor à unidade.
- Para a fixação do painel, utilizar exclusivamente os 4 parafusos fornecidos.
A utilização de parafusos mais compridos poderá danificar a bandeja de recolha de condensados.
- Não dobrar nem estrangular as tubagens da unidade.
- Remover as tampas de proteção das tubagens da unidade apenas imediatamente antes de efetuar as ligações.
- Para evitar deformações da grelha, recomenda-se não apertar excessivamente os parafusos.

600x600

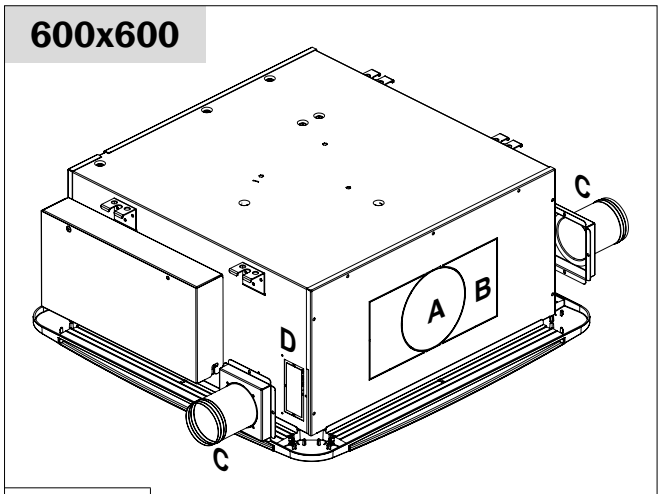

Rif. 28-01

900x900

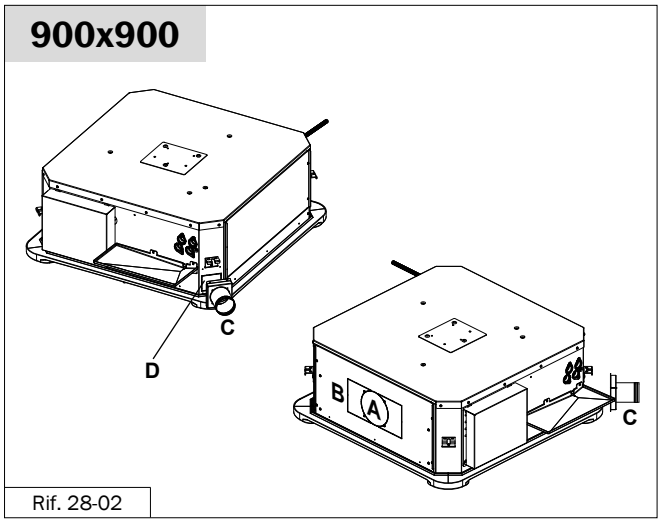

Rif. 28-02

A	ITA	Foro pretranciato per la distribuzione dell'aria in locale attiguo Ø 150 mm
	ENG	Knockout for air supply to an adjacent room Ø 150 mm
	FRA	Orifice prétranché pour la distribution de l'air dans un local voisin Ø 150 mm
	DEU	Vorgestanzte Öffnung, Ø 150 mm, für die Luftverteilung in den angrenzenden Raum
	ESP	Agujero para aire a otra sala Ø 150 mm
	POR	Furo pré-cortado para distribuição de ar em ambiente adjacente Ø 150 mm.
B	ITA	Foro pretranciato per la distribuzione dell'aria in locale attiguo 300x150 mm
	ENG	Knockout for air supply to an adjacent room 350x100 mm
	FRA	Orifice prétranché pour la distribution de l'air dans un local voisin 350x100 mm
	DEU	Vorgestanzte Öffnung, 350 x 100 mm, für die Luftverteilung in den angrenzenden Raum
	ESP	Agujero para aire a otra sala 350x100 mm
	POR	Recorte pré-estampado para distribuição de ar em ambiente adjacente 300x150 mm.
C	ITA	(ACCESSORIO) Raccordo per la ripresa dell'aria esterna Ø 80 mm (Non comprensivo di altre parti di collegamento)
	ENG	(ACCESSORY) Ø 80 mm circular spigot for fresh air intake (Not inclusive of other connecting parts)
	FRA	(ACCESSOIRE) Le raccordement pour la reprise de l'air extérieur devra etre de Ø 80 mm (Non inclus d'autres pièces de raccordement)
	DEU	(ZUBEHÖRTEIL) Außenluftanschluss Ø 80 mm Keine weiteren Teile enthalten
	ESP	(ACCESORIO) Enlace para la reanudación del aire exterior Ø 80 mm (No incluye otras piezas de conexión)
	POR	(ACESSÓRIO) Conexão para captação de ar exterior Ø 80 mm (Não inclui outras peças de ligação)
D	ITA	Foro pretranciato per la ripresa dell'aria esterna 100x45 mm (Non comprensivo di altre parti di collegamento)
	ENG	Knockout for fresh air intake 100x45 mm (Not inclusive of other connecting parts)
	FRA	Orifice prétranché pour la prise de l'air extérieur 100x45 mm (Non inclus d'autres pièces de raccordement)
	DEU	Vorgestanzte Öffnung, 100 x 45 mm, für den Frischlufteintritt Keine weiteren Teile enthalten
	ESP	Agujero para aire externa 100x45 mm (No incluye otras piezas de conexión)
	POR	Recorte pré-estampado para captação de ar exterior 100x45 mm (Não inclui outras peças de ligação)

ITA

SISTEMA DI RICIRCOLO E RICAMBIO DELL'ARIA

- Le aperture laterali consentono la realizzazione separata di un condotto di aspirazione aria esterna di rinnovo e di mandata aria in un locale attiguo.

ARIA ESTERNA DI RINNOVO

Rimuovere il pre-trancio in lamiera e l'isolante. I condotti possono essere di tipo flessibile in poliestere (con anima spiralata in acciaio) oppure in alluminio corrugato, rivestiti esternamente con materiale anticondensa. Le superfici non coibentate possono essere rivestite con isolante anticondensa (es. neoprene espanso, 6 mm di spessore).
L'inosservanza di queste istruzioni può causare gocciolamenti dovuti alla condensa; l'azienda non risponde di eventuali danni.

Per la mandata in locale attiguo e la ripresa aria esterna rimuovere il pretrancio in lamiera e l'isolante.

ATTENZIONE!
La mandata d'aria verso il locale attiguo richiede la chiusura almeno della bocchetta corrispondente al condotto.

PESI E IMBALLI

ENG

CHANGE OF AIR AND RECIRCULATION SYSTEM

- Side knockouts allow connection of a duct for fresh air intake and for conditioning an adjacent room.

FRESH AIR RENEWAL

Remove the knockout holes and the insulation. The ducts may be in flexible polyester (with steel spiral core) or in corrugated aluminium lagged with anti-condensate material. Upon completion of installation, surfaces that have not been insulated may be covered with anti-condensate insulating material (e.g.: 6 mm thick expanded neoprene).
Failure to comply with these instructions could cause dripping due to the condensate; the manufacturer cannot be held responsible for any damage.

For air supply to an adjacent room and fresh air intake remove sheet knockout holes anr the insulation.

ATTENTION!
Ducting air to an adjacent room requires the closure of at least the corresponding duct end.

WEIGHTS AND PACKAGING

Unità - *Unit*

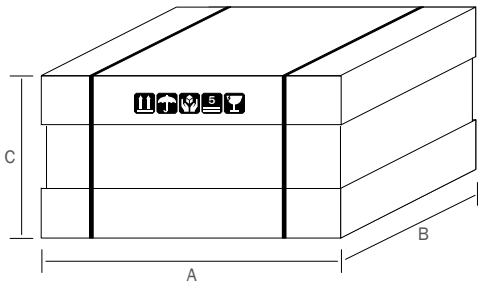

Pannello - *Panel*

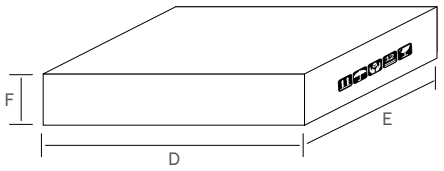

FRA

SYSTÈME DE CIRCULATION ET RENOUVELLEMENT DE L'AIR

- Les ouvertures latérales permettent la réalisation séparée d'un conduit d'aspiration air extérieur de renouvellement et de refoulement air dans un local voisin.

AIR EXTÉRIEUR DE RENOUVELLEMENT

Enlever la pre-tranche en tôle et l'isolant. Les conduits peuvent être de type flexible en polyester (avec âme spiralée en acier) ou bien en aluminium ondulé, revêtus extérieurement avec du matériau anticondensation. Les surfaces non isolées peuvent être revêtues avec de l'isolant anticondensation (par ex. néoprène expansé, 6 mm d'épaisseur).
Le non-respect de ces instructions peut causer des égouttements dus à la condensation; le Fabricant décline toute responsabilité pour les éventuels dommages.

Pour l'envoyée en pièce contiguë et la reprise air extérieur enlever la pre-tranche en tôle et l'isolant.

ATTENTION!
Le refoulement d'air vers le local voisin exige la fermeture au moins de l'aérateur correspondant au conduit

POIDS ET EMBALLAGE

DEU

ABLUFT- UND LUFTWECHSEL SYSTEM

- Die seitlichen Öffnungen ermöglichen das separate Realisieren einer Frischluftansaugungsleitung und eines Luftaustritts in einen angrenzenden Raum.

FRISCHLUFT VON AUßEN

Entfernen Sie die Blech-Vorstanzung und die Isolierung. Die Durchgänge können von flexibler Art aus Polyester (mit Stahlspiralenkern) oder aus Wellaluminium sein und müssen außen mit schwitzwassergeschütztem Material beschichtet werden, sein. Alle nicht isolierten Oberflächen müssen mit schwitzwassergeschütztem Material beschichtet werden (z.B.: mit 6 mm starkem Neoprenschaum).
Das Nichtbeachten dieser Anleitungen kann das Herabtropfen von Kondensat zur Folge haben. Der Hersteller haftet keinesfalls für darauf zurückzuführende Schäden.

Entfernen Sie für den Luftaustritt in Nebenräume und den Außenluftanschluss die Vorstanzung im Blech und die Isolierung.

ACHTUNG!
Der Luftaustritt in den angrenzenden Raum verlangt nach dem Schließen von mindestens einer Leitungsöffnung.

GEWICHTE UND VERPACKUNG

ESP

CAMBIO DEL SISTEMA DE RECIRCULACION DE AIRE

- Los agujeros laterales pre-taladrados permiten conectar un conducto para impulsar aire a una sala adyacente a fin de climatizarla.

AIRE DE RENOVACIÓN

Retire la lamina pre-cortada y el material aislante. Los conductos pueden ser de poliéster flexible (forrados de aluminio) o de aluminio coarrugado con el interior en material aislante. Como complemento a la instalación, si la superficie exterior del conducto no ha sido aislada, puede cubrirse con material aislante anti-condensación (6 mm espesor).
El no cumplimiento de estas instrucciones podría causar goteos debido a la condensación; el fabricante de la unidad no puede hacerse responsable de los daños ocasionados.

Para el flujo del aire en una habitación adyacente y la reanudación del aire exterior retire la lamina pre-cortada y el material aislante.

ATENCIÓN!
El conducto conectado a la unidad debe estar completamente aislado de fugas.

PESOS Y EMBALAJES

POR

SISTEMA DE RECIRCULAÇÃO E RENOVAÇÃO DO AR

- As aberturas laterais permitem a realização separada de uma conduta de aspiração de ar exterior de renovação e de insuflação de ar para uma divisão adjacente.

AR EXTERIOR DE RENOVAÇÃO

Remover a pré-abertura em chapa metálica e o isolamento. As condutas podem ser do tipo flexível em poliéster (com espiral interna em aço) ou em alumínio corrugado, revestidas exteriormente com material anticondensação. As superfícies não isoladas podem ser revestidas com isolamento anticondensação (ex.: neoprene expandido com 6 mm de espessura).
O não cumprimento destas instruções pode provocar gotejamento devido à condensação; a empresa não se responsabiliza por eventuais danos.

Para a insuflação em divisão adjacente e a captação de ar exterior, remover a pré-abertura em chapa metálica e o isolamento.

ATENÇÃO!
A insuflação de ar para a divisão adjacente requer o fecho de, pelo menos, a grelha correspondente à conduta.

PESOS E EMBALAGENS

	UNITÀ *UNIT*			PANNELLO *ABS* *ABS PANEL*			PANNELLO METALLO *METAL PANEL*	
	dimensioni *dimension*	peso netto *net weight*	peso lordo *gross weight*	dimensioni *dimension*	peso netto *net weight*	peso lordo *gross weight*	peso netto *net weight*	peso lordo *gross weight*
	[mm] (AxBxC)	[kg]	[kg]	[mm] (DxExF)	[kg]	[kg]	[kg]	[kg]
MOD. 61	790 x 760 x 335	20	22	730 x 730 x 115	3	4	7,5	9
MOD. 62	790 x 760 x 335	21	23	730 x 730 x 115	3	4	7,5	9
MOD. 63	790 x 760 x 335	23	25	730 x 730 x 115	3	4	7,5	9
MOD. 64	790 x 760 x 335	24	26	730 x 730 x 115	3	4	7,5	9
MOD. 65	790 x 760 x 335	24	26	730 x 730 x 115	3	4	7,5	9
MOD. 81	790 x 760 x 335	23	25	730 x 730 x 115	3	4	7,5	9
MOD. 82	790 x 760 x 335	24	26	730 x 730 x 115	3	4	7,5	9
MOD. 83	790 x 760 x 335	24	26	730 x 730 x 115	3	4	7,5	9
MOD. 83C	790 x 760 x 335	24	26	730 x 730 x 115	3	4	7,5	9
MOD. 84	790 x 760 x 335	24	26	730 x 730 x 115	3	4	7,5	9
MOD. 84C	790 x 760 x 335	24	26	730 x 730 x 115	3	4	7,5	9
MOD. 71	1050 x 1005 x 380	40	43	965 x 970 x 115	5,5	7,5	13	15
MOD. 72	1050 x 1005 x 380	45	48	965 x 970 x 115	5,5	7,5	13	15
MOD. 73	1050 x 1005 x 380	45	48	965 x 970 x 115	5,5	7,5	13	15
MOD. 91	1050 x 1005 x 380	41	44	965 x 970 x 115	5,5	7,5	13	15
MOD. 92	1050 x 1005 x 380	46	49	965 x 970 x 115	5,5	7,5	13	15
MOD. 93	1050 x 1005 x 380	46	49	965 x 970 x 115	5,5	7,5	13	15
MOD. 94	1050 x 1005 x 380	46	49	965 x 970 x 115	5,5	7,5	13	15

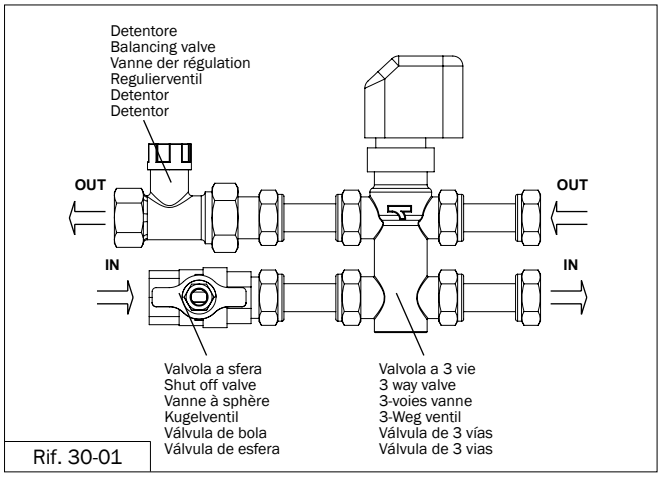

Rif. 30-01

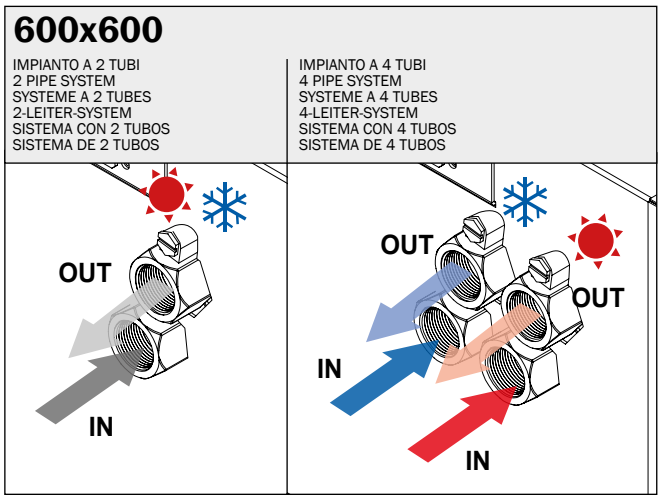

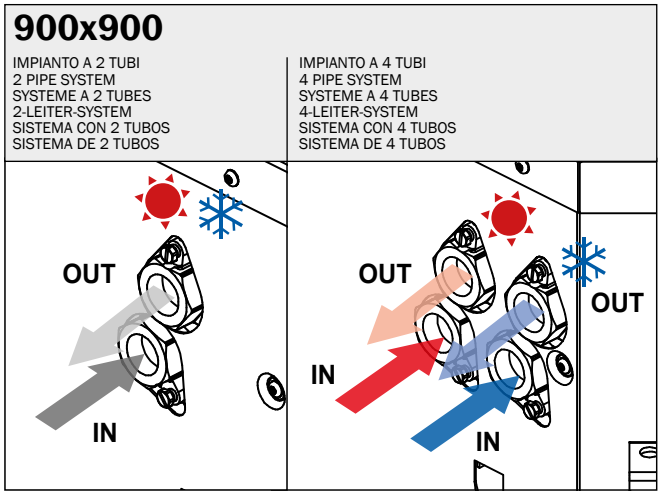

ITA

COLLEGAMENTO DELLE TUBAZIONI

COLLEGAMENTO STANDARD ALL'IMPIANTO DI RISCALDAMENTO E REFRIGERAZIONE

ATTENZIONE! É OBBLIGATORIO L' INSTALLAZIONE DELLA VALVOLA SE NON É GIÀ INTEGRATA ALL'INTERNO DELL'UNITÀ!

Di seguito elenchiamo i motivi per cui è necessario installare la valvola a 3 vie:

- Cassette con scheda elettronica a bordo
1) Se non viene chiuso il flusso dell'acqua attraverso la valvola, al raggiungimento della temperatura ambiente, il sensore aria installato in aspirazione viene influenzato dallo scambiatore che per convezione naturale lo raffredda o lo riscalda. Il risultato è che l'unità non regola correttamente la temperatura o non parte.
2) L'unità ha un sistema di protezione che interviene chiudendo il flusso dell'acqua tramite la valvola nei casi in cui:
a) Vi è un problema di scarico condensa (se non ho la valvola che chiude il flusso dell'acqua la batteria continua a condensare provocando la tracimazione dalla bacinella di raccolta condensa).
b) L'utente sbaglia ad inserire da telecomando il modo di funzionamento: caldo anziché freddo.
c) La temperatura dell'acqua sale a 70°C (temperatura che danneggia la bacinella di raccolta condensa principale)
3) L'unità è stata progettata per riscaldare e raffrescare l'ambiente aprendo e chiudendo il flusso dell'acqua: questo permette di avere una regolazione ottimale all'interno del locale in cui si trova.

- Cassette con e senza scheda elettronica a bordo
4) Se l'unità rimane spenta per molto tempo in modalità raffreddamento e non viene chiuso il flusso dell'acqua, si possono formare delle goccioline di condensa in corrispondenza delle bocchette di mandata aria e quindi un conseguente gocciolamento dell'unità.

ATTENZIONE!
- Utilizzate sempre chiavi di dimensioni adeguate per fissare o allentare le tubazioni dell'acqua;
- È di fondamentale importanza isolare adeguatamente i tubi, le valvole e le connessioni al fine di evitare la formazione di condensa che potrebbe gocciolare sui controsoffitti causando notevoli problemi.
Gli attacchi idraulici sono fissati alla struttura dell'unità in modo da evitare rotture durante l'allacciamento delle tubazioni; si consiglia comunque di tenere il raccordo fisso con una chiave. L'attacco superiore della batteria è provvisto di valvolina di sfogo aria, l'attacco inferiore di valvolina di drenaggio, manovrabili con chiave da 10 mm o con cacciavite (notare che la batteria è solo parzialmente drenabile; per il completo drenaggio si consiglia di soffiare aria nella batteria).

ENG

WATER CONNECTIONS

STANDARD WATER CONNECTION TO HEATING/ COOLING SYSTEM

ATTENTION! IT IS COMPULSORY TO INSTALL THE VALVE!

The following reasons explain why it is necessary to install the 3-way valve:

- Cassettes with a control board onboard
1) If the water flow is not closed via the valve when the room temperature is reached, the air sensor installed in intake mode is conditioned by the heat exchanger that cools it or heats it via natural convection. The result is that the unit will not adjust the temperature correctly or it will not go on.
2) The unit has a protection system that intervenes by closing the water flow via the valve in cases such as:
a) Where there is a condensate discharge problem (if the valve does not close the water flow, the battery will continue to condense, causing the condensation basin to overflow).
b) The user inserts the incorrect function on the remote control: hot as opposed to cold.
c) The water temperature rises to 70 °C (which damages the main condensation basin)
3) The unit has been developed to heat and cool the environment by means of water flow control: this allows for optimal adjustment inside the room where it is installed.

- Cassettes with and without a control board onboard
4) If the unit remains turned off for a long time in cooling mode and the water flow is not closed, droplets of condensation may form at the air outlets, which will subsequently lead to a dripping unit.

ATTENTION!
- Always use suitably sized wrenches to fix or slacken the water pipes.
- It is essential to insulate pipes, valves and connections correctly in order to avoid the formation of condensation, which could drip into suspended ceilings causing considerable problems.
The water connections are fixed to the unit body to avoid damage when pipes are connected. It is advisable to tighten the connection with a wrench. The upper coil connection is fitted with an air valve and the lower connection with a drain valve, suitable for a 10 mm wrench or screwdriver. (The coil is only partially drainable; it is advisable to blow air into the coil for complete drainage)

FRA

CONEXION DES TUYAUX

CONNEXION STANDARD À L'INSTALLATION DE CHAUFFAGE ET RÉFRIGÉRATION

ATTENTION! IL EST OBLIGATOIRE L' INSTALLATION DE LA SOUPAPE SI ELLE N'EST PAS COMPLÉTÉE DÉJÀ À L'INTÉRIEUR DE L'UNITÉ!

Ci-dessous nous énumérons les motifs pour lesquels il est nécessaire d'installer la vanne à 3 voies:

- Cassettes avec carte électronique

1) Si le flux de l'eau n'est pas fermé au moyen de la vanne, une fois que la température ambiante est atteinte, le détecteur d'air installé au niveau de l'aspiration est influencé par l'échangeur qui par convection naturelle le refroidit ou le réchauffe. Le résultat est donc que l'unité ne règle pas correctement la température et ne démarre pas.
2) L'unité a un système de protection qui intervient en fermant le flux de l'eau au moyen de la vanne dans les cas où:
a) Il y a un problème d'évacuation des condensats (si la vanne qui ferme le flux de l'eau n'est pas présente, la batterie continue à produire de la condensation en provoquant le débordement du bac de récolte des condensats).
b) L'utilisateur se trompe en insérant avec la télécommande le mode de fonctionnement: chaud au lieu de froid.
c) La température de l'eau monte à 70°C (température qui abîme le bac de récolte principal des condensats).
3) L'unité a été développée pour chauffer et refroidir l'environnement au moyen d'un contrôle du débit d'eau: cela permet d'avoir un réglage optimal à l'intérieur du local où on se trouve.

- Cassettes avec et sans carte électronique
4) Si l'unité reste éteinte pendant longtemps en mode refroidissement et si le flux de l'eau n'a pas été fermé, des gouttes de condensation peuvent se former au niveau des bouches de refoulement de l'air , en entraînant par conséquent un goutte à goutte de l'unité.

ATTENTION!
- Utiliser toujours des clés de dimensions appropriées pour serrer ou desserrer les tuyaux de l'eau;
- Il est fondamental d'isoler adéquatement les tuyaux, les vannes et les connexions afin d'éviter la formation de condensation qui pourrait dégoutter sur les faux plafonds en causant de graves problèmes.
Les raccords hydrauliques sont fixés à la structure de l'unité de manière à éviter des ruptures pendant le raccordement des tuyaux; il est conseillé en tout cas de tenir le raccord fixe avec une clé. Le raccord supérieur de l'échangeur thermique est équipé d'un robinet de purge d'air, le raccord inférieur de robinet de drainage, manœuvrables avec une clé de 10 mm ou avec un tournevis. (Il convient de remarquer que l'échangeur n'est que partiellement drainable; pour le drainage complet, il est conseillé de souffler de l'air dans l'échangeur thermique).

DEU

ANSCHLUSS DER LEITUNGEN

STANDARDANSCHLUSS AN DIE HEIZ- UND KÜHLANGALE

ACHTUNG! FALLS DAS VENTIL NICHT IN DIE EINHEIT INTEGRIERT IST, MUSS ES SEPARAT INSTALLIERT WERDEN!

Nachfolgend wird erläutert, weshalb es notwendig ist, ein 3-Wege-Ventil zu installieren.

- Kassette mit Elektrosteuerung

1) Wenn der Wasserdurchsatz nicht über das Ventil unterbrochen wird, kommt es durch den Wärmetauscher bei Erreichen der Umgebungstemperatur zur Beeinflussung des im Einlass installierten Luftfühlers, der durch die natürliche Umluft entweder abgekühlt oder erwärmt wird. Die Folge sind die ausbleibende Temperaturregulierung durch die Einheit, oder die fehlende Betriebseinschaltung.
2) Die Einheit ist mit einem Schutzsystem ausgerüstet, das bei Bedarf in den folgenden Fällen den Wasserdurchsatz über das Ventil unterbricht:
a) Es besteht ein Problem beim Kondensatablauf (wenn kein Ventil zur Unterbrechung des Wasserdurchsatzes vorhanden ist, fährt die Batterie mit der Kondensatbildung fort, wodurch es zum Überlaufen des in der Wanne gesammelten Kondenswassers kommt).
b) Der Benutzer gibt über Fernbedienung die falsche Betriebsfunktion ein: Warm statt kalt.
c) Die Wassertemperatur steigt auf 70°C an (bei dieser Temperatur wird die Hauptkondensatwanne beschädigt)
3) Das Gerät wurde entwickelt um die Umgebung über Wasserdurchflussregelung zu heizen und zu kühlen: Auf diese Weise ist eine optimale Regulierung in dem Raum, in dem sie sich befindet, gewährleistet.

- Kassette mit und ohne Elektrosteuerung
4) Wird die Einheit im Kühlmodus über längere Zeit ausgeschaltet, ohne dass die Wasserzufuhr unterbrochen wird, können sich Kondensattropfen an den Luftzufuhrlöchern bilden, und das System beginnt zu tropfen.

ACHTUNG!
- Verwenden Sie stets geeignet bemessene Schlüssel für das Befestigen und Lockern der Wasserleitungen.
- Es ist von grundlegender Bedeutung, die Rohre, die Ventile und die Anschlüsse richtig zu isolieren, um die Bildung von Kondensat zu vermeiden, das auf die Hängedecke tropfen und so beachtliche Probleme verursachen könnte.
Die hydraulischen Anschlüsse sind an der Struktur des Geräts befestigt, um so Brüche beim Anschließen der Leitungen zu vermeiden; es empfiehlt sich trotzdem, den Anschluss mit einem Schlüssel nachzuziehen. Der obere Batterieanschluss verfügt über ein Entlüftungsventil, der untere Anschluss über ein Entwässerungsventil, das mit einem 10-mm-Schlüssel oder einem Schraubenzieher betätigt werden kann (dabei ist zu berücksichtigen, dass die Batterie nur teilweise entleert werden kann; um sie vollkommen zu entleeren, empfiehlt es sich, Luft in die Batterie einzublasen).

ESP

CONEXIONES DE AGUA

CONEXIONES DE AGUA ESTÁNDAR PARA REFRIGERACIÓN/CALEFACCIÓN

¡ATENCIÓN! SE REQUIERE LA INSTALACIÓN DE LA VÁLVULA SI NO ESTÁ YA INCLUIDA EN LA UNIDAD!

A continuación enumeramos los motivos por los cuales es necesario instalar una válvula de tres vías:

- Cassettes con tarjeta electrónica de control
1) Si no se cierra el flujo del agua a través de la válvula, cuando se alcanza la temperatura ambiente, el sensor de aire instalado en la aspiración es influenciado por el intercambiador, que por lo enfría o lo calienta convección natural. A consecuencia de esto la unidad no regula correctamente la temperatura y no se enciende.
2) La unidad tiene un sistema de protección que interviene cerrando el flujo del agua mediante la válvula cuando:
a) Existe un problema en el desagüe de condesados (si la válvula no cierra el flujo del agua, la batería continua la condensación, provocando el desbordamiento de la cubeta de recogida de condensados).
b) El usuario se equivoca al introducir el modo de funcionamiento con el mando: Calefacción en lugar de Refrigeración.
c) La temperatura del agua sube a 70°C (esta temperatura daña la cubeta principal de recogida de condensados)
3) La unidad ha sido desarrollada para calentar y enfriar el medio ambiente mediante el control del flujo de agua: esto permite obtener una regulación perfecta dentro del local en que se encuentra.

- Cassettes con y sin tarjeta electrónica de control
4) Si la unidad permanece apagada durante mucho tiempo en Modo Refrigeración y no se cierra el flujo de agua se pueden formar gotas de condensados en las bocas de salida de aire, con el consiguiente goteo de la unidad.

ATENCIÓN!
- Use siempre tuercas de medida adecuada para fijar las tuberías de agua.
- Es imprescindible aislar correctamente las tuberías, válvulas y conexiones para evitar formación de condensados y fugas de agua, que podrían causar daños externos.
Las conexiones de agua se encuentran fijadas al cuerpo de la unidad para evitar daños cuando se conecten las tuberías. Las conexiones se deben realizar con tuercas. Las conexiones inferiores de agua llevan una válvula de drenaje, con un tornillo roscado de 10 mm. (La batería solamente se vaciará de forma parcial; será necesario soplar aire para un total vaciado de agua).

POR

LIGAÇÃO DAS TUBAGENS

LIGAÇÃO STANDARD AO SISTEMA DE AQUECIMENTO E ARREFECIMENTO

ATENÇÃO! É OBRIGATÓRIA A INSTALAÇÃO DA VÁLVULA, CASO ESTA NÃO ESTEJA JÁ INTEGRADA NO INTERIOR DA UNIDADE!

De seguida indicam-se os motivos pelos quais é necessária a instalação da válvula de 3 vias:

- Cassetes com placa eletrónica incorporada
1) Se o fluxo de água não for interrompido através da válvula, após atingir a temperatura ambiente, o sensor de ar instalado na aspiração será influenciado pelo permutador, que por convecção natural o arrefece ou aquece.
O resultado é que a unidade não regula corretamente a temperatura ou não arranca.
2) unidade possui um sistema de proteção que atua fechando o fluxo de água através da válvula nos seguintes casos:
a) Problema na drenagem de condensados (se não existir válvula para interromper o fluxo de água, a bateria continuará a condensar, provocando o transbordo da bandeja de recolha de condensados).
b) O utilizador seleciona incorretamente o modo de funcionamento no controlo remoto: aquecimento em vez de arrefecimento.
c) A temperatura da água sobe até 70°C (temperatura que pode danificar a bandeja principal de recolha de condensados).

3) A unidade foi concebida para aquecer e arrefecer o ambiente através da abertura e fecho do fluxo de água; isto permite obter uma regulação ótima da temperatura no espaço onde está instalada.

- Cassetes com e sem placa eletrónica incorporada
4) Se a unidade permanecer desligada durante muito tempo em modo de arrefecimento e o fluxo de água não for interrompido, podem formar-se gotas de condensação junto às grelhas de insuflação de ar, provocando posteriormente o gotejamento da unidade.

ATENÇÃO!
Utilizar sempre chaves de dimensão adequada para apertar ou desapertar as tubagens de água;
É fundamental isolar adequadamente as tubagens, válvulas e ligações, de forma a evitar a formação de condensados que possam pingar sobre os tetos falsos, causando danos significativos.
As ligações hidráulicas estão fixadas à estrutura da unidade de modo a evitar ruturas durante a ligação das tubagens; recomenda-se, no entanto, segurar a união fixa com uma chave.
A ligação superior da bateria está equipada com uma válvula de purga de ar, enquanto a ligação inferior possui uma válvula de drenagem, ambas acionáveis com chave de 10 mm ou chave de fendas. (Note que a bateria é apenas parcialmente drenável; para uma drenagem completa recomenda-se insuflar ar no interior da bateria.)

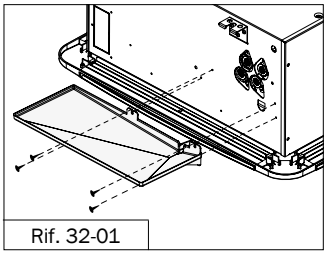
Rif. 32-01

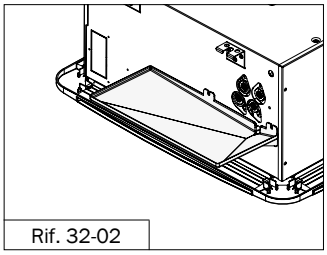
Rif. 32-02

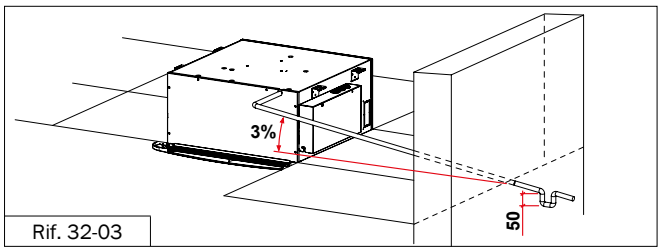

Rif. 32-03

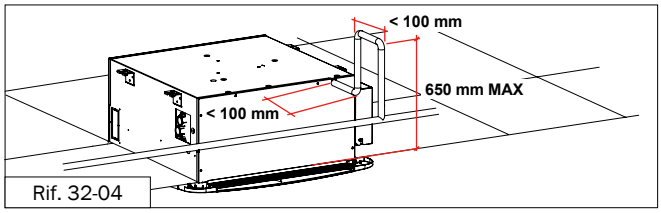

Rif. 32-04

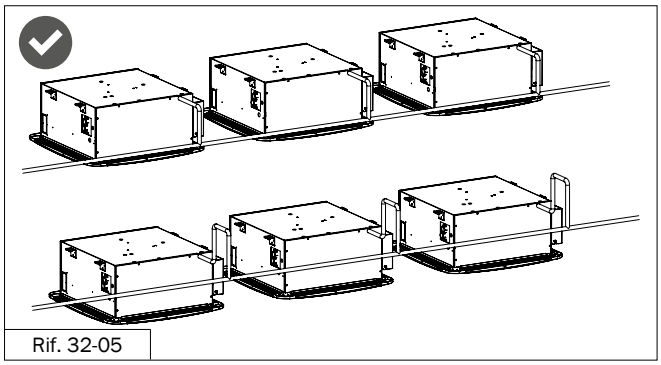
Rif. 32-05

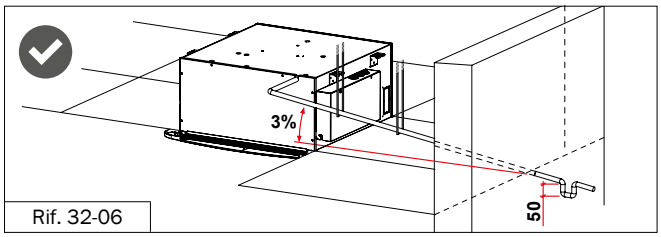

Rif. 32-06

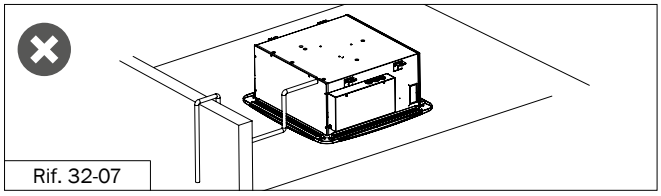
Rif. 32-07

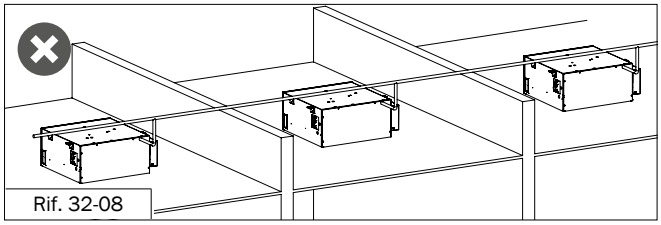
Rif. 32-08

ITA

MONTAGGIO DELLA BACINELLA AUSILIARIA

a) Togliere il tappo di plastica presente sulla macchina in corrispondenza dello scarico condensa. NON spingerlo verso l'interno della cassetta.
Accoppiare l'ugello con il foro (scarico condensa bacinella ausiliaria).
b) Facendo attenzione che la vaschetta raccolta condensa sia orizzontale, utilizzare le viti appropriate di montaggio (fornite a corredo) per fissare la vaschetta alla cassetta.

SCARICO CONDENSA

ATTENZIONE!
LO SCARICO CONDENSA DELL'UNITÀ È UN PUNTO FONDAMENTALE PER LA BUONA RIUSCITA DELL'INSTALLAZIONE. ISOLARE ADEGUATAMENTE E CORRETTAMENTE I TUBI!
Per assicurare un corretto deflusso dell'acqua di condensa, il tubo di scarico condensa deve avere una pendenza del 3%, senza ostruzioni. Prevedere inoltre un sifone profondo almeno 50 mm per evitare cattivi odori.

Per scaricare l'acqua ad un livello maggiore, installare una pompa scarico condensa ausiliaria con bacinella di raccolta e regolatore di livello (non compresa negli accessori standard). É consigliato installare un galleggiante per fermare il flusso d'acqua in caso di gusto della pompa.

Quando si installano più unità vicine, con un unico tubo di scarico per la condensa, verificare che il tubo sia di portata sufficiente e che sia posizionato ad un livello leggermente inferiore a quello della macchina

Il tubo dello scarico condensa deve essere fissato con dei supporti intermedi al fine di evitare che il tubo si deformi. Il tubo di scarico deve essere leggermente inclinato verso il basso tale da favorire il deflusso della condensa.

Evitare che il tubo di scarico venga piegato o diretto verso l'alto.

Mantenere dislivello tra il tubo di scarico e l'unità.

ATTENZIONE!
- A fine lavori, controllare il regolare deflusso dell'acqua di condensa dalla bacinella al tubo di scarico (prima di bloccare l'eventuale controsoffitto)!
- In stato di allarme scarico condensa, viene chiusa la valvola di zona e bloccata la ventilazione.

ENG

INSTALLATION OF AUXILIARY DRAIN PAN

a) Remove the plastic cap from the condensate drain outlet on the water cassette. Do NOT push the cap into the cassette.
Fit the nozzle into the hole (auxiliary condensate drain pan outlet).
b) Fix the auxiliary drain pan to the unit using the relative screws provided in the kit, ensuring that the condensate pan is level.

CONDENSATE DRAINAGE

ATTENTION!
CONDENSATE DRAINAGE IS FUNDAMENTAL FOR GOOD OPERATION OF THE WATER CASSETTE. LAG THE PIPES SUITABLY AND CORRECTLY.
To ensure a correct flow of the condensed water, the water drainage pipe must have a slope of 3% without obstructions. Install a trap at least 50 mm deep in order to avoid unpleasant smells.

To drain the condensate at a higher level, install condensate drain pump with collecting tray and float valve (not included in the standard accessories). A float valve is recommended to stop the flow of water in the event of pump failure.

When several units are installed near to each other and only one condensate drain hose is used, make sure that the capacity of the hose is sufficient and that it is positioned on a slightly lower level than the appliance.

The condensate drain hose should be fixed using intermediate mounts to prevent deformation of the hose. The drain hose should slope slightly downwards to encourage drainage of the condensed water.

The drain hose is bent or points upwards.

Keep difference in height between the drain hose and the unit.

ATTENTION!
- Ultimately verify the smooth flow of condensate water from the basin to the discharge pipe (before blocking the dropped ceiling)!
- If the condensate drainage alarm is activated, the zone valve is closed and the fan turned off.

FRA

MONTAGE DE LA CUVETTE AUXILIAIRE RECUEILLANT L'EAU DE CONDENSATION

a) Enlever le bouchon en plastique présent sur la machine en correspondance de l'évacuation de l'eau de condensation. NE PAS le pousser vers l'intérieur de la cassette.
Accoupler le gicleur avec l'orifice (évacuation condensation cuvette auxiliaire).
b) En veillant à ce que la cuvette recueillant l'eau de condensation se trouve bien horizontale, utiliser les vis appropriées de montage (fournies à cet effet) pour fixer la cuvette à l'unité cassette.

PURGE DES CONDENSATS

ATTENTION!
L'ÉVACUATION DE L'EAU DE CONDENSATION DE L'UNITÉ EST UN POINT FONDAMENTAL POUR LA BONNE RÉUSSITE DE L'INSTALLATION. ISOLER ADÉQUATEMENT ET CORRECTEMENT LES TUYAUX!
Pour assurer un flux correct de l'eau condensée, le tuyau d'évacuation de la condensation doit avoir une inclinaison de 3%, sans obstructions. Prévoir en outre un siphon d'une profondeur d'au moins 50 mm pour éviter les mauvaises odeurs.

Pour décharger l'eau à un niveau supérieur, installer une pompe d'évacuation de l'eau de condensation avec cuvette de collecte et régulateur de niveau (non comprise dans les accessoires standards).Il est conseillé d'installer un flotteur pour arrêter le flux d'eau en cas de panne de la pompe.

Quand on installe plusieurs unités voisines, avec un seul tuyau d'évacuation pour la condensation, vérifier si le tuyau présente un débit suffisant et est positionné à un niveau légèrement inférieur à celui de la machine.

Le tuyau d'évacuation de la condensation doit être fixé avec des supports intermédiaires afin d'éviter la déformation du tuyau. Le tuyau d'évacuation doit être légèrement incliné vers le bas de manière à favoriser l'écoulement de la condensation.

Le tuyau d'évacuation est plié ou dirigé vers le haut.

Maintenir la différence de hauteur entre le tuyau d'évacuation et l'unité.

ATTENTION!
- A la fin de l'opération, contrôler si la sortie de l'eau de condensation se fait régulièrement depuis le bac jusqu'au tube d'évacuation (avant de bloquer l'éventuel faux plafond)!
- En condition d'alarme évacuation condensation, la vanne de zone est fermée et la ventilation est interrompue.

DEU

ANBRINGEN DER ZUSÄTZLICHEN KONDENSATWANNE

a) Entfernen Sie den Plastikstopfen beim Kondensatabfluss. Schieben Sie die Kassette NICHT nach innen. Verbinden Sie die Düse mit der Bohrung (Kondensatabfluss der zusätzlichen Wanne).
b) Achten Sie dabei darauf, dass die Kondensatwanne waagrecht positioniert ist und verwenden Sie die (mitgelieferten) geeigneten Schrauben zum Befestigen der Wanne an die Kassette).

KONDENSATABFLUSS

ACHTUNG!
DER KONDENSATABFLUSS IST FÜR DAS GELINGEN DER INSTALLATION VON GRUNDSÄTZLICHER BEDEUTUNG. DIE ROHRE RICHTIG ISOLIEREN!
Damit das Kondensatwasser richtig abfließen kann, muss die Abflussleitung ein Gefälle von 3%,haben und unbehindert durchfließbar sein. Um eventuellen Geruchsbelästigungen vorzubeugen, sorgen Sie bitte auch für ein mindestens 50 mm tiefes Siphon.

Um das Wasser in einer noch höheren Ebene ableiten zu können, ist die Installation einer Kondensatableitpumpe mit Kondensatwanne und Standregler erforderlich (gehört nicht zum Standardzubehör). Es wird empfohlen, ein Schwimmerventil zu installieren, um den Fluss des Wassers im Falle eines Pumpenausfalls zu stoppen.

Bei Installation mehrerer nebeneinander liegender Geräte mit nur einer Kondensatabflussleitung stellen Sie bitte sicher, dass die Leitung über einen genügend großen Durchsatz verfügt und dass sie leicht unter der Geräteebene positioniert ist.

Die Kondensatabflussleitung muss mit Zwischenhalterungen befestigt werden, damit sie sich nicht verformt. Die Abflussleitung muss leicht nach unten geneigt sein, damit das Kondensat leichter abfließen kann.

Die Abflussleitung wird gebogen oder nach oben gerichtet.

Halten Höhenunterschied zwischen dem Ablaufschlauch und dem Gerät.

ACHTUNG!
- Nach Beendigung der Arbeit überprüfen Sie den geregelten Ablauf des Kondensatwassers aus der Kondensatwanne in das Abflussrohr (bevor die eventuelle Zwischendecke befestigt wird)!
- Bei Auftreten des den Kondensatabfluss betreffenden Alarms wird das jeweilige Ventil geschlossen und die Ventilation blockiert.

ESP

INSTALACIÓN DE BANDEJA AUXILIAR

a) Quitar el tapón de plástico de vaciado de la bandeja de condensados. NO presionar el tapón hacía el cassette. Colocar el tubo en el agujero (la salida de la bandeja auxiliar de condensados).
b) Fije la bandeja auxiliar de drenaje a la unidad usando los tornillo suministrados con el kit, asegurando que la bandeja se encuentra a nivel.

DRENAJE DE CONDENADOS

ATENCIÓN!
EL DRENAJE DE CONDENSADOS ES IMPRESCINDIBLE PARA UN BUEN FUNCIONAMIENTO DEL CASSETTE DE AGUA. SELLE DE FORMA CORRECTA LA TUBERÍA.
Para asegurar un correcto flujo de agua, el tubo de drenaje debe tener un pendiente del 3%, sin obstrucciones. Instale un sifón de 50 mm de profundidad mínima para evitar desagradables olores.

Para drenajes superiores debe instalarse un bomba de condensados adicional (no suministrada con el equipo). Se recomienda instalar un flotador para detener el flujo de agua en caso de fallo de la bomba.

Cuando varias unidades son instaladas unas junto a otras y se usa una sola tubería de drenaje, asegurarse de que la medida del tubo sea capaz de recoger el agua de todas las unidades y que se encuentre posicionado con el nivel adecuado.

El tubo de drenaje debe ser fijado usando de forma intermitente fijaciones para evitar deformaciones. El tubo debe mantener una correcta pendiente para asegurar un correcto flujo de agua.

El tubo de drenaje tiene curvas con puntos elevados.

Mantenga diferencia de altura entre tubo de drenaje y la unidad.

ATENCION!
- Al finalizar la instalación, comprobar que el flujo del agua de condensados desde la cubeta al tubo de desagüe sea correcto ¡antes de cerrar el falso techo!
- Si la alarma de condensados se activa, la válvula de agua (si la hay) y el ventilador se paran.

POR

MONTAGEM DA BANDEJA AUXILIAR

a) Remover o tampão de plástico existente na unidade na zona correspondente ao dreno de condensados.
NÃO o empurrar para o interior do cassete.
Acoplar o bocal ao orifício (dreno de condensados da bandeja auxiliar).
b) Certificando-se de que a bandeja de recolha de condensados está na horizontal, utilizar os parafusos de montagem apropriados (fornecidos juntamente com a unidade) para fixar a bandeja ao cassete.

DRENAGEM DE CONDENSADOS

ATENÇÃO!
A DRENAGEM DE CONDENSADOS DA UNIDADE É UM ELEMENTO FUNDAMENTAL PARA O SUCESSO DA INSTALAÇÃO.
ISOLAR ADEQUADAMENTE E CORRETAMENTE AS TUBAGENS!
Para assegurar um correto escoamento da água de condensados, o tubo de drenagem deve ter uma inclinação de 3%, sem obstruções. Além disso, deve ser previsto um sifão com profundidade mínima de 50 mm para evitar maus odores.

Para descarregar a água para um nível superior, instalar uma bomba auxiliar de drenagem de condensados com bandeja de recolha e regulador de nível (não incluída nos acessórios standard). Recomenda-se a instalação de um flutuador para interromper o fluxo de água em caso de avaria da bomba.

Quando forem instaladas várias unidades próximas com um único tubo de drenagem de condensados, verificar se o tubo possui capacidade suficiente e se está posicionado a um nível ligeiramente inferior ao da unidade.

O tubo de drenagem de condensados deve ser fixado com suportes intermédios, de forma a evitar deformações.
O tubo de drenagem deve apresentar uma ligeira inclinação descendente para favorecer o escoamento dos condensados.

Evitar que o tubo de drenagem fique dobrado ou direcionado para cima.

Manter um desnível entre o tubo de drenagem e a unidade.

ATENÇÃO!
-No final da instalação, verificar o correto escoamento da água de condensados da bandeja para o tubo de drenagem (antes de fechar o eventual teto falso)!
- Em estado de alarme de drenagem de condensados, a válvula de zona é fechada e a ventilação é interrompida.

600x600

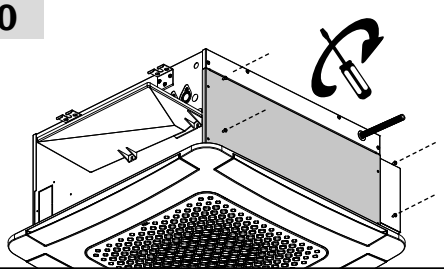

Rif. 34-01

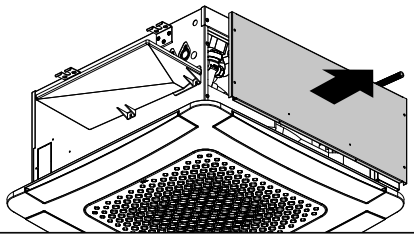

Rif. 34-02

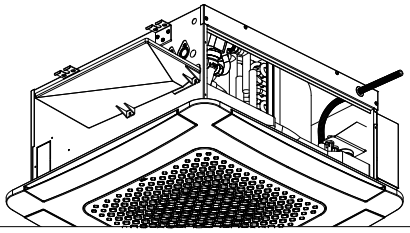

Rif. 34-03

900x900

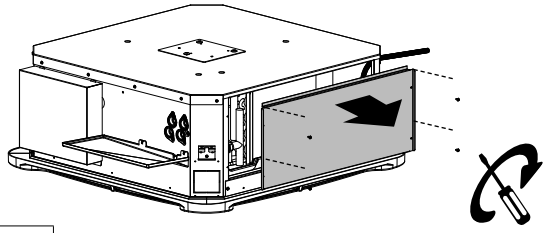

Rif. 34-04

600x600

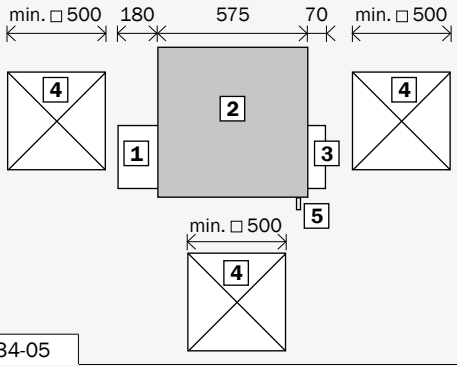

Rif. 34-05

900x900

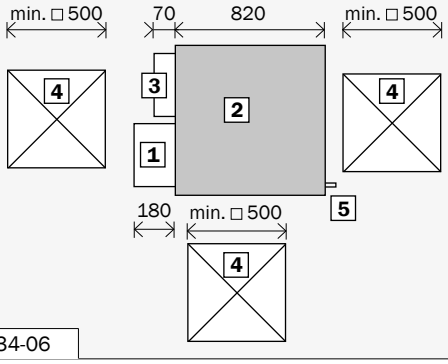

Rif. 34-06

ITA

Oltre all'accessibilità alla parte interna dell'unità attraverso la rimozione della griglia frontale in ABS, nel caso di installazioni su controsoffitti modulari, l'operazione di manutenzione è resa ancora più semplice e veloce grazie all'innovativo sistema EasyWaySystem, che permette l'accesso a tutti i principali componenti che necessitano di manutenzione ordinaria o straordinaria grazie ad un pannello laterale facilmente removibile che consente di evitare la tipica procedura di rimozione della griglia, del filtro e della bacinella di raccogli condensa. Una volta rimosso il pannello laterale sono immediatamente raggiungibili i principali componenti, quali le valvole, la pompa di scarico condensa e relativo galleggiante, la bacinella raccogli condensa e tutti i cablaggi elettrici.
Il sistema EasyWaySystem garantisce inoltre la possibilità di intervenire sull'unità dalla parte laterale invece che dalla parte inferiore, con notevoli vantaggi per l'operatore che dovrà svolgere l'attività di manutenzione.
Ultimate le operazioni di manutenzione rimontare sempre il pannello.

Aperture di ispezione

Nel caso in cui il contro-soffitto non sia realizzato con pannelli modulari (quadrotte) e orditure di sostegno tali da acconsentirne l'accesso, si dovranno realizzare delle botole di ispezione sui lati indicati a disegno in funzione del modello, tali da poter raggiungere ed operare sulle connessioni idrauliche ed elettriche dell'unità.

1 Vaschetta raccolta condensa

2 Ventilconvettore a cassetta

3 Scatola elettrica

4 Botola di ispezione

5 Scarico condensa

ENG

Maintenance operations can be even simpler and faster thanks to the EasyWaySystem above all when unit is installed in modular false ceilings, allowing an excellent accessibility to all the main components in need of ordinary or extraordinary maintenance, thanks to an easily removed side panel that allows to avoid the typical procedure to remove grill, filter and main drain pan.
Once the side panel is removed the main components such as the valves, condensate drain pump, float, main drain pan and all the electric cabling can be easily accessed.
The EasyWaySystem system guarantees the possibility to work on the unit from the side rather than from below, with remarkable advantages for the maintenance operator.
After maintenance operations, install the front panel.

Inspection openings

If the false ceiling is not made with modular panels (tiles) and support frames such as to allow access, inspection hatches must be made on the sides indicated in the drawing according to the model, such as to be able to reach and operate on the hydraulic and electrical connections of the unit.

1 Auxiliary drain pan

2 Cassette fan coil unit

3 Electric box

4 Inspection covers

5 Condensate drainage

FRA

Pour accéder à la partie interne de l'unité, il suffit d'enlever la grille frontale en ABS, sans devoir utiliser d'outils.
En cas d'installations à des faux plafonds modulaires, l'opération d'entretien peut être encore plus simple et rapide grâce au système EasyWaySystem qui permet d'accéder à tous les principaux composants pour lesquels un entretien de routine ou extraordinaire est nécessaire grâce à un panneau latéral facile à démonter. Cela permet d'éviter la procédure typique des produits traditionnels vendus actuellement sur le marché pour l'entretien desquels il faut enlever si bien le filtre que le bac de récolte des condensats.
Après avoir enlevé le panneau latéral, on accède immédiatement aux principaux composants tels que les vannes, la pompe de relevage des condensats, le flotteur, le bac et tous les câblages électriques. Le système EasyWaySystem garantit la possibilité d'intervenir sur l'unité par le côté et non pas par le dessous, ce qui représente un avantage non négligeable pour l'opérateur qui devra se charger de l'entretien.
Après les opérations de maintenances, installer le panneau avant.

Ouvertures d'inspection

Si le faux plafond n'est pas réalisé avec des panneaux modulaires (tuiles) et des cadres de support de manière à permettre l'accès, des trappes d'inspection doivent être réalisées sur les côtés indiqués sur le dessin selon le modèle, de manière à pouvoir atteindre et opérer sur le connexions hydrauliques et électriques de l'unité.

1 Cuvette auxiliaire recueillant l'eau de condensation

2 Cassette à eau

3 Boîte électrique

4 Trappes de révision

5 Purge des condensats

DEU

Durch die Entfernung des Frontgitters aus ABS erhält man ohne Verwendung von Werkzeug Zugang zu den internen Komponenten.
Im Fall, dass das Gerät an einer Rasterdecke installiert ist, kann die Wartung dank des
EasyWaySystems, das den Zugang zu allen Hauptbauteilen, die der ordentlichen oder außerordentlichen Wartung zu unterziehen sind, über eine leicht abnehmbare Seitenblende ermöglicht werden und somit erleichtert und beschleunigt werden. Dadurch wird die für die traditionellen Produkte auf dem Markt typische Vorgangsweise bei der Entfernung des Filters und des Kondenswasserbeckens vermieden. Nach der Entfernung der Seitenblende sind alle Hauptbauteile wie die Ventile, die Kondenswasserabflusspumpe, der Schwimmer, das Becken und die gesamte elektrische Verkabelung sofort erreichbar.
Das EasyWaySystem bietet die Möglichkeit, die Eingriffe am Gerät von der Seite und nicht von der Unterseite aus durchzuführen, was dem Personal, das die Wartung durchführen muss, beachtliche Vorteile bringt.
Nach Abschluss der Wartungsarbeiten ist die Blende wieder zu montieren.

Revisionsöffnungen

Wenn die Zwischendecke nicht aus modularen Paneelen (Fliesen) und Stützrahmen besteht, um den Zugang zu ermöglichen, müssen an den in der Zeichnung angegebenen Seiten je nach Modell Inspektionsluken angebracht werden, um die erreichen und bedienen zu können hydraulische und elektrische Anschlüsse des Gerätes.

1 Kondensatwanne für Ventile

2 Wasser-kassetten

3 Elektroanschlusskasten

4 Revisionsklappen

5 Kondensatanschluss

ESP

El acceso a la parte interna de la unidad se realiza retirando la rejilla frontal de ABS sin la necesidad de herramientas.
Para las instalaciones en falsos techos modulares, las operaciones de mantenimiento son más sencillas y rápidas mediante el sistema EasyWaySytem, que permite acceder a todos los componentes principales que requieren un mantenimiento ordinario o extraordinario, dicho sistema presenta un panel lateral fácilmente removible para no tener que efectuar el procedimiento típico de retirada del filtro y de la bandeja de condensados como sucede en los productos tradicionales comercializados. Tras retirar el panel lateral se accede inmediatamente a los componentes principales: bomba de descarga condensados, flotador, bandeja y todos el cableado eléctrico.
El sistema EasyWaySystem asegura la opción de intervenir en la unidad por la parte lateral y no por la parte inferior, con notables ventajas para el operador encargado del mantenimiento.
Después de las operaciones de mantenimiento, instale el panel frontal.

Aberturas de inspección

Si el falso techo no está hecho con paneles modulares (azulejos) y marcos de soporte como para permitir el acceso, las trampillas de inspección deben hacerse en los lados indicados en el dibujo de acuerdo con el modelo, para poder alcanzar y operar en el Conexiones hidráulicas y eléctricas de la unidad.

1 Bandeja auxiliar

2 Cassette de agua

3 Caja electrica

4 Cubiertas de inspección

5 Drenaje de condenados

POR

Além da acessibilidade à parte interna da unidade através da remoção da grelha frontal em ABS, no caso de instalações em tetos falsos modulares, a operação de manutenção torna-se ainda mais simples e rápida graças ao inovador sistema EasyWaySystem, que permite o acesso a todos os principais componentes sujeitos a manutenção ordinária ou extraordinária através de um painel lateral facilmente removível, evitando assim o procedimento típico de remoção da grelha, do filtro e da bandeja de recolha de condensados.
Uma vez removido o painel lateral, os principais componentes ficam imediatamente acessíveis, tais como as válvulas, a bomba de drenagem de condensados e respetivo flutuador, a bandeja de recolha de condensados e todas as ligações elétricas. O sistema EasyWaySystem garante ainda a possibilidade de intervir na unidade pela parte lateral em vez da parte inferior, proporcionando vantagens significativas ao operador responsável pelas operações de manutenção.
Após a conclusão das operações de manutenção, reinstalar sempre o painel.

Aberturas de inspeção

Caso o teto falso não seja realizado com painéis modulares e respetiva estrutura de suporte que permitam o acesso à unidade, deverão ser previstas portas de inspeção nos lados indicados no desenho, de acordo com o modelo, de forma a permitir o acesso e a intervenção nas ligações hidráulicas e elétricas da unidade.

1 Bandeja de recolha de condensados

2 Ventiloconvector tipo cassete

3 Caixa elétrica

4 Porta de inspeção

5 Drenagem de condensados

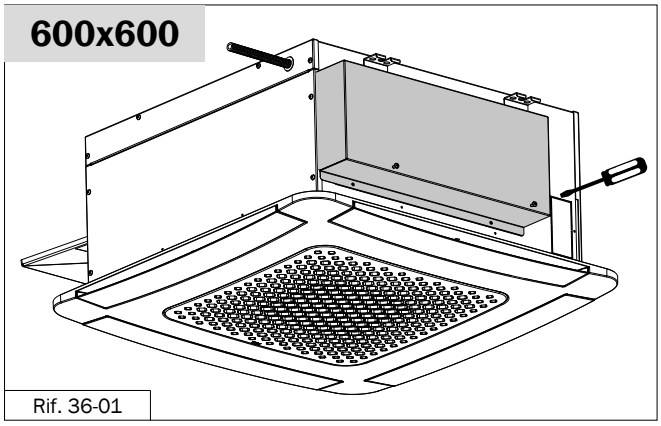

Rif. 36-01

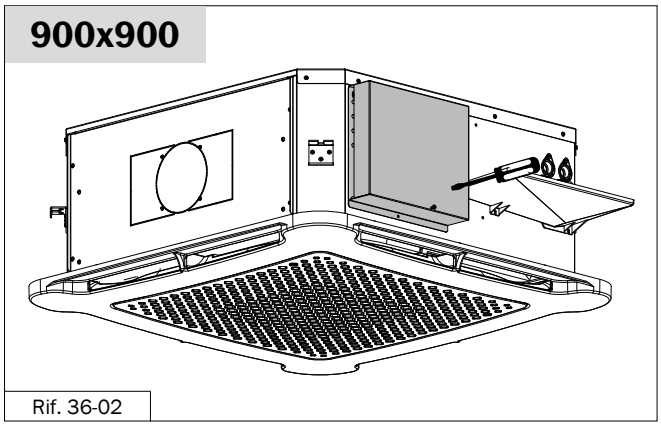

Rif. 36-02

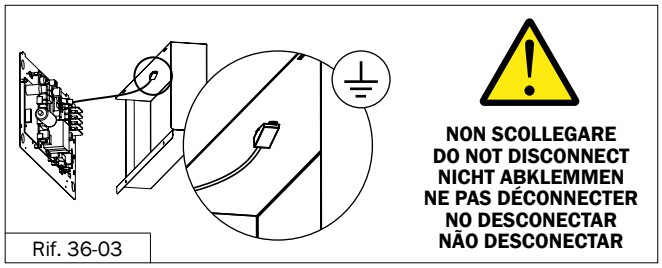

Rif. 36-03

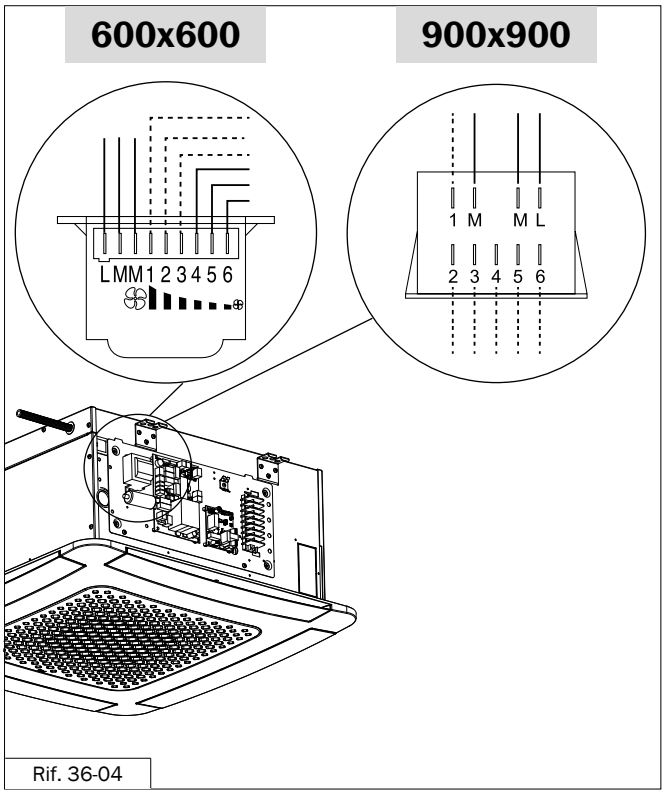

Rif. 36-04

ITA

COLLEGAMENTI ELETTRICI

ACCESSO AL QUADRO COMANDO

Le connessioni elettriche devono essere sempre eseguite sulla morsettiera.

ATTENZIONE!
Prima di effettuare le connessioni elettriche, assicurarsi che la linea di alimentazione sia priva di tensione, controllando che l'interruttore generale sia in posizione OFF.

I collegamenti elettrici devono essere eseguiti solo da personale qualificato ed abilitato alla professione.
Verificare che la rete sia monofase 230Vca/1ph/50Hz (± 10%).
Il funzionamento dell'apparecchio con tensioni non comprese nei limiti suddetti ne compromette il funzionamento e fa decadere la garanzia.
Tenere presente che modifiche elettriche, meccaniche e manomissioni fanno decadere la garanzia.
I cavi di alimentazione motore ed accessori provenienti da canaline o tubazioni, devono rimanere all'interno degli stessi fino all'interno delle macchine.
La linea di alimentazione deve essere dotata almeno di interruttore sezionatore magnetotermico e differenziale conforme alle norme Europee.

UNITÀ CON MOTORE ECM

Realizzare l'impianto di alimentazione dedicato alla/alle sole cassette e dotato di interruttore magnetotermico differenziale di classe A.
Installare un interruttore differenziale da 30 mA ogni 4 unità cassetta.
Un numero maggiore di unità collegate allo stesso interruttore differenziale non garantisce il corretto funzionamento.
Nell'unità cassetta tipo RC, il controllo a bordo gestisce autonomamente e automaticamente la velocità di rotazione del motore ECM, il controllo delle valvole di immissione acqua, la regolazione della temperatura ambiente.
Nell'unità cassetta di tipo NC, il controllo della velocità di rotazione del motore ECM e delle valvole è demandato ad un controllo/termostato esterno (a cura del cliente).
Il controllo/termostato esterno deve prevedere un segnale proporzionale 0-10Vdc per il motore ECM e un segnale on/off 230 Vac per il controllo delle valvole di immissione acqua all'unità cassetta.

MODIFICA DELLA VELOCITÀ DI ROTAZIONE DEL MOTORE

UNITÀ CON MOTORE ASINCRONO A 3 VELOCITÀ

Il motore del ventilconvettore a cassetta dispone di 6 velocità, di cui 3 collegate in fabbrica.
Per utilizzare velocità diverse rispetto a quelle cablate in fabbrica potete inserire i fili di minima, media e massima su 3 dei 6 morsetti numerati (1..6) tenendo presente che l'andamento delle velocità segue lo schema.

ATTENZIONE!
I COLLEGAMENTI AI MORSETTI L, M, M, NON DEVONO ESSERE ASSOLUTAMENTE MODIFICATI!

ENG

ELECTRICAL CONNECTIONS

ACCESS TO THE CONTROL PANEL

The electrical connections must be carried always on the terminal board

ATTENTION!
Before carrying out electrical connections, ensure that the electricity supply has been cut off, checking that the on-off switch is in the OFF position.

Only qualified electricians should carry out the electrical connections.
Check that the mains supply is single-phase 230 Vac/1/50 Hz (± 10%).
Operating the appliance with voltages outside the above limits could cause malfunction and renders the warranty null and void.
Any electrical and mechanical alterations or tampering render the warranty null and void.
The motor and accessories power cables in channels or conduits should remain inside the same until they are inside the appliances.
The power supply line should be fitted with at least a circuit breaker complete with residual current circuit breaker according to European standards.

UNIT WITH ECM MOTOR

Realize a dedicated power supply line to the water cassettes equipped with a class A circuit breaker.
Install a 30 mA residual current circuit breaker for every 4 cassette units. A larger number of units connected to the same RCCB does not guarantee a correct operation.
In the RC type cassette unit, the on-board control manages the ECM motor rotation speed, the control of the water inlet valves, the control of the room temperature.
In the NC type, the control of the rotation speed of the ECM motor and the valves is entrusted to an external control / thermostat (by the customer).
The external control / thermostat must have a 0-10Vdc proportional output signal for the ECM motor rotation speed and a 230 Vac on / off signal for controlling the water inlet valves to the cassette unit.

CHANGING THE MOTOR SPEEDS OF ROTATION

UNIT WITH 3 SPEED ASYNCHRONOUS MOTOR

The water cassette motor has 6 speed settings, 3 of which are connected in the factory.
To use other speeds than those wired up in the factory, the minimum, medium and maximum wires may be connected onto 3 of the 6 numbered terminals (1...6), taking into account that the speeds follow a sequence as shown in the diagram.

CAUTION!
UNDER NO CIRCUMSTANCES SHOULD THE CONNECTIONS TO THE TERMINALS L, M, M BE CHANGED!

FRA

BRANCHEMENTS ÉLECTRIQUES

ACCÈS AU TABLEAU DE COMMANDE

Les connexions électriques doivent être réalisées toujours sur le bornier.

ATTENTION!
Avant d'effectuer les connexions électriques, s'assurer que la ligne d'alimentation n'est pas sous tension, en contrôlant que l'interrupteur général se trouve sur la position OFF.

Les connexions électriques doivent être exécutées uniquement par un personnel qualifié et autorisé à l'exécution de la profession. Vérifier si le réseau est monophasé 230 Vac/1/50 Hz (± 10%). Le fonctionnement de l'appareil avec des tensions non comprises dans les limites susmentionnées en compromet le fonctionnement et invalide la garantie.
Il convient de rappeler que toutes modifications électriques, mécaniques et altérations de l'appareil rendent nulle la garantie.
Les câbles d'alimentation moteur et accessoires provenant de caniveaux ou tuyauteries, doivent rester à l'intérieur de ceux-ci jusqu'à l'intérieur des machines.
La ligne d'alimentation doit être équipée d'au moins un disjoncteur équipé d'un disjoncteur différentiel conformément aux normes européennes.

UNITÉ AVEC MOTEUR ECM

Réaliser une ligne d'alimentation dédiée aux cassettes à eau équipées d'un disjoncteur de classe A.
Installer un disjoncteur de courant résiduel de 30 mA pour 4 unités de cassette.
Un plus grand nombre d'unités connectées au même RCCB ne garantit pas un fonctionnement correct
Dans l'unité à cassette de type RC, la commande embarquée gère la vitesse de rotation du moteur de l'ECM, la commande des vannes d'arrivée d'eau, la régulation de la température ambiante.
Dans le type NC, le contrôle de la vitesse de rotation du moteur ECM et des vannes est confié à un contrôle / thermostat externe (par le client).
La commande / le thermostat externe doit avoir un signal de sortie proportionnel 0-10 Vcc pour la vitesse de rotation du moteur de l'ECM et un signal marche / arrêt de 230 Vca pour contrôler les vannes d'arrivée d'eau de l'unité cassette.

MODIFICATION DES VITESSES DE ROTATION DU MOTEUR

UNITÉ AVEC MOTEUR ASYNCHRONE AUX 3 VITESSE

Le moteur du cassette à l'eau dispose de 6 vitesses, dont 3 connectées
d'usine.
Pour utiliser des vitesses différentes de celles câblées d'usine, on peut insérer les fils minimale, moyenne et maximale sur 3 des 6 bornes numérotées (1 ...6) en tenant compte du fait que l'évolution des vitesses suit les schéma.

ATTENTION!
LES CONNEXIONS AUX BORNES L, M, M, NE PEUVENT EN AUCUN CAS ÊTRE MODIFIÉES!

DEU

ELEKTRISCHE ANSCHLÜSSE

ZUGANG ZUR SCHALTTAFEL

Um Zugang zur Schalttafel zu erhalten, die 4 Schrauben entfernen und die Metallabdeckung der Elektrikeinheit abnehmen.

ACHTUNG!
Versichern Sie sich vor dem Durchführen der Elektroanschlüsse, dass die Stromzufuhr abgeschaltet ist, d.h. der Hauptschalter muss auf OFF stehen.

Die elektrischen Anschlüsse dürfen nur von qualifizierten und zugelassenen Fachelektrikern durchgeführt werden. Überzeugen Sie sich, dass das hauseigene Stromnetz einphasig mit 230Vac/1/50Hz (±10 %) ist. Das Betreiben des Geräts mit anderen Spannungen beeinträchtigt sein einwandfreies Funktionieren und führt zum Verfall des Garantieanspruchs.
Vergessen Sie bitte nie, dass elektrische, mechanische und andere Änderungen zum sofortigen Verfall des Garantieanspruchs führen.
Die durch Stromführungen oder Leitungen verlaufenden Stromkabel des Motors müssen bis ins Geräteinnere dort bleiben.
Die Spannungsversorgung muss mindestens mit einem Fehlerstrom-Schutzschalter (RCB;FI) nach europäischen Standards abgesichert werden.

KASSETTE MIT ECM MOTOR

Installieren Sie für je max. vier Kassettengeräten einen 30mA Fehlerstrom-Schutzschalter. Bei einer größeren Anzahl an Geräten ist die korrekte Funktion der Fehlerstromschutzeinrichtung nicht mehr gewährleistet.
In der RC-Kassette die Steuerung An Bord verwaltet er selbständig und automatisch die Rotationsgeschwindigkeit des ECM-Motors die Steuerung der Wassereinlassventile, Regelung der Umgebungstemperatur.
Bei der NC-Kassetteneinheit erfolgt die Steuerung der Drehzahl der ECM-Motor und Ventile werden delegiert zu einer Steuerung / Thermostat extern (vom Kunden).
Die externe Steuerung / Thermostat muss liefern ein proportionales Signal 0-10Vdc für den ECM-Motor und ein Signal 230 Vac ein / aus für die Steuerung der Wassereinlassventile zur Kassetteneinheit.

ERSTELLEN DER MOTORDREHZAHL

EINHEIT MIT ASYNCHRON DREISTUFENMOTOR

Der Motor des Gebläses verfügt über 6 Drehzahlstufen, von denen 3 schon im Werk angeschlossen sind. Um mit anderen Drehzahlen zu arbeiten, als die im Werk verkabelten, können Sie den Leiter (Minimum), den Leiter (Mittel) und den Leiter (Maximum) an 3 der 6 vorhandenen nummerierten Klemmen (1....6), unter Berücksichtigung, dass die Geschwindigkeiten folgen eine Sequenz, wie in dem Diagramm gezeigt.

ACHTUNG!
DIE ANSCHLÜSSE AN DIE KLEMMEN L, M, M DÜRFEN AUF GAR KEINEN FALL VERÄNDERT WERDEN!

ESP

CONEXIONES ELÉCTRICAS

ACCESO AL CUADRO DE MANDOS

Las conexiones eléctricas deben ser realizadas siempre en el tablero de bornes.

ATENCIÓN!
Antes de proceder a realizar las conexiones eléctricas, asegúrese de que el suministro eléctrico esté desconectado.

Las conexiones eléctricas deben ser realizadas por electricistas cualificados. Compruebe que el suministro eléctrico se 230 Vac/1/50Hz (± 10%). Si la unidad funcionara con voltajes fuera de los límites antes mencionados, podrían existir malfuncionamiento de la misma y posibles daños, siendo la garantía invalidada.
El suministro eléctrico existente debe tener la capacidad para alimentar las unidades instaladas, así como otros elementos que puedan existir.
Cualquier alteración eléctrica y mecánica anula e invalida la garantía.
La línea de alimentación eléctrica debe estar equipada con al menos un magnetotérmico y un interruptor diferencial que cumplan con las normas europeas.

UNIDAD CON MOTOR ECM

Realice el sistema de suministro de energía eléctrica dedicado al/los casetes instalando un interruptor magnetotérmico diferencial de clase A.
Instale un interruptor diferencial de 30 mA por cada 4 unidades de casetes. Un número mayor de unidades conectadas al mismo interruptor diferencial no garantiza el funcionamiento correcto.
En la unidad de cassette tipo RC, el control a bordo administra la velocidad de rotación del motor del ECM, el control de las válvulas de entrada de agua y el control de la temperatura ambiente.
En el tipo NC, el control de la velocidad de rotación del motor del ECM y las válvulas se confía a un control / termostato externo (por parte del cliente).
El control / termostato externo debe tener una señal de salida proporcional de 0-10 Vcc para la velocidad de rotación del motor del ECM y una señal de encendido / apagado de 230 Vca para controlar las válvulas de entrada de agua a la unidad de cassette.

MODIFICACIÓN DE LAS VELOCIDADES DE ROTACIÓN DEL MOTOR

UNIDAD CON MOTOR ASÍNCRONO 3 VELOCIDADES

El motor del ventiloconvector tiene seis velocidades, de las cuales tres conectadas en fábrica.
Para utilizar velocidades distintas respecto a las cableadas en fábrica, se podrán conectar los conductores de mínima, media y máxima con tres de los seis bornes numerados (1...6), considerando que la tendencia de la velocidad sigue el esquema.

¡ATENCIÓN!
LOS CONEXIONADOS CON LOS BORNES L, M, M, NO DEBEN MODIFICARSE!

POR

LIGAÇÕES ELÉTRICAS

ACESSO AO QUADRO DE COMANDO

As ligações elétricas devem ser sempre efetuadas na régua de bornes.

ATENÇÃO!
Antes de efetuar as ligações elétricas, assegurar que a linha de alimentação está sem tensão, verificando que o interruptor geral se encontra na posição OFF.

As ligações elétricas devem ser executadas apenas por pessoal qualificado e habilitado para o efeito. Verificar que a rede elétrica é monofásica 230Vca / 1ph / 50Hz (±10%).
O funcionamento do aparelho com tensões fora dos limites acima indicados compromete o seu correto funcionamento e implica a perda da garantia.
Ter em consideração que modificações elétricas, mecânicas ou adulterações anulam a garantia.
Os cabos de alimentação do motor e dos acessórios provenientes de calhas ou tubagens devem permanecer no interior das mesmas até ao interior das unidades.
A linha de alimentação deve estar equipada, no mínimo, com interruptor magnetotérmico seccionador e diferencial em conformidade com as normas europeias.

UNIDADES COM MOTOR ECM

Realizar uma alimentação elétrica dedicada exclusivamente à(s) unidade(s) cassete, equipada com interruptor magnetotérmico diferencial de classe A.
Instalar um interruptor diferencial de 30 mA por cada 4 unidades cassete.
Um número superior de unidades ligadas ao mesmo interruptor diferencial não garante o correto funcionamento.
Na unidade cassete tipo RC, o controlo integrado gere de forma autónoma e automática a velocidade de rotação do motor ECM, o controlo das válvulas de admissão de água e a regulação da temperatura ambiente.
Na unidade cassete tipo NC, o controlo da velocidade de rotação do motor ECM e das válvulas é assegurado por um controlo/termostato externo (a cargo do cliente).
O controlo/termostato externo deve prever um sinal proporcional 0-10 Vdc para o motor ECM e um sinal on/off 230 Vac para o controlo das válvulas de admissão de água da unidade cassete.

ALTERAÇÃO DA VELOCIDADE DE ROTAÇÃO DO MOTOR

UNIDADES COM MOTOR ASSÍNCRONO DE 3 VELOCIDADES

O motor do ventiloconvector tipo cassete dispõe de 6 velocidades, das quais 3 vêm ligadas de fábrica. Para utilizar velocidades diferentes das configuradas de fábrica, é possível ligar os fios de velocidade mínima, média e máxima a 3 dos 6 bornes numerados (1..6), tendo em consideração que a sequência das velocidades segue o esquema indicado.

ATENÇÃO!
AS LIGAÇÕES AOS BORNES L, M, M NÃO DEVEM, EM CASO ALGUM, SER MODIFICADAS!

ITA **SCHEMI ELETTRICI KIT WI FI**

ENG **ELECTRICAL WIRINGS KIT WI FI**

FRA **SCHEMAS ELECTRIQUES KIT WI FI**

DEU **ELEKTRISCHE DIAGRAMMEN KIT WI FI**

ESP **DIAGRAMAS ELÉCTRICOS KIT WI FI**

POR **ESQUEMAS ELÉTRICOS KIT WI-FI**

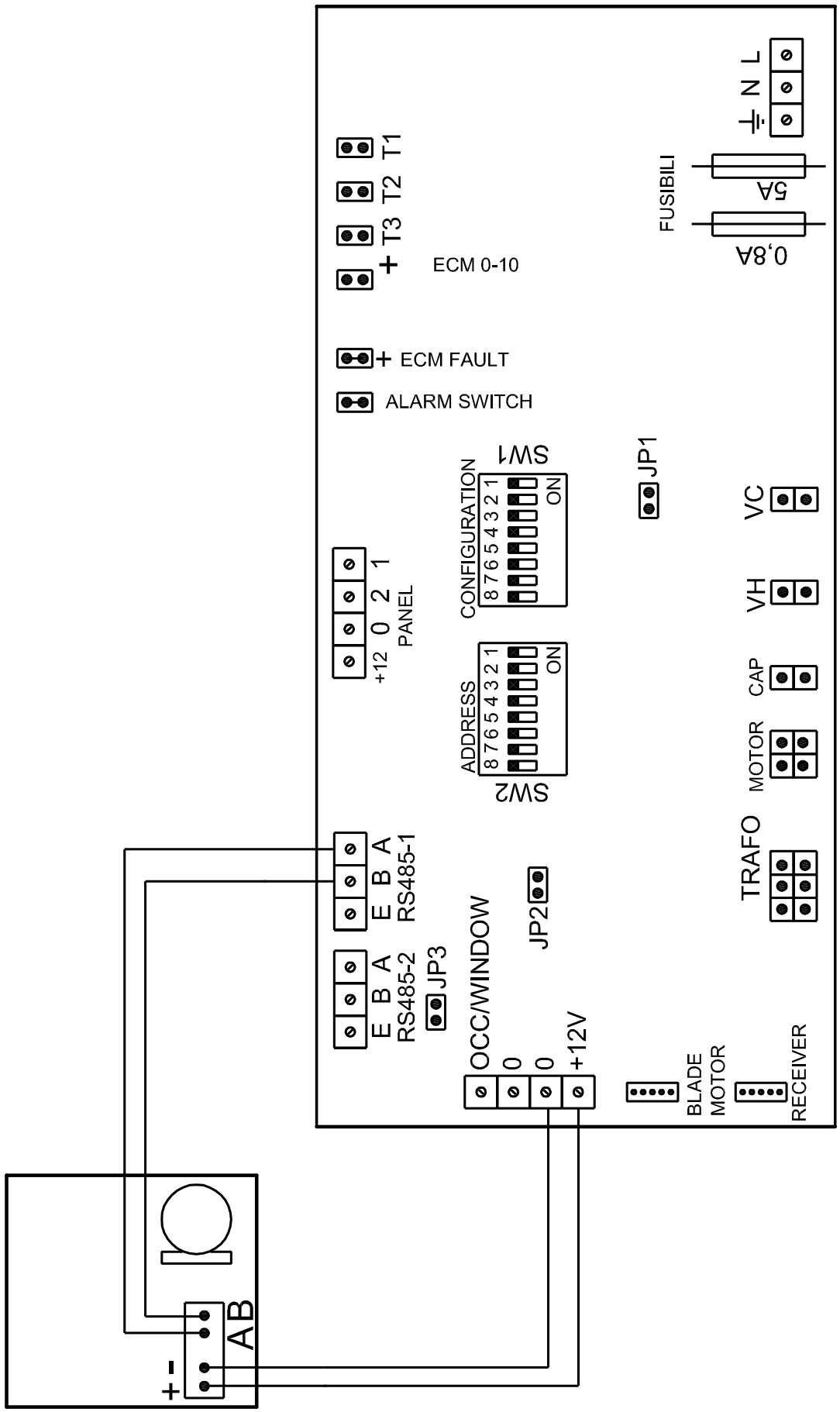

ITA

CONFIGURAZIONE APP
- Scaricare l'APP dallo store Apple o Google a seconda del sistema operativo del Vs smartphone o tablet.
- Avviare l'APP e seguire passo-passo quanto viene richiesto facendosi guidare dalla App stessa.
A titolo di esempio, le operazioni che l'APP chiederà saranno le seguenti:
1) registrarsi al cloud fornendo un indirizzo mail e una definendo una password per l'accesso.
2) ricevere la mail che verrà inviata all'indirizzo specificato con richiesta di conferma della registrazione,
3) aggiungere ciascun ventilconvettore premendo il pulsante + in alto a destra della APP;
4) specificare il nome del ventilconvettore e il nome dell'impianto di cui fa parte inquadrare il QR-Code presente sulla scatola contenente il ricevitore radio per registrarlo automaticamente al Cloud;
5) inserire nome rete wi-fi e password della rete
6) salvare la configurazione.
7) ripetere i passi c-d-e-f-g per tutti i dispositivi premendo il simbolo "+" in alto a destra.

ENG

APP CONFIGURATION
- Download the APP from the Apple or Google store depending on the operating system of your smartphone or tablet.
- Start the APP and follow the instructions step by step, guided by the App itself.
For example, the operations that the App will ask for will be the following:
1) register to the cloud by providing an email address and defining a password for access.
2) receive the email that will be sent to the specified address with a request to confirm registration,
3) add each fan coil unit by pressing the + button at the top right of the APP;
4) specify the name of the fan coil unit and the name of the system to which it belongs, frame the QR-Code on the box containing the radio receiver to automatically register it to the Cloud;
5) enter the name of the wi-fi network and password of the network
6) save the configuration.
7) repeat steps c-d-e-f-g for all devices by pressing the "+" symbol at the top right.

FRA

CONFIGURATION DE L'APPLICATION
- Téléchargez l'application depuis l'Apple Store ou Google Store selon le système d'exploitation de votre smartphone ou tablette.
- Démarrez l'application et suivez les instructions étape par étape, en laissant l'application elle-même vous guider.
À titre d'exemple, les opérations que l'application demandera seront les suivantes :
1) Inscrivez-vous au cloud en fournissant une adresse e-mail et en définissant un mot de passe pour y accéder.
2) recevoir l'email qui sera envoyé à l'adresse indiquée avec une demande de confirmation d'inscription,
3) ajoutez chaque ventilo-convecteur en appuyant sur le bouton + en haut à droite de l'application ;
4) préciser le nom du ventilo-convecteur et le nom du système auquel il appartient, scanner le QR code présent sur le boîtier contenant le récepteur radio pour l'enregistrer automatiquement dans le Cloud ;
5) entrez le nom du réseau Wi-Fi et le mot de passe du réseau
6) enregistrer la configuration.
7) répétez les étapes c-d-e-f-g pour tous les appareils en appuyant sur le symbole « + » en haut à droite.

DEU

APP-SETUP
- Laden Sie die APP je nach Betriebssystem Ihres Smartphones oder Tablets aus dem Apple- oder Google-Store herunter.
- Starten Sie die APP und folgen Sie den Anweisungen Schritt für Schritt. Lassen Sie sich dabei von der APP leiten.
Die APP fordert Sie beispielsweise zu folgenden Vorgängen auf:
1) Registrieren Sie sich bei der Cloud, indem Sie eine E-Mail-Adresse angeben und ein Passwort für den Zugriff festlegen.
2) Erhalt der E-Mail, die an die angegebene Adresse gesendet wird, mit der Aufforderung zur Bestätigung der Registrierung,
3) Fügen Sie jeden Gebläsekonvektor hinzu, indem Sie oben rechts in der APP auf die Schaltfläche + klicken.
4) Geben Sie den Namen des Gebläsekonvektors und den Namen des Systems an, zu dem er gehört, und scannen Sie den QR-Code auf der Verpackung des Funkempfängers, um ihn automatisch in der Cloud zu registrieren.
5) Geben Sie den WLAN-Netzwerknamen und das Netzwerkkennwort ein
6) Speichern Sie die Konfiguration.
7) Wiederholen Sie die Schritte c-d-e-f-g für alle Geräte, indem Sie oben rechts auf das „+"-Symbol drücken.

ESP

CONFIGURACIÓN DE LA APLICACIÓN
- Descarga la APP desde la tienda Apple o Google según el sistema operativo de tu smartphone o tablet.
- Inicia la APP y sigue las instrucciones paso a paso, dejándote guiar por la propia APP.
A modo de ejemplo, las operaciones que solicitará la APP serán las siguientes:
1) Regístrese en la nube proporcionando una dirección de correo electrónico y definiendo una contraseña para acceder.
2) recibir el correo electrónico que se enviará a la dirección especificada con una solicitud para confirmar el registro,
3) añade cada unidad fan coil presionando el botón + en la parte superior derecha de la APP;
4) especificar el nombre del fan coil y el nombre del sistema al que pertenece, escanear el código QR presente en la caja que contiene el receptor de radio para registrarlo automáticamente en la Nube;
5) Ingrese el nombre de la red Wi-Fi y la contraseña de la red
6) guardar la configuración.
7) repita los pasos c-d-e-f-g para todos los dispositivos presionando el símbolo "+" en la parte superior derecha.

POR

CONFIGURAÇÃO DA APP
- Descarregar a App na Apple Store ou Google Play, consoante o sistema operativo do seu smartphone ou tablet.
- Iniciar a App e seguir passo a passo as instruções apresentadas pela própria aplicação.
A título de exemplo, a App solicitará as seguintes operações:
1) Registar-se na cloud, fornecendo um endereço de e-mail e definindo uma palavra-passe de acesso.
2) Receber o e-mail enviado para o endereço indicado, com pedido de confirmação do registo.
3) Adicionar cada ventiloconvector pressionando o botão "+" no canto superior direito da App.
4) Especificar o nome do ventiloconvector e o nome da instalação da qual faz parte, digitalizando o QR-Code presente na embalagem que contém o recetor rádio, para efetuar o registo automático na Cloud.
5) Introduzir o nome da rede Wi-Fi e a respetiva palavra-passe.
6) Guardar a configuração.
7) Repetir os passos anteriores para todos os dispositivos, pressionando o símbolo "+" no canto superior direito.

ITA

LEGENDA

A11	Scheda regolazione
A12	Scheda pompa condensa
A13	Scheda regolazione motore ECM
A14	Comando a parete (opzionale) Lunghezza max 15 mt. Cavo 4 poli schermato e intrecciato a coppie. Sezione 22 o 24 AWG.
A15	Ricevitore
C1	Condensatore
Control 1	Controllo 3 velocità ventilatore 230Vca/50Hz
Control 2	Controllo velocità ventilatore 0-10Vdc
Control 3	Controllo valvola caldo (sistema 4 tubi) On/Off 230Vca/50Hz o Controllo resistenza On/Off 230Vca/50Hz (se prevista)
Control 4	Controllo valvola caldo/ freddo (sistema 2 tubi) o Controllo valvola freddo (sistema 4 tubi) On/Off 230Vca/50Hz
FU1	Fusibili
JP1/(A11)	Controllo destratificazione
JP2/JP3 (A11)	Resistenza di terminazione
JP2/(A12)	Aperto
KA1	Relè FINDER tipo 22.32
KA2	Contatto finestra o stanza occupata
Line	Alimentazione elettrica permanente 230Vca/50Hz
M11	Motore ventilatore 230Vca/50Hz
M12	Motori alette
M13	Pompa scarico condensa 230Vca/50Hz
M14	Ventilatore con motore ECM
Panel	Pannello
R1	Resistenza elettrica
RT1	Sensore temperatura ambiente
RT2	Sensore temperatura acqua per cambio stagione
RT3	Sensore temperatura acqua per attivazione ventilatore
S1	Controllo resistenza elettrica
SL1	Galleggiante
SSR1	Relè allo stato solido
ST1	Termostato di sicurezza a riarmo automatico
ST2	Termostato di sicurezza a riarmo manuale
T1	Autotrasformatore motore
WBK	Nero
WBR	Marrone
WBU	Blu
WGN	Verde
WRD	Rosso
XA1	Morsettiera
YVC1	Valvola caldo/freddo (sistema a 2 tubi) o Valvola freddo (sistema a 4 tubi) On/Off 230Vca/50Hz
YVH1	Valvola caldo (sistema a 4 tubi) On/Off 230Vca/50Hz

ENG

LEGEND

A11	Control board
A12	Drain pump board
A13	ECM motor regulation board
A14	Wall control (optional) Max length 15m. Twisted pair shielded cable 4 wiring. Section area 22 or 24 AWG
A15	Receiver
C1	Capacitor
Control 1	3 speed fan control 230Vac/50Hz
Control 2	Fan speed control 0-10Vdc
Control 3	Heat valve control (4 pipe system) On/Off 230Vac/50Hz or Electric heater control On/Off 230Vac/50Hz (if provided)
Control 4	Heat/cool valve control (2 pipe system) On/Off or Cool valve control (4 pipe system) On/Off 230Vac/50Hz
FU1	Fuses
JP1/(A11)	Destratification enable
JP2/JP3 (A11)	Terminator resistor
JP2/(A12)	Open
KA1	FINDER relay type 22.32
KA2	Occupancy sensor or window contact
Line	Permanent power supply 230Vac/50Hz
M11	Fan motor 230Vac/50Hz
M12	Stepper motor
M13	Condensate drain pump 230Vac/50Hz
M14	Fan with ECM motor
Panel	Panel
R1	Electric heater
RT1	Room temperature sensor
RT2	Change over water temperature sensor
RT3	Water temperature sensor for fan start and stop
S1	Electric heater control
SL1	Float
SSR1	Solid state relay
ST1	Safety thermostat automatic reset
ST2	Safety thermostat manual reset
T1	Motor autotransformer
WBK	Black
WBR	Brown
WBU	Blue
WGN	Green
WRD	Red
XA1	Terminal board
YVC1	Heat/cool valve (2 pipe system) or Cool valve (4 pipe system) On/Off 230Vac/50Hz
YVH1	Heat valve (4 pipe system) On/Off 230Vac/50Hz

FRA

LÉGENDE

A11	Carte de contrôle
A12	Pompe d'évaquation condens. card
A13	Carte de contrôle moteur ECM
A14	Commande murale (option) Longueur maxi 15metres. 4fils en 2paires, type câble blindé Fils de section AREA 22 ou 24AWG
A15	Récepteur
C1	Condenseur
Control 1	Commande de ventilateur à 3 vitesses 230Vac/50Hz
Control 2	Commande de vitesse du ventilateur 0-10Vdc
Control 3	Commande de vanne chauffage (système a 4 tubes) On/Off 230Vac/50Hz ou Commande de chauffage électrique On/Off 230Vac/50Hz (si c'est prévu)
Control 4	Commande de vanne chauffage/refroidissement (systeme a 2 tubes) ou Commande de vanne refroidissement (systeme a 4 tubes) On/Off 230Vac/50Hz
FU1	Fusibles
JP1/(A11)	Déstratification
JP2/JP3 (A11)	Résistance de terminaison
JP2/(A12)	Ouvert
KA1	Relais FINDER type 22.32
KA2	Capteur d'occupation ou fenêtres contact
Line	Alimentation electrique permanent 230Vac/50Hz
M11	Moteur ventilateur 230Vac/50Hz
M12	Moteurs ailettes
M13	Pompe d'évaquation condens. 230Vac/50Hz
M14	Ventilateur avec moteur ECM
Panel	Panneau
R1	Chauffage électrique
RT1	Capteur température ambiante
RT2	Capteur de tempér. de l'eau pour changement de saison
RT3	Capteur de température de l'eau pour activation ventilateur
S1	Contrôle de la chauffage électrique
SL1	Flotteur
SSR1	Relais statique
ST1	Thermostat de sécurité interrupteur automatique
ST2	Thermostat de sécurité interrupteur manuel
T1	Transformateur moteur
WBK	Noir
WBR	Brun
WBU	Bleu
WGN	Vert
WRD	Rouge
XA1	Bornier
YVC1	Vanne chauffage/ refroidissement (systeme a 2 tubes) ou Vanne refroidissement (systeme a 4 tubes) On/Off 230Vac/50Hz
YVH1	Vanne chauffage (systeme a 4 tubes) On/Off 230Vac/50Hz

DEU

LEGENDE

A11	Steuerplatine
A12	Kondensatableitpumpe Karten
A13	ECM Motorsteuerung
A14	Wandbedienung (optional) Maximale Leitungslänge 15m. Kabel in geschirmter Ausführung min. 2x2x0,25mm² (24 AWG)
A15	Fernbedienungsempfänge
C1	Kondensator
Control 1	3-stufige Ventilatorsteuerung 230Vca/50Hz
Control 2	Lüfter Drehzahlsteuerung 0-10Vdc
Control 3	Steuerung Hitzeventil (4-leiter-system) on/Off 230Vca/50Hz oder Steuerung Elektroheizregister On/Off 230Vca/50Hz (falls geplant)
Control 4	Steuerung Kälte/Hitzeventil (2-leiter-system) oder Steuerung Kälteventil (4-leiter-system) On/Off 230Vca/50Hz
FU1	Sicherungen
JP1/(A11)	Entschichten
JP2/JP3 (A11)	Abschlusswiderstand
JP2/(A12)	Geöffnet
KA1	Relais FINDER typ 22.32
KA2	Präsenzmelder oder Fensterkontakt
Line	Permanent stromversorgung 230Vca/50Hz
M11	Motor ventilator 230Vac/50Hz
M12	Motor Luftaustrittslamellen
M13	Kondensatableitpumpe 230Vca/50Hz
M14	Ventilator mit ECM-Motor
Panel	Verkleidung
R1	Elektroheizregister
RT1	Raumtemperatursensor
RT2	Wassertemperatursensor für Zeitraum Wechsel
RT3	Wassertemperatursensor für Fan-Aktivierung
S1	Steuerung Elektroheizregister
SL1	Schwimmer
SSR1	Elektronische Relais
ST1	Sicherheitsthermostat automatischer Rückstellung
ST2	Sicherheitsthermostat manuelle Rückstellung
T1	Motortransformator
WBK	Schwarz
WBR	Braun
BU	Blau
GN	Grün
RD	Rote
XA1	Klemmenblock
YVC1	Kälte/Hitzeventil (2-leiter-system) oder Kälteventil (4-leiter-system) On/Off 230Vac/50Hz
YVH1	Hitzeventil (4-leiter-system) On/Off 230Vac/50Hz

ESP

LEYENDA

A11	Tarjeta de control
A12	Tablero de la bomba de drenaje de condensado
A13	Tablero de control motor ECM
A14	Control de pared (opción) Longitud máxima 15 metros Cable de 4 polos, blindado y trenzado en pares.Sección 22 o 24 AWG.
A15	Receptor
C1	Condensador
Control 1	Control de ventilador de 3 velocidades 230Vac/50Hz
Control 2	Control velocidades del ventilador 0-10Vdc
Control 3	Control de válvula calor (sistema con 4 tubos) On/ Off 230Vac/50Hz o Control de resistencia eléctrica On/Off 230Vac/50Hz (si está prevista)
Control 4	Control de válvula frío/calor (sistema con 2 tubos) o Control de válvula frío (sistema con 4 tubos) On/ Off 230Vac/50Hz
FU1	Fusibles
JP1/(A11)	Destratificación
JP2/JP3 (A11)	Resistencia de terminación
JP2/(A12)	Abierto
KA1	Relés FINDER tipo 22.32
KA2	Contacto de ventanas o habitacion ocupada
Line	Alimentación eléctrica permanente 230Vac/50Hz
M11	Motor ventilador 230Vac/50Hz
M12	Motor deflector
M13	Bomba de drenaje de condensado 230Vac/50Hz
M14	Ventilador con motor ECM
Panel	Panel
R1	Resistencia eléctrica
RT1	Sensor de temperatura ambiente
RT2	Sensor de temp. del agua por cambio de temporada
RT3	Sensor de temperatura del agua para la activación del ventilador
S1	Control de resistencia eléctrica
SL1	Flotante
SSR1	Relés de estado sólido
ST1	Termostato de seguridad rearme automático
ST2	Termostato de seguridad rearme manual
T1	Trasformador motor
WBK	Negro
WBR	Marrón
WBU	Azul
WGN	Verde
WRD	Rojo
XA1	Bloque de terminales
YVC1	Válvula frío/calor (sistema con 2 tubos) o Válvula frío (sistema con 4 tubos) On/Off 230Vac/50Hz
YVH1	Válvula calor (sistema con 4 tubos) On/Off 230Vac/50Hz

POR

LEGENDA

A11	Scheda de regulação
A12	Scheda da bomba de condensados
A13	Scheda de regulação do motor ECM
A14	Comando de parede (opcional) Comprimento máximo 15 m. Cabo de 4 polos blindado e entrançado em pares. Secção 22 ou 24 AWG.
A15	Recetor
C1	Condensador
Control 1	Controlo de ventilador de 3 velocidades 230Vac/50Hz
Control 2	Controlo de velocidade do ventilador 0–10 Vdc
Control 3	Controlo da válvula de aquecimento (sistema a 4 tubos) On/Off 230Vac/50Hz ou controlo de resistência On/Off 230Vac/50Hz (se prevista)
Control 4	Controlo da válvula quente/ frio (sistema a 2 tubos) ou controlo da válvula de frio (sistema a 4 tubos) On/Off 230Vac/50Hz
FU1	Fusíveis
JP1/(A11)	Controlo de destratificação
JP2/JP3 (A11)	Resistência de terminação
JP2/(A12)	Aberto
KA1	Relé FINDER tipo 22.32
KA2	Contacto de janela ou sala ocupada
Line	Alimentação elétrica permanente 230Vac/50Hz
M11	Motor do ventilador 230Vac/50Hz
M12	Motores das alhetas
M13	Bomba de drenagem de condensados 230Vac/50Hz
M14	Ventilador com motor ECM
Panel	Painel
R1	Resistência elétrica
RT1	Sensor de temperatura ambiente
RT2	Sensor de temperatura da água para mudança de estação
RT3	Sensor de temperatura da água para ativação do ventilador
S1	Controlo da resistência elétrica
SL1	Boia (flutuador)
SSR1	Relé de estado sólido
ST1	Termóstato de segurança de rearme automático
ST2	Termóstato de segurança de rearme manual
T1	Autotransformador do motor
WBK	Preto
WBR	Castanho
WBU	Azul
WGN	Verde
WRD	Vermelho
XA1	Bornes
YVC1	Válvula quente/frio (sistema a 2 tubos) ou válvula de frio (sistema a 4 tubos) On/Off 230Vac/50Hz
YVH1	Válvula de aquecimento (sistema a 4 tubos) On/Off 230Vac/50Hz

ITA SCHEMA ELETTRICO GENERALE PER CASSETTA AD ACQUA MODELLO ECM NC
CASSETTA AD ACQUA PREDISPOSTA PER COMANDO A PARETE CON MOTORE EC

ENG WIRING DIAGRAM FOR WATER CASSETTE MODEL ECM NC
WATER CASSETTE FORESEEN FOR WALL MOUNTED CONTROL WITH ECM MOTOR

FRA SCHÉMA ÉLECTRIQUE POUR LA CASSETTE À L'EAU MODÈLE ECM NC
CASSETTE À L'EAU PRÉDISPOSÉE POUR LE COMMANDEMENT AU MUR AVEC MOTEUR EC

DEU SCHALTPLAN FUER GEBLÄSEKONVEKTOR TYP ECM NC
GEBLÄSEKONVEKTOR ZUR WANDBEDIENUNG MIT EC-MOTOR

ESP DIAGRAMA DE CABLEADO ELECTRICO PARA CASSETTE DE AGUA MODELO ECM NC
CASSETTE DE AGUA PREPARADA PARA CONTROL DE PARED CON MOTOR EC

POR ESQUEMA ELÉTRICO GERAL PARA CASSETE A ÁGUA MODELO ECM NC
CASSETE A ÁGUA PREPARADA PARA COMANDO DE PAREDE COM MOTOR EC

BRUSHLESS MOTOR - NC MODEL + ON/OFF VALVE (2/4 PIPE SYSTEM)

REF. CV-38 REV.1

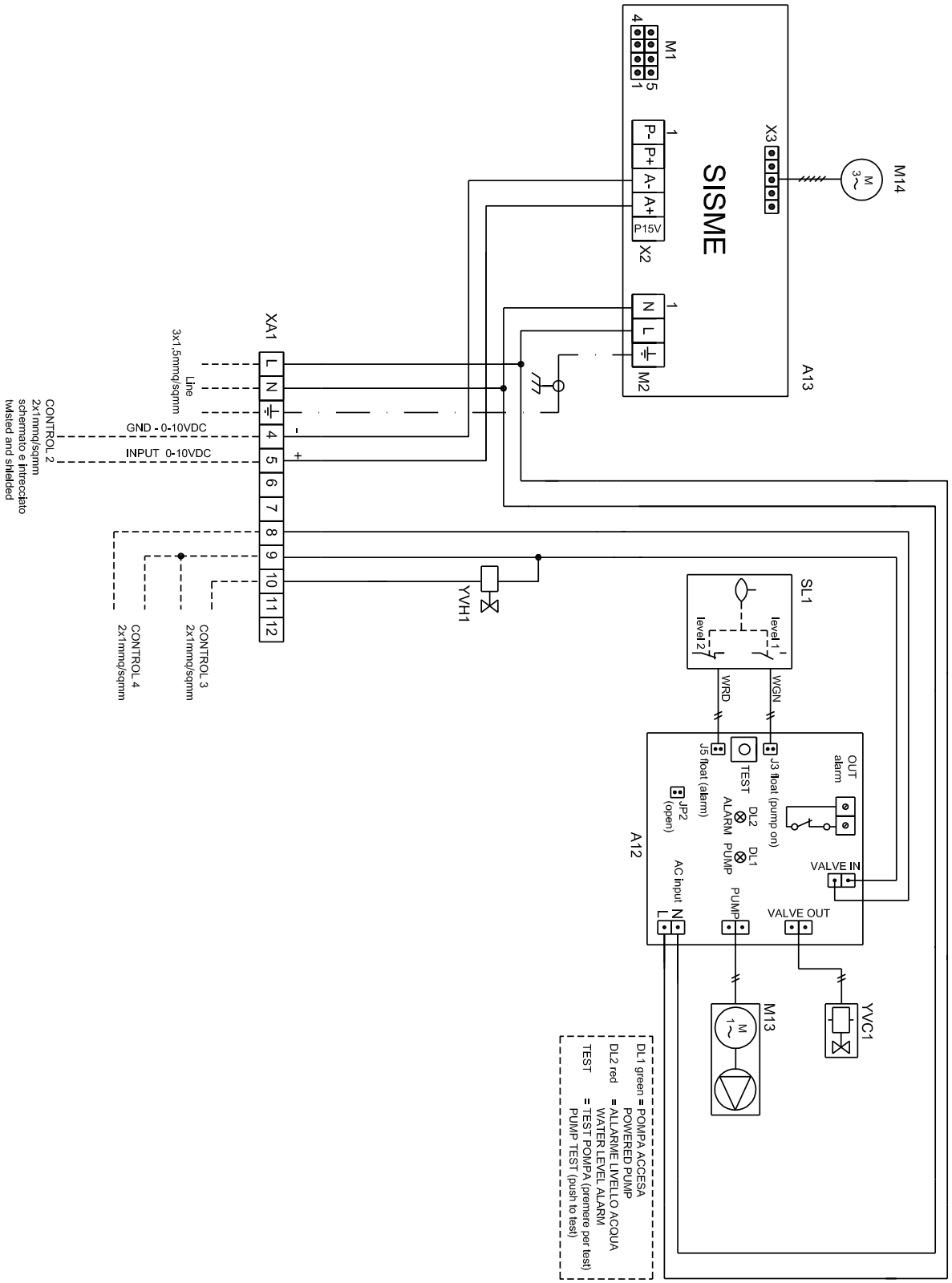

ITA SCHEMA ELETTRICO GENERALE PER CASSETTA AD ACQUA MODELLO NC
CASSETTA AD ACQUA PREDISPOSTA PER COMANDO A PARETE CON MOTORE A 3 VELOCITÀ

ENG WIRING DIAGRAM FOR WATER CASSETTE MODEL NC
WATER CASSETTE FORESEEN FOR WALL MOUNTED CONTROL WITH 3 SPEED MOTOR

FRA SCHÉMA ÉLECTRIQUE POUR LA CASSETTE À L'EAU MODÈLE NC
CASSETTE À L'EAU PRÉDISPOSÉE POUR LE COMMANDEMENT AU MUR AVEC MOTEUR AUX 3 VITESSES

DEU SCHALTPLAN FUER GEBLÄSEKONVEKTOR TYP NC
GEBLÄSEKONVEKTOR ZUR WANDBEDIENUNG MIT DREISTUFENMOTOR

ESP DIAGRAMA DE CABLEADO ELECTRICO PARA CASSETTE DE AGUA MODELO NC
CASSETTE DE AGUA PREPARADA PARA CONTROL DE PARED CON MOTOR DE 3 VELOCIDADES

POR ESQUEMA ELÉTRICO GERAL PARA CASSETE A ÁGUA MODELO NC
CASSETE A ÁGUA PREPARADA PARA COMANDO DE PAREDE COM MOTOR DE 3 VELOCIDADES

3 SPEED MOTOR - NC MODEL + ON/OFF VALVE (2/4 PIPE SYSTEM) + (ELECTRIC HEATER)

REF. CV-37 REV.1

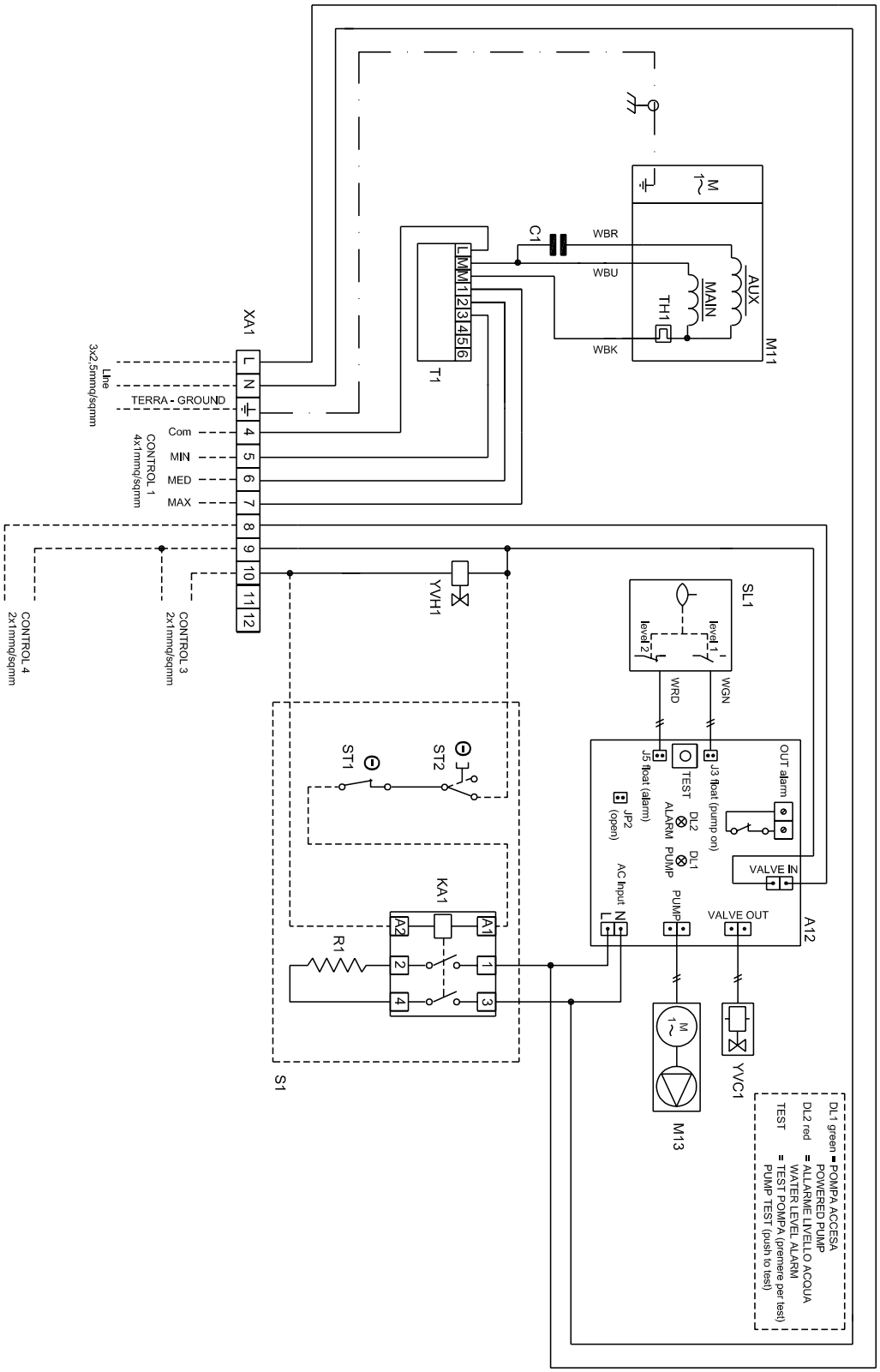

ITA **SCHEMA ELETTRICO PER CASSETTA AD ACQUA MODELLO RC**
CASSETTA AD ACQUA PREDISPOSTA PER COMANDO A PARETE CON MOTORE A 3 VELOCITÀ

ENG **WIRING DIAGRAM FOR WATER CASSETTE MODEL RC**
WATER CASSETTE FORESEEN FOR WALL MOUNTED CONTROL WITH 3 SPEED MOTOR

FRA **SCHÉMA ÉLECTRIQUE POUR LA CASSETTE À L'EAU MODÈLE RC**
CASSETTE À L'EAU PRÉDISPOSÉE POUR LE COMMANDEMENT AU MUR AVEC MOTEUR AUX 3 VITESSES

DEU **SCHALTPLAN FUER GEBLÄSEKONVEKTOR TYP RC**
GEBLÄSEKONVEKTOR ZUR WANDBEDIENUNG MIT DREISTUFENMOTOR

ESP **DIAGRAMA DE CABLEADO ELECTRICO PARA CASSETTE DE AGUA MODELO RC**
CASSETTE DE AGUA PREPARADA PARA CONTROL DE PARED CON MOTOR DE 3 VELOCIDADES

POR **ESQUEMA ELÉTRICO PARA CASSETE A ÁGUA MODELO RC**
CASSETE A ÁGUA PREPARADA PARA COMANDO DE PAREDE COM MOTOR DE 3 VELOCIDADES

3 SPEED MOTOR - RC MODEL + ON/OFF VALVE (2/4 PIPE SYSTEM) + (ELECTRIC HEATER)

REF. CV-35 REV.1

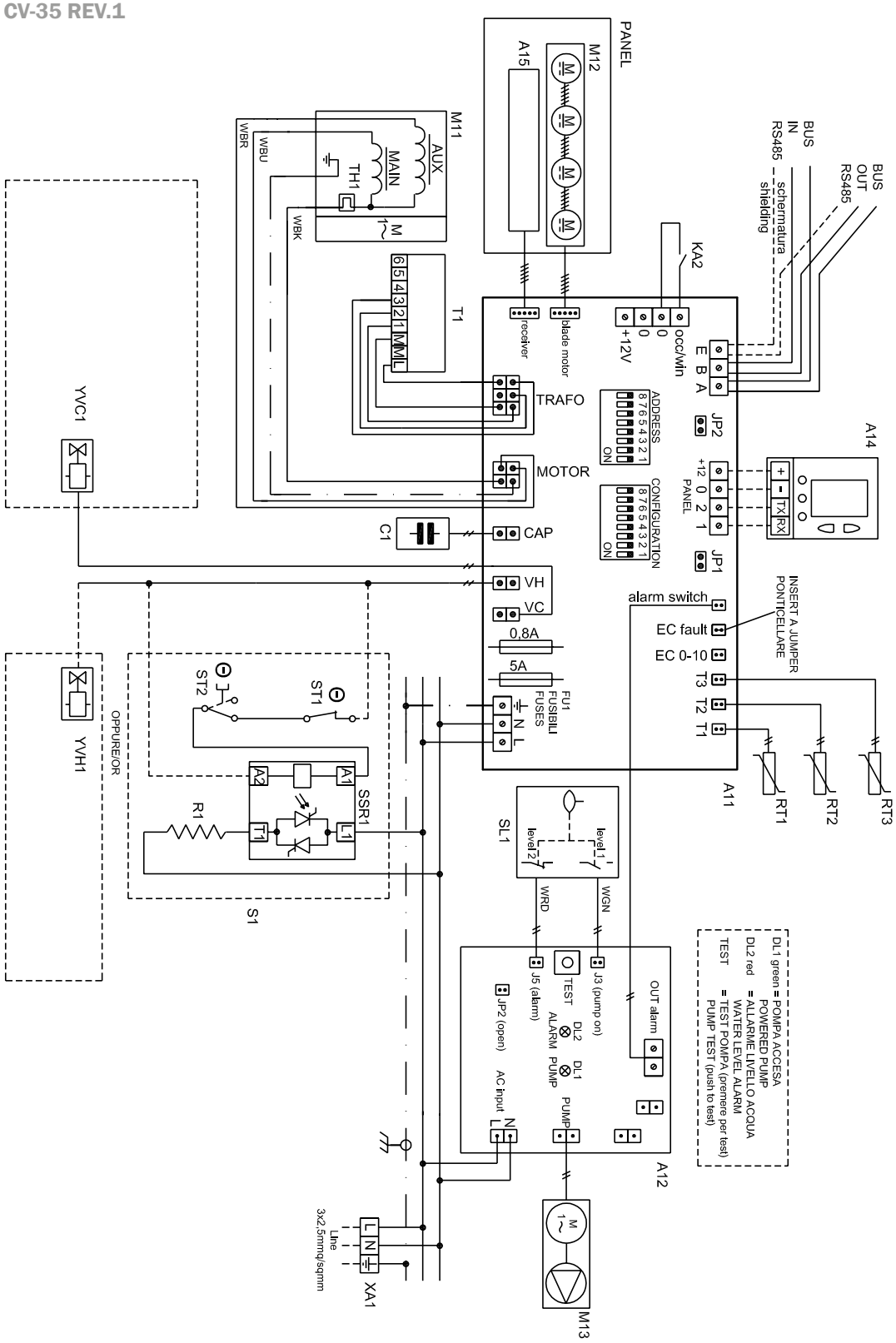

ITA SCHEMA ELETTRICO PER CASSETTA AD ACQUA MODELLO ECM RC
CASSETTA AD ACQUA PREDISPOSTA PER COMANDO A PARETE CON MOTORE ECM

ENG WIRING DIAGRAM FOR WATER CASSETTE MODEL ECM RC
WATER CASSETTE FORESEEN FOR WALL MOUNTED CONTROL WITH ECM MOTOR

FRA SCHÉMA ÉLECTRIQUE POUR LA CASSETTE À L'EAU MODÈLE ECM RC
CASSETTE À L'EAU PRÉDISPOSÉE POUR LE COMMANDEMENT AU MUR AVEC MOTEUR ECM

DEU SCHALTPLAN FUER GEBLÄSEKONVEKTOR TYP ECM RC
GEBLÄSEKONVEKTOR ZUR WANDBEDIENUNG MIT ECM-MOTOR

ESP DIAGRAMA DE CABLEADO ELECTRICO PARA CASSETTE DE AGUA MODELO ECM RC
CASSETTE DE AGUA PREPARADA PARA CONTROL DE PARED CON MOTOR ECM

POR ESQUEMA ELÉTRICO PARA CASSETE A ÁGUA MODELO ECM RC
CASSETE A ÁGUA PREPARADA PARA COMANDO DE PAREDE COM MOTOR ECM

BRUSHLESS MOTOR - RC MODEL + ON/OFF VALVE (2/4 PIPE SYSTEM) + (ELECTRIC HEATER)

REF. CV-36 REV.1

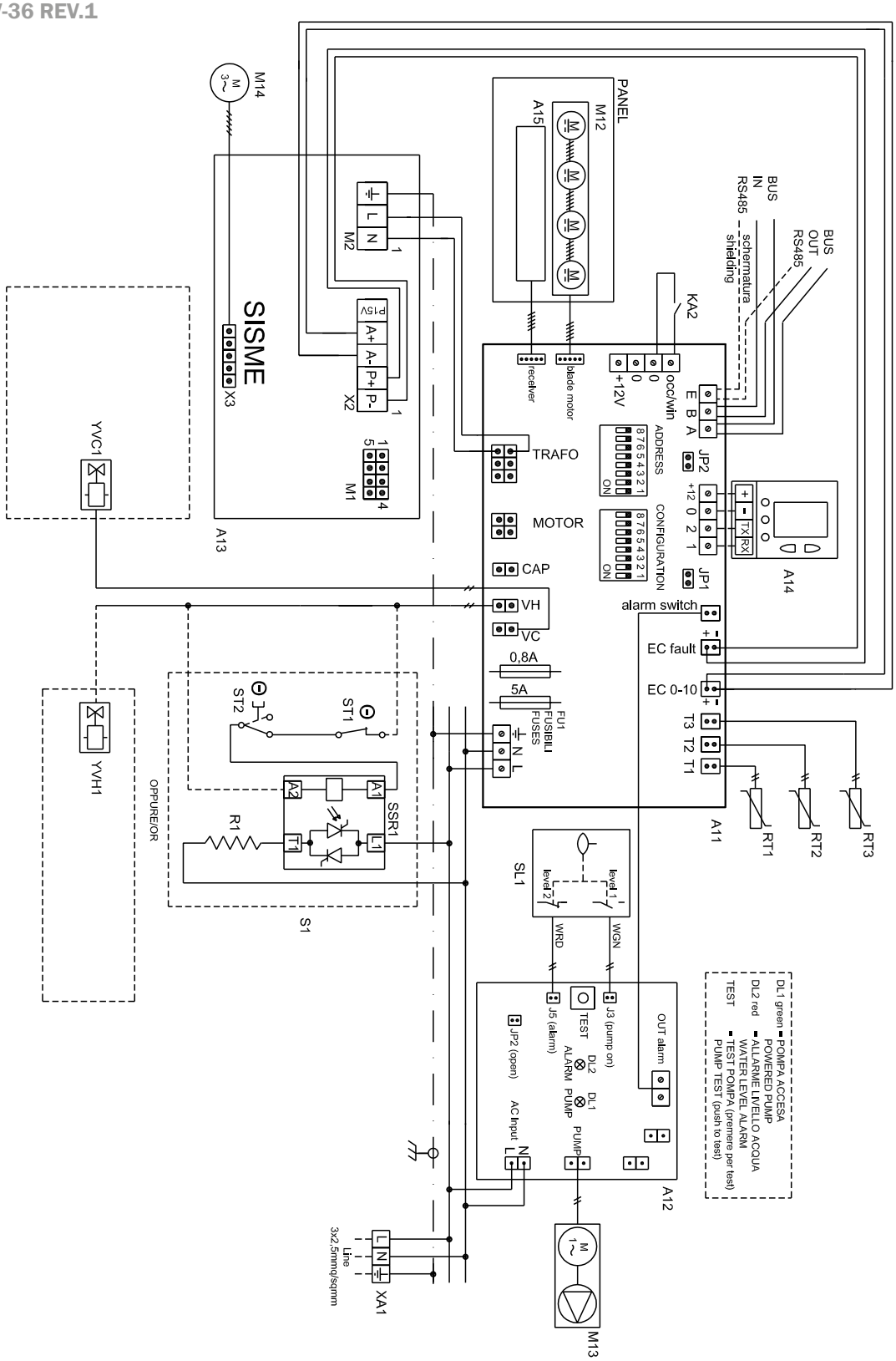

06_05_01_11A

Installations-, Bedienungs- und Wartungshandbuch
Manual de instalación, Uso y mantenimiento
Manual de instalação utilização e manutenção

Manuale di installazione, uso e manutenzione
Installation, operation and maintenance manual
Manuel d'installation, utilisation et etentretien

Wasser-kassetten
Cassette de agua
Ventiloconvetor de cassette

Ventilconvettore a cassetta
Cassette fan coil unit
Cassette à eau

LIGHT 600x600
LIGHT 900x900

ITA LOGICA DI FUNZIONAMENTO DIP SWITCH DI CONFIGURAZIONE

ENG DIP SWITCH CONFIGURATION OPERATION LOGIC

FRA LOGIQUE DE FONCTIONNEMENT DE COMMUTATEUR DIP DE CONFIGURATION

ITA

N° DIP	FUNZIONE	ON	OFF	DEFAULT
1	Tipo di impianto	4 tubi	2 tubi	off
2	Uscita VH	Resistenza elettrica	Valvola	off
3	Tipo di comando	Terminale a parete	Ricevitore infrarosso	off
4	Tipo di motore	3 velocità	0-10Vdc (EC)	on
5	Ventilazione in freddo	Termostatata	Continua	off
6	Ventilazione in caldo	Termostatata	Continua	off
7	Tempo di ritardo spegnimento ventilatore a set-point raggiunto	Nessun tempo di ritardo	3 minuti di ritardo	off
8	Master/Slave	Master	Slave	off

ENG

No. DIP	FUNCTION	ON	OFF	DEFAULT
1	System type	4 pipe	2 pipe	off
2	VH out	Electric heater	Heat valve	off
3	Interface type	Wall interface	Infrared receiver	off
4	Motor type	3 speed	0-10Vdc (EC)	on
5	Fan in cool mode	Thermostatic control	Continuous rotation	off
6	Fan in heat mode	Thermostatic control	Continuous rotation	off
7	Fan delay time at set point reached	No delay	3 min. delay	off
8	Master/Slave	Master	Slave	off

FRA

Nº DIP	FONCTION	ON	OFF	DÉFAUT
1	Type d'installation	4 tubes	2 tubes	off
2	Sortie VH	Résistance électrique	Vanne	off
3	Type de commande	Terminal mural	Récepteur infrarouge	off
4	Type de moteur	3 vitesses	0-10Vdc (EC)	on
5	Ventilateur en mode froid	Thermostatée	Continue	off
6	Ventilateur en mode de chaleur	Thermostatée	Continue	off
7	Temps de retard de l'arrêt du ventilateur après atteinte du point de consigne	Aucun temps de retard	3 minutes de retard	off
8	Master/Slave	Master	Slave	off

DEU **FUNKTIONSLOGIK KONFIGURATIONS-DIP-SCHALTER**

ESP **LÓGICA DE FUNCIONAMIENTO DIP SWITCH DE CONFIGURACIÓN**

POR **LÓGICA DE FUNCIONAMENTO DOS DIP SWITCH DE CONFIGURAÇÃO**

DEU

Nr. DIP	FUNKTION	ON	OFF	STANDARD
1	Systemtyp	4-Leiter	2-Leiter	off
2	VH out	Elektroheizregister	Ventil	off
3	Verordnung Typ	Wandterminal	Infrarot-Empfänger	off
4	Motortyp	3 Geschwindigkeits	0-10Vdc (EC)	on
5	Ventilator im Kühlbetrieb	Thermostatisch	Dauerbetrieb	off
6	Ventilator im Heizbetrieb	Thermostatisch	Dauerbetrieb	off
7	Verzögerungszeit für das Ausschalten des Ventilators beim erreichten Sollwert	Keine Verzögerungszeit	3 Minuten Verzögerung	off
8	Master/Slave	Master	Slave	off

ESP

Nº DIP	FUNCIÓN	ON	OFF	DEFECTO
1	Tipo de planta	4 tubos	2 tubos	off
2	Salida VH	Resistencia eléctrica	Válvula	off
3	Tipo de control	Terminal de pared	Receptor de infrarrojos	off
4	Tipo de motor	3 velocidades	0-10Vdc (EC)	on
5	Ventilación en enfriamiento	Control termostático	Continúa	off
6	Ventilación en calefacción	Control termostático	Continúa	off
7	Tiempo de retraso cierre ventilador en set-point alcanzado	Sin tiempo de retraso	3 minutos de retraso	off
8	Master/Slave	Master	Slave	off

POR

Nº DIP	FUNÇÃO	ON	OFF	PADRÃO (DEFAULT)
1	Tipo de instalação	4 tubos	2 tubos	desligado
2	Saída VH	Resistência elétrica	Válvula	desligado
3	Tipo de comando	Terminal de parede	Recetor infravermelhos	desligado
4	Tipo de motor	3 velocidades	0–10 Vdc (EC)	ligado
5	Ventilação em arrefecimento	Termostatada	Contínua	desligado
6	Ventilação em aquecimento	Termostatada	Contínua	desligado
7	Tempo de atraso de desligamento do ventilador ao atingir o set-point	Sem tempo de atraso	3 minutos de atraso	desligado
8	Master/Slave	Master	Slave	desligado

ITA LOGICA DI FUNZIONAMENTO JUMPER

ENG JUMPER OPERATION LOGIC

FRA LOGIQUE DE FONCTIONNENT DE JUMPER

ITA

N° JUMPER	FUNZIONE	APERTO	CHIUSO	DEFAULT
JP1	Destratificazione in riscaldamento Attivazione del ventilatore alla minima velocità a set-point raggiunto. T*on* = 1 minuto T*off* = 5 minuti	Attiva	Non attiva	Aperto
JP2 / JP3	Scheda terminale in un sistema con bus di comunicazione	Resistenza da 120 Ohm non inserita	Resistenza da 120 Ohm inserita	Aperto

ENG

No. JUMPER	FUNCTION	OPEN	CLOSED	DEFAULT
JP1	Destratification in heating mode Fan activated at minimum speed once set-point reached. T*on* = 1 minute T*off* = 5 minutes	Active	Not active	Open
JP2 / JP3	Terminator resistor in a system with communication bus	Resistor 120 Ohm not inserted	Resistor 120 Ohm inserted	Open

FRA

Nº JUMPER	FONCTION	OUVERT	FERMÉ	DÉFAUT
JP1	Déstratification en chauffage Activation du ventilateur à la vitesse minimale après atteinte du point de consigne. T*on* = 1 minute T*off* = 5 minutes	Actif	Pas actif	Ouvert
JP2 / JP3	Carte terminale dans un système avec bus de communication	Résistance de 120 ohms non insérée	Résistance de 120 ohms insérée	Ouvert

DEU **FUNKTIONSLOGIK JUMPER**

ESP **LÓGICA DE FUNCIONAMIENTO JUMPER**

POR **LÓGICA DE FUNCIONAMENTO DO JUMPER**

DEU

Nr. JUMPER	FUNKTION	GEÖFFNET	GESCHLOSSEN	STANDARD
JP1	Entschichten bei Heizung Einschalten des Ventilators mit kleinster Geschwindigkeit beim erreichten Sollwert. T*on* = 1 minute T*off* = 5 minuten	Aktiv	Nicht aktiv	Geöffnet
JP2 / JP3	Abschlussplatine in einem Kommunikationsbussystem	Widerstand von 120 Ohm nicht eingeschaltet	Widerstand von 120 Ohm eingeschaltet	Geöffnet

ESP

Nº JUMPER	FUNCIÓN	ABIERTO	CERRADO	DEFECTO
JP1	Destratificación en la calefacción Encender el ventilador a baja velocidad en set-point alcanzado. T*on* = 1 minuto T*off* = 5 minutos	Activo	No activo	Abierto
JP2 / JP3	Adaptador de terminal en un sistema con bus de comunicación	Resistencia de 120 Ohmios no insertada	Resistencia de 120 Ohmios insertada	Abierto

POR

Nº DE JUMPER	FUNÇÃO	ABERTO	FECHADO	PADRÃO
JP1	Destratificação em aquecimento Ativação do ventilador na velocidade mínima ao atingir o set-point. Ton = 1 minuto Toff = 5 minutos	Ativo	Não ativo	Aberto
JP2 / JP3	Placa terminal num sistema com barramento de comunicação	Resistência de 120 Ohm não inserida	Resistência de 120 Ohm inserida	Aberto

ITA INDICAZIONI LED (NORMALE FUNZIONAMENTO)

ENG LED INDICATION (NORMAL OPERATION)

FRA INDICATIONS LED (FONCTIONNEMENT NORMAL)

ITA

INDICAZIONI LED	SIGNIFICATO	STATO DELL'UNITÀ
LED spento	Unità spenta o in modalità FAN	Unità spenta o in modalità FAN
LED colore blu fisso	Modalità raffreddamento	Unità in funzione
LED colore rosso fisso	Modalità riscaldamento	Unità in funzione
LED colore blu lampeggiante 1 sec. ON - 1 sec. OFF	Contatto finestra aperto	Unità in OFF
LED lampeggiante rosso/blu	Lettura temperatura acqua in corso	Modalità stand-by

ENG

LED INDICATION	MEANING	UNIT STATUS
LED off	Unit OFF or in FAN mode	Unit OFF or in FAN mode
Solid blue LED	Cooling mode	Operating mode
Solid red LED	Heating mode	Operating mode
Blue flashing LED 1 sec. ON - 1 sec. OFF	Window contact open	Unit OFF
Red/blue flashing LED	Water temperature read in progress	Standby mode

FRA

INDICATIONS LED	SIGNIFICATION	ÉTAT DE L'UNITÉ
LED éteinte	Unité éteinte ou en mode FAN	Unité éteinte ou en mode FAN
LED de couleur bleu fixe	Mode refroidissement	Mode de fonctionnement
LED de couleur rouge fixe	Mode chauffage	Mode de fonctionnement
LED de couleur bleu clignotante 1 s ON - 1 s OFF	Contact fenêtre ouvert	Unité en OFF
LED clignotante rouge/bleu	Lecture de la température de l'eau en cours	Mode stand-by

DEU **LED-ANZEIGEN (NORMALER BETRIEB)**

ESP **INDICACIONES LED (FUNCIONAMIENTO NORMAL)**

POR **INDICATIONS LED (FONCTIONNEMENT NORMAL)**

DEU

LED-ANZEIGEN	BEDEUTUNG	GERÄTESTATUS
LED ist ausgeschaltet	Das Gerät ist ausgeschaltet oder im LÜFTER-Modus	Das Gerät ist ausgeschaltet oder im LÜFTER-Modus
LED feststehendes blaues Licht	Kühlmodus	Betriebsart
LED feststehendes rotes Licht	Heizmodus	Betriebsart
LED blaues, blinkendes Licht 1 sek. EIN - 1 sek. AUS	Fensterkontakt geöffnet	Gerät ist AUSGESCHALTET
LED blinkt Rot/Blau	Temperaturauslesung des Wassers im Gang	Stand by-Modus

ESP

INDICACIONES LED	SIGNIFICADO	ESTADO DE LA UNIDAD
LED apagado	Unidad apagada o en modalidad FAN	Unidad apagada o en modalidad FAN
LED color azul fijo	Modalidad enfriamiento	Modo operativo
LED color rojo fijo	Modalidad calefacción	Modo operativo
LED color azul parpadeante 1 segundo ON - 1 segundo OFF	Contacto ventana abierta	Unidad en OFF
LED parpadeante rojo/azul	Lectura temperatura del agua	Modalidad standby

POR

INDICAÇÕES LED	SIGNIFICADO	ESTADO DA UNIDADE
LED desligado	Unidade desligada ou em modo FAN	Unidade desligada ou em modo FAN
LED azul fixo	Modo de arrefecimento	Unidade em funcionamento
LED vermelho fixo	Modo de aquecimento	Unidade em funcionamento
LED azul intermitente 1 s ON - 1 s OFF	Contacto de janela aberto	Unidade em OFF
LED intermitente vermelho/azul	Leitura da temperatura da água em curso	Modo stand-by

ITA INDICAZIONI LED (STATO DI ALLARME)

ENG LED INDICATIONS (ALARM CONDITION)

FRA INDICATIONS LED (ÉTAT D'ALARME)

ITA

INDICAZIONI LED		SIGNIFICATO	STATO DELL'UNITÀ
LED rosso	2 lampeggi e una pausa	Ingresso ALARM SWITCH aperto	Bloccata in allarme livello acqua di condensa
	3 lampeggi e una pausa	Ingresso EC FAULT aperto	Bloccata in allarme
	4 lampeggi e una pausa	RT3 = 75°C RT3 = 4°C	Allarme massima temperatura acqua Allarme minima temperatura acqua
	5 lampeggi e una pausa	Sonda RT1 sconnessa o in cortocircuito	Bloccata in allarme
	6 lampeggi e una pausa	Sonda RT2 sconnessa o in cortocircuito	Bloccata in allarme
	7 lampeggi e una pausa	Sonda RT3 sconnessa o in cortocircuito	Bloccata in allarme

ENG

INDICATIONS LED		MEANING	UNIT STATUS
Red LED	2 flashes and one pause	ALARM SWITCH input open	Locked to condensation water level alarm
	3 flashes and one pause	EC FAULT input open	Locked in alarm
	4 flashes and one pause	RT3 = 75°C RT3 = 4°C	High water temperature alarm Low water temperature alarm
	5 flashes and one pause	RT1 probe disconnected or short-circuited	Locked in alarm
	6 flashes and one pause	RT2 probe disconnected or short-circuited	Locked in alarm
	7 flashes and one pause	RT3 probe disconnected or short-circuited	Locked in alarm

FRA

INDICATIONS LED		SIGNIFICATION	ÉTAT DE L'UNITÉ
LED rouge	2 clignotements et une pause	Entrée ALARM SWITCH ouverte	Verrouillé à l'alarme de niveau d'eau de condensation
	3 clignotements et une pause	Entrée EC FAULT ouverte	Verrouillé en alarme
	4 clignotements et une pause	RT3 = 75°C RT3 = 4°C	Alarme température maximale de l'eau Alarme température minimale de l'eau
	5 clignotements et une pause	Sonde RT1 déconnectée ou en court-circuit	Verrouillé en alarme
	6 clignotements et une pause	Sonde RT2 déconnectée ou en court-circuit	Verrouillé en alarme
	7 clignotements et une pause	Sonde RT3 déconnectée ou en court-circuit	Verrouillé en alarme

DEU **LED-ANZEIGE (ALARMSTATUS)**

ESP **INDICACIONES LED (ESTADO DE ALARMA)**

POR **INDICAÇÕES LED (ESTADO DE ALARME)**

DEU

LED-ANZEIGEN		BEDEUTUNG	GERÄTESTATUS
LED rot	2 mal blinken und eine Pause	Eingang ALARMSCHALTER geöffnet	Gesperrt wegen Kondenswasseralarm. Wasserstand zu hoch
	3 mal blinken und eine Pause	Eingang EC-STÖRUNG geöffnet	Gesperrt in Alarm
	4 mal blinken und eine Pause	RT3 = 75°C RT3 = 4°C	Alarm Wasser Höchsttemperatur Alarm Wasser Mindesttemperatur
	5 mal blinken und eine Pause	Sonde RT1 ist nicht angeschlossen oder in Kurzschluss	Gesperrt in Alarm
	6 mal blinken und eine Pause	Sonde RT2 ist nicht angeschlossen oder in Kurzschluss	Gesperrt in Alarm
	7 mal blinken und eine Pause	Sonde RT3 ist nicht angeschlossen oder in Kurzschluss	Gesperrt in Alarm

ESP

INDICACIONES LED		SIGNIFICADO	ESTADO DE LA UNIDAD
LED rojo	2 parpadeos y una pausa	Interruptor ALARM SWITCH abierto	Bloqueado a alarma de nivel de agua de condensación
	3 parpadeos y una pausa	Interruptor EC FAULT abierto	Encerrado en alarma
	4 parpadeos y una pausa	RT3 = 75°C RT3 = 4°C	Alarma temperatura máxima del agua Alarma de temperatura mínima del agua
	5 parpadeos y una pausa	Sonda RT1 desconectada o en cortocircuito	Encerrado en alarma
	6 parpadeos y una pausa	Sonda RT2 desconectada o en cortocircuito	Encerrado en alarma
	7 parpadeos y una pausa	Sonda RT3 desconectada o en cortocircuito	Encerrado en alarma

POR

INDICAÇÕES LED		SIGNIFICADO	ESTADO DA UNIDADE
LED vermelho	2 intermitências e uma pausa	Entrada ALARM SWITCH aberta	Bloqueada em alarme de nível de água de condensados
	3 intermitências e uma pausa	Entrada EC FAULT aberta	Bloqueada em alarme
	4 intermitências e uma pausa	RT3 = 75°C RT3 = 4°C	Alarme de temperatura máxima da água Alarme de temperatura mínima da água
	5 intermitências e uma pausa	Sonda RT1 desligada ou em curto-circuito	Bloqueada em alarme
	6 intermitências e uma pausa	Sonda RT2 desligada ou em curto-circuito	Bloqueada em alarme
	7 intermitências e uma pausa	Sonda RT3 desligada ou em curto-circuito	Bloqueada em alarme

ITA

FUNZIONE MASTER-SLAVE

La funzione master-slave si realizza mediante opportune connessioni e impostazioni dei dip switch sulle schede di bordo unità.
Il numero massimo delle schede slave collegabili ad una scheda master sono 30.

Le informazioni che vengono trasferite dalla scheda master alle schede slave sono:
• ON/OFF
• Modalità di funzionamento (riscaldamento-raffreddamento-ventilazione)
• Velocità del ventilatore (max-med-min-auto)
• Temperatura desiderata (set-point)

NOTE
1) La funzione contatto finestra non viene trasferita dalla scheda master alle schede slave
2) Le informazioni vengono trasferite dalla scheda master alle schede slave ad ogni:
- Comando da telecomando o interfaccia a parete.
- Mancanza di alimentazione elettrica.
3) Le schede slave possono essere gestite localmente con il telecomando, ma comunque riprendono i comandi dalla scheda master ad ogni:
- Comando dato alla scheda master da telecomando o interfaccia a parete
- Mancanza di alimentazione elettrica
4) I comandi dati ad ogni singola scheda slave non passano nella scheda master e nemmeno alle altre schede slave.

ENG

MASTER-SLAVE FUNCTION

The master-slave function is done with connections and settings of the dip switches on the print circuit board
One master and up to 30 slaves.

The information that is transferred from the master board to the slave boards are:
• ON / OFF
• Operating mode (heating-cooling-fan only)
• Fan speed (max-med-min-auto)
• Room temperature setting (set-point)

NOTE
1) The window contact function is not transferred from the master board to the slave boards
2) The information is transferred from the master board to the slave boards at each:
- Remote control or wall interface command.
- Cut off the power supply.
3) The slave boards can be managed locally with the infrared remote control, but in any case resume the commands from the master board at each:
- Command given to the master board by remote control or wall interface
- Cut off the power supply.
4) The commands given to each individual slave board do not pass to the master board and neither to the other slave boards.

FRA

FONCTION MAÎTRE-ESCLAVE

La fonction maître-esclave est obtenue par des connexions et des réglages appropriés des commutateurs DIP sur les cartes embarquées de l'unité.
Le nombre maximum de cartes esclaves pouvant être connectées à une carte maître est de 30.

Les informations transférées de la carte maître vers les cartes esclaves sont :
• ALLUMÉ ÉTEINT
• Mode de fonctionnement (chauffage-refroidissement-ventilation)
• Vitesse du ventilateur (max-med-min-auto)
• Température souhaitée (point de consigne)

REMARQUE
1) La fonction de contact de fenêtre n'est pas transférée de la carte maître aux cartes esclaves
2) Les informations sont transférées de la carte maître vers les cartes esclaves à chaque :
- Contrôle depuis la télécommande ou l'interface murale.
- Absence d'alimentation électrique.
3) Les cartes esclaves peuvent être gérées localement avec la télécommande, mais dans tous les cas elles reprennent les commandes de la carte maître à chaque :
- Commande donnée à la carte maître par télécommande ou interface murale
- Absence d'alimentation
4) Les commandes données à chaque carte esclave ne passent pas à la carte maître ni aux autres cartes esclaves.

DEU

MASTER-SLAVE-FUNKTION

Die Master-Slave-Funktion wird durch entsprechende Verbindungen und Einstellungen der DIP-Schalter auf den On-Board-Platinen des Geräts erreicht.
Es können maximal 30 Slave-Karten an eine Master-Karte angeschlossen werden.

Die Informationen, die von der Master-Karte an die Slave-Karten übertragen werden, sind:
• AN AUS
• Betriebsart (Heizen-Kühlen-Lüften)
• Lüftergeschwindigkeit (max-med-min-auto)
• Gewünschte Temperatur (Sollwert)

HINWEIS
1) Die Fensterkontaktfunktion wird nicht von der Masterkarte auf die Slavekarten übertragen
2) Die Informationen werden jeweils von der Master-Karte zu den Slave-Karten übertragen:
- Steuerung über Fernbedienung oder Wandschnittstelle.
- Mangelnde Stromversorgung.
3) Die Slave-Karten können lokal mit der Fernbedienung verwaltet werden, nehmen aber in jedem Fall die Befehle der Master-Karte an jeder Stelle auf:
- Befehl an die Masterkarte per Fernbedienung oder Wandschnittstelle
- Mangelnde Stromversorgung
4) Die an jede einzelne Slave-Karte gegebenen Befehle werden weder an die Master-Karte noch an die anderen Slave-Karten weitergegeben.

ESP

FUNCIÓN MAESTRO-ESCLAVO

La función maestro-esclavo se logra a través de las conexiones y configuraciones apropiadas de los interruptores DIP en las tarjetas de a bordo de la unidad.
El número máximo de tarjetas esclavas que se pueden conectar a una tarjeta maestra son 30.

La información que se transfiere de la tarjeta maestra a las tarjetas esclavas es:
• ENCENDIDO APAGADO
• Modo de funcionamiento (calefacción-refrigeración-ventilación)
• Velocidad del ventilador (max-med-min-auto)
• Temperatura deseada (punto de ajuste)

NOTA
1) La función de contacto de ventana no se transfiere de la tarjeta maestra a las tarjetas esclavas
2) La información se transfiere de la tarjeta maestra a las tarjetas esclavas en cada una:
- Control desde mando a distancia o interfaz de pared.
- Falta de suministro eléctrico.
3) Las tarjetas esclavas se pueden gestionar localmente con el mando a distancia, pero en cualquier caso retoman los mandos de la tarjeta maestra en cada una:
- Comando dado a la tarjeta maestra por control remoto o interfaz de pared
- Falta de suministro de energía
4) Los comandos dados a cada una de las tarjetas esclavas no pasan a la tarjeta maestra ni a las demás tarjetas esclavas.

POR

FUNÇÃO MASTER-SLAVE

A função master-slave é realizada através de ligações adequadas e definições dos dip switches nas placas eletrónicas da unidade.
O número máximo de placas slave que podem ser ligadas a uma placa master é 30.

As informações transferidas da placa master para as placas slave são:
• ON/OFF
• Modo de funcionamento (aquecimento – arrefecimento – ventilação)
• Velocidade do ventilador (máx – média – mín – auto)
• Temperatura desejada (set-point)

NOTAS
1) A função contacto de janela não é transferida da placa master para as placas slave.
2) As informações são transferidas da placa master para as placas slave em cada:
- comando através do controlo remoto ou interface de parede;
- falha de alimentação elétrica.
3) As placas slave podem ser controladas localmente com o controlo remoto, mas regressam aos comandos da placa master sempre que:
- é dado um comando à placa master através do controlo remoto ou interface de parede;
- ocorre uma falha de alimentação elétrica.
4) Os comandos dados a cada placa slave individual não são transferidos para a placa master nem para as outras placas slave.

ITA

INSTALLAZIONE DI UNA RETE RS485

Definizione del cavo
Utilizzare cavo schermato ed intrecciato per rete RS485 costituito da una o due coppie intrecciate e schermate aventi le seguenti caratteristiche:
- Impedenza 120 Ohm a 1 MHZ
- Capacità max 50pF/m
Esempi:
- Belden 3106A
- Belden 9841

Schema di collegamento
Collegare tutte le utenze secondo una topologia "daisy chain".

Limitazioni
Lunghezza massima della rete: 300 metri (lunghezze superiori installando ripetitori in linea). Numero massimo di unità: 60.

Precauzioni di installazione
- Usare una forza adeguata per tirare i cavi: una forza non adeguata può strappare o distorcere i cavi inficiando le caratteristiche di isolamento e trasmissione.
- Non piegare, annodare o sfregare i cavi durante lo srotolamento della matassa e durante il fissaggio.
- Non utilizzare segmenti di cavo. Utilizzare una tirata unica per collegare due unità.
- Non serrare troppo strettamente le fascette stringicavo. Non schiacciare i cavi durante il fissaggio con graffette o supporti.
- Rispettare il codice colore dei cablaggi attraverso tutta l'installazione del sistema.
- Mantenere la coppia ritorta e lo schermatura il più vicino possibile al terminale di connessione. Installare cavi e unità facendo attenzione a ridurre al minimo la possibilità accidentale di un contatto con cavi di alimentazione e illuminazione potenzialmente pericolosi. Non installare i cavi di comunicazione all'interno dello stesso condotto di cavi elettrici. Se è necessario attraversare un cavo elettrico eseguire l'incrocio con un angolo di 90°.
- Non posizionare cavi di comunicazione in prossimità di altri cavi elettrici nudi, parafulmini, antenne, trasformatori, vapore, tubi di acqua calda, in qualsiasi condotto, scatola o quadro elettrico contenenti circuiti di potenza o di illuminazione di qualsiasi tipo. Installare i cavi di comunicazione e le unità ad una distanza di almeno 2 metri da dispositivi generanti forti carichi induttivi (pannelli di distribuzione energia, reattori di impianti di illuminazione, motori, ecc.).

Indirizzamento
Utilizzare la tabella "MAC ADDRESS SW2" per definire correttamente l'indirizzamento delle unità.

Terminazioni
La prima e l'ultima unità della rete di comunicazione dovrebbero terminare con un resistore a 120 Ohm al fine di prevenire una riflessione di segnale. Utilizzare il jumper JP2 presente sulla scheda A11, chiudendolo.

Messa a terra
Collegare uno dei due estremi dello schermo (alla fine della rete di comunicazione) a terra (la qualità della messa a terra deve essere assicurata). Lasciare l'altro estremo non collegato.

ENG

RS485 COMMUNICATION NEWORK

Cable definition
Use shielded twisted cables for RS485 network consists of one or two twisted pairs and screens with the following characteristics:
- Impedance 120 Ohm at 1 MHZ
- Max capacity 50pF/m
Example:
- Belden 3106A
- Belden 9841

Wiring scheme
Connect all devices by "daisy chain" topology.

Network limitations
The network should not be longer than 300 meters (longer distances to be covered by means of repeaters). The maximum amount of units per network should be not more than 60 units.

Installation remarks
- When pulling the cable, do not use force that may stretch the cable and distort its insulation and transmission properties.
- Do not allow the cable to kink, knot, snag, or fray when rolling it out or securing it.
- Do not splice cable segments. Use continuous runs of cable from one device to another.
- Do not cinch cables ties too tightly. Do not crush cables when securing them with staples or supports.
- Maintain the color-coding of all cabling throughout your system.
- Maintain wire twisting and run the cable jacket as close as possible to the termination point.
- Install cables and controllers to minimize the possibility of accidental contact with other, potentially hazardous and disruptive power and lighting cables. Do not run communication cables in the same conduit of electrical cables and if you cross an electrical cable, cross at a 90° angle.
- Do not place communication cables near other bare power cables, lightning rods, antennas, transformers, steam or hot water pipes, in any conduit, box, channel, duct or other enclosure containing power or lighting circuits of any type. Keep communication cables and controllers at least 2 meters from large inductive loads (power distribution panels, lighting ballasts, motors, etc.).

Addressing
Use the "MAC ADDRESS SW2" table to define the network addresses of the devices.

Termination
First and last devices in the communication line should be terminated with a 120 Ohm resistor to prevent signal reflection. When applicable, use the "end of line" jumper JP2 for this purpose.

Grounding
Connect one end of the shield (at the end of the communication line) to a tested ground (earth). Leave the other end of the shield not connected (floating).

FRA

INSTALLATION D'UN RÉSEAU RS485

Définition du câble
Utiliser un câble blindé et entrelacé pour le réseau RS485 constitué par une ou deux couples ayant les caractéristiques suivantes:
- Impédance 120 Ohms à 1 MHZ
- Capacité max 50pF/m
Exemples:
- Belden 3106°
- Belden 9841

Schéma de liaison
Réunir tous les usages selonune typologie ''daisy chain''.

Limitations
Maximum longueur du réseau: 300 mètres (longueurs supérieures en installant répétiteurs en ligne). Numéro maximum d'unité: 60.

Précautions d'installation
- Utiliser une force proportionnée pour tirer les câbles: une force non correcrte peut arracher ou déformer les câbles en infirmant les caractéristiques d'isolement et transmission.
- Ne pas plier, nouer ou frotter les câbles pendant le déroulement de l'écheveau et pendant la fixation.
- Ne pas utiliser de segments de câble. Utiliser une seule tirée pour réunir deux unités.
- Ne pas serrer les bandelette trop étroitement avec des serre cables. Ne pas écraser les câbles pendant la fixation avec des petites agrafes ou supports.
- Respecter le code couleur des câblages à travers toute l'installation du système.
- Maintenir le couple tordu et la protection le plus près possible au terminal de connexion. Installer câbles et unité en faisant attention à réduire au moindre la possibilité accidentelle d'un contact avec des câbles d'alimentation et éclairage potentiellement dangereux.
Ne pas installer les câbles de communication à l'intérieur de la même conduite de câbles électrices. S'il est nécessaire de traverser un câble électrique exécuter le croisement avec un angle de 90°.
- Ne pas positionner câbles de communication en proximité d'autres câbles nus électriques, paratonnerres, antennes, transformateurs, vapeur, tuyaux d'eau chaude, en n'importe quel conduite, boîte ou tableau contenants électriques circonvenus de puissance ou d'éclairage de type quelconque. Installer les câbles de communication et les unités à une distance d'au moins 2 mètres de dispositifs engendrant charges inductives fortes, panneaux de distribution énergie, réacteurs d'installations d'éclairage, moteurs, etc.).

Adressage
Utiliser le tableau "MAC ADDRESS SW2" pour définir correctement l'adressage des unités.

Terminaisons
La premiere et la dernière unité du réseau de communication devrait terminer avec une résistance à 120 Ohms afin de prévenir une reflection du signal. Utiliser le jumper JP2 présent sur la carte A11, en le refermant.

Mise à la terre
Il est neccessaire réunir un des deux extrêmes de l'écran (à la fin du réseau de communication) à la terre (la qualité de la mise à la terre doit être assurée). Laisser l'autre extrême pas réuni.

DEU

INSTALLATION EINES RS485-NETZES

Anforderungen an das Kabel
Für das RS485-Netz ein geschirmtes und verdrilltes Kabel nehmen, das aus ein oder zwei verdrillten und geschirmten Adernpaaren mit den folgenden Merkmalen besteht:
- Impedanz 120 Ohm bei 1 MHz
- max. Kapazität 50pF/m
Z. Beispiel:
- Belden 3106A
- Belden 9841

Schaltschema
Alle Verbraucher nach dem "Daisy-Chain"-Prinzip verbinden.

Einsatzbeschränkungen
Maximale Länge des Netzes: 300 m (größere Längen durch Installation von Verstärkern) Maximale Anzahl der Einheiten: 60.

Vorsichtsmaßnahmen bei der Installation
- Die Kabel "mit Gefühl" ziehen: wird zu viel Kraft aufgewendet, können Kabel reißen oder knicken, wodurch die Isolierungs- und Übertragungseigenschaften beeinträchtigt werden.
- Die Kabel während des Abrollens von der Rolle und der Befestigung nicht biegen, verknoten oder scheuern lassen.
- Keine Kabelsegmente verwenden. Zwei Einheiten immer in einem Zug verbinden. Die Kabelbinder nicht zu fest anziehen. Die Kabel bei der Befestigung mit Kabelschellen oder -clipsen nicht quetschen.
- Den Farbcode der Verkabelung über die ganze Installation der Anlage beachten.
Das verdrillte Adernpaar und die Schirmung so nah wie möglich am Anschlusspunkt am Kabelende abisolieren. Bei der Installation der Kabel und Geräteeinheiten eine möglicherweise gefährliche, unbeabsichtigte Berührung von Stromversorgungskabeln und Beleuchtungskabeln weitestgehend vermeiden.
Die Kommunikationskabel nicht zusammen mit den elektrischen Versorgungskabeln in demselben Kabelkanal verlegen. Wenn ein elektrisches Kabel gekreuzt werden muss, diese Kreuzung in einem 90°-Winkel ausführen.
- Kommunikationskabel nicht verlegen in der Nähe anderer nackter elektrischer Kabel, Blitzableiter, Antennen, Transformatoren, in der Nähe von Dampf, Warmwasserrohren, in jeglichen Kabelführungen und -kanälen oder Schalttafeln, die Stromkreise oder Beleuchtungselemente jedweder Art enthalten. Die Kommunikationskabel und die Geräteeinheiten so installieren, dass sie von Geräten und Einrichtungen, die starke Induktionsladungen erzeugen (Energieverteilerkästen, Drosselspulen der Beleuchtung, Motoren, usw.), mindestens 2 m Abstand haben.

Zuordnung
Für die richtige Zuordnung der Geräteeinheiten die Tabelle "MAC ADDRESS SW2" verwenden.

Abschlüsse
Die erste und die letzte Einheit des Kommunikationsnetzes muss mit einem 120 Ohm Widerstand zur Verhinderung einer Signalreflexion abschließen. Benutzen Sie den Jumper JP2 auf der Steuerplatine A11 und schließen Sie ihn.

Erdung
Eines der beiden Enden der Abschirmung (am Ende des Kommunikationsnetzes) an Erde anschließen (hierbei muss sichergestellt sein, dass der Erdanschluss ordnungsgemäß ist). Das andere Ende wird nicht angeschlossen.

ESP

INSTALACIÓN DE UNA RED RS485

Definición del cable
Utilizar un cable aislado y entrelazado para red RS485 que se compone de uno o dos pares entrelazadas y aisladas con las siguientes características:
- Impedancia 120 Ohm a 1 MHz
- Capacidad máx 50pF/m
Ejemplos:
- Belden 3106A
- Belden 9841

Diagrama de cableado
Conecte todos los usuarios de acuerdo a una topología "daisy chain".

Limitaciones
Longitud máxima de la red: 300 metros (longitudes mayores mediante la instalación de repetidores en línea). Número máximo de unidades: 60.

Precauciones de instalación
- Utilice una fuerza apropiada para tirar los cables: una fuerza que no sea adecuada puede rasgar o distorsionar los cables y comprometer las características de aislamiento y transmisión.
- No doble, ligue o frote los cables durante el desenrollado de la bobina y durante la fijación.
- No utilice segmentos de cable. Use un tirón único para conectar dos unidades.
- No apriete las grapas de los cables demasiado fuerte. No aplaste los cables durante el montaje con grapas o soportes.
- Observar el código de color de los cableados con en toda la instalación del sistema.
- Mantener el par trenzado y la blindaje lo más cerca posible al terminal de conexión. Instale los cables y unidades teniendo cuidado para minimizar la posibilidad de contacto accidental con los cables de alimentación e iluminación potencialmente peligrosos.
No instale los cables de comunicación dentro del mismos conducto de los cables eléctricos. Si es necesario cruzar un cable eléctrico y ejecutar la intersección con un ángulo de 90°.
- No coloque los cables de comunicaciones en las proximidades de otros cables eléctricos, pararrayos, antenas, transformadores, vapor, tuberías de agua caliente, en cualquier conducto, caja o panel eléctrico que contienen circuitos de energía o iluminación de cualquier tipo. Instale los cables de comunicación y las unidades a una distancia de al menos 2 metros de los dispositivos generadores de fuertes cargas inductivas (paneles de distribución de energía, reactores en instalaciones de iluminación, motores, etc.).

Direccionamiento
Utilice el tablero "MAC ADDRESS SW2" para definir correctamente el direccionamiento de las unidades.

Terminaciones
La primera y la última unidad de la red de comunicación debe terminar con una resistencia de 120 Ohm con el fin de evitar una reflexión del señal. Utilizar el puente JP2 en la placa de control A11, cerrándolo.

Toma de tierra
Conectar un extremo de la pantalla (en el extremo de la red de comunicación) a tierra (la calidad de la toma de tierra debe garantizarse). Deje el otro extremo sin conectar.

POR

INSTALAÇÃO DE UMA REDE RS485

Definição do cabo
Utilizar cabo blindado e entrançado para rede RS485, constituído por uma ou duas pares entrançados e blindados, com as seguintes características:
- Impedância 120 Ohm a 1 MHz
- Capacidade máx. 50 pF/m
Exemplos:
- Belden 3106A
- Belden 9841

Esquema de ligação
Ligar todas as unidades segundo uma topologia "daisy chain" (cadeia em série).

Limitações
Comprimento máximo da rede: 300 metros (comprimentos superiores requerem repetidores em linha). Número máximo de unidades: 60.

Precauções de instalação
- Utilizar força adequada ao puxar os cabos: força incorreta pode danificar ou deformar os cabos, comprometendo o isolamento e a transmissão.
- Não dobrar, dar nós nem esfregar os cabos durante o desenrolamento da bobina e durante a fixação.
- Não utilizar segmentos de cabo. Utilizar um único lance contínuo entre duas unidades.
- Não apertar demasiado as braçadeiras. Não esmagar os cabos durante a fixação com grampos ou suportes.
- Respeitar o código de cores dos cabos em toda a instalação do sistema.
- Manter o par entrançado e a blindagem o mais próximo possível do terminal de ligação. Instalar cabos e unidades de forma a minimizar o contacto acidental com cabos de alimentação ou iluminação potencialmente perigosos.
- Não instalar cabos de comunicação no mesmo conduto de cabos elétricos. Se for necessário cruzar um cabo elétrico, realizar a interseção a 90°.
- Não posicionar cabos de comunicação próximos de cabos elétricos descarnados, para-raios, antenas, transformadores, vapor, tubagens de água quente ou quaisquer quadros elétricos com circuitos de potência ou iluminação.
- Instalar cabos de comunicação e unidades a uma distância mínima de 2 metros de equipamentos com fortes cargas indutivas (quadros de distribuição elétrica, reatores de iluminação, motores, etc.).

Endereçamento
Utilizar a tabela "MAC ADDRESS SW2" para definir corretamente o endereçamento das unidades.

Terminações
A primeira e a última unidade da rede de comunicação devem ser terminadas com uma resistência de 120 Ohm para evitar reflexão de sinal. Utilizar o jumper JP2 presente na placa A11, fechando-o.

Ligação à terra
Ligar uma das extremidades da blindagem (no fim da rede de comunicação) à terra (a qualidade da ligação à terra deve ser assegurada). Deixar a outra extremidade não ligada.

MAC ADDRESS SW2

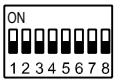

MAC...Switches ON

0....Non in uso/Not in use/Pas en usage/
Nicht belegt/Fuera de uso/Não utilizado
1....1
2....2
3....1,2
4....3
5....1,3
6....2,3
7....1,2,3
8....4
9....1,4
10....2,4
11....1,2,4
12....3,4
13....1,3,4
14....2,3,4
15....1,2,3,4
16....5
17....1,5
18....2,5
19....1,2,5
20....3,5
21....1,3,5
22....2,3,5
23....1,2,3,5
24....4,5
25....1,4,5
26....2,4,5
27....1,2,4,5
28....3,4,5
29....1,3,4,5
30....2,3,4,5
31....1,2,3,4,5
32....6
33....1,6
34....2,6
35....1,2,6
36....3,6
37....1,3,6
38....2,3,6
39....1,2,3,6
40....4,6
41....1,4,6
42....2,4,6
43....1,2,4,6
44....3,4,6
45....1,3,4,6
46....2,3,4,6
47....1,2,3,4,6
48....5,6
49....1,5,6
50....2,5,6
51....1,2,5,6
52....3,5,6
53....1,3,5,6
54....2,3,5,6
55....1,2,3,5,6
56....4,5,6
57....1,4,5,6
58....2,4,5,6
59....1,2,4,5,6
60....3,4,5,6

ITA

LEGENDA

GND	Calza/schermo connessa a terra in un unico punto su fan coil terminale
RS485	BUS-RS 485 Cavo 2 poli intrecciato + schermo Lunghezza massima 150 metri Utilizzare cavo specifico per rete RS485: -Impedenza 120 ohm a 1 MHZ -Capacità max 50pF/m (tipo:Belden 3106A)
A11	Scheda regolazione
Line	Linea di alimentazione 230Vca
JP2/JP3 (A11)	Resistenza di terminazione

FRA

LÉGENDE

GND	Calza/écran connecté avec la mise à terre dans un point unique sur le terminal fan coil
RS485	BUS-RS 485 Câble 2 pôles tressés + écran Longueur maximums 150 mètres Utilisez des câbles torsadés blindés pour RS485: -Impédance de 120 Ohms à 1 MHz -Capacité maximale de 50 pF/m (Type: Belden 3106A)
A11	Fiche de régulation
Line	Ligne d'alimentation 230Vac
JP2/JP3 (A11)	Résistance de terminaison

ESP

LEYENDA

GND	Connecte un extremo de la pantalla a tierra en un solo punto en el fan coil
RS485	BUS-RS 485 Cable de 2 polos trenzado+pantalla Longitud máxima 150 metros Utilice cables trenzados blindados para RS485: -Impedancia de 120 Ohmios a 1 MHz -Capacidad máxima de 50 pF/m (Tipo: Belden 3106A)
A11	Tarjeta de regulación
Line	Alimentación 230Vca
JP2/JP3 (A11)	Resistencia de terminación

ENG

LEGEND

GND	Connect one end of the shield cable to a tested ground (earth)
RS485	BUS-RS 485 Cable 2 wiring twisted + shielded Maximum lenght 150 meters Use shielded twisted cables for RS485: -Impedance 120 Ohm at 1 MHZ -Max capacity 50pF/m (type:Belden 3106A)
A11	Regulation board
Line	Power supply 230Vac
JP2/JP3 (A11)	Terminator resistor

DEU

LEGENDE

GND	Schließen Sie das eine Ende der Abschirmung Kabel an einen getesteten Masse (Erde)
RS485	BUS-RS 485 Kabel 2-polig Twisted + abgeschirmt Maximale Länge 150 meter Verwenden Sie abgeschirmte, verdrillte Kabel für RS485: -Impedanz 120 Ohm bei 1 MHz -Maximale Kapazität 50 pF/m (Typ: Belden 3106A)
A11	Verordnung Bord
Line	Stromversorgung 230Vac
JP2/JP3 (A11)	Abschlusswiderstand

POR

LEGENDA

GND	Blindagem ligada à terra num único ponto no ventiloconvector terminal
RS485	BUS RS-485 Cabo de 2 condutores entrançado + blindagem Comprimento máximo 150 metros Utilizar cabo específico para rede RS-485: Impedância 120 Ohm a 1 MHz Capacidade máx. 50 pF/m (tipo: Belden 3106A)
A11	Placa de regulação
Line	Linha de alimentação 230 Vca
JP2/JP3 (A11)	Resistência de terminação

ITA **SCHEMA ELETTRICO DEL SISTEMA SLAVE PER VERSIONI RC / ECM RC: UNITÀ CON NUOVA SCHEDA DOTATA DI DUE PORTE RS 485.**

ENG **ELECTRICAL DIAGRAM OF THE SLAVE SYSTEM FOR RC / ECM RC VERSIONS: UNIT EQUIPPED WITH A NEW BOARD FEATURING TWO RS-485 PORTS.**

FRA **SLAVE SYSTEM SCHÉMA ÉLECTRIQUE POUR LES VERSIONS RC / ECM-RC: UNITÉ AVEC NOUVELLE CARTE AVEC DEUX PORTS RS 485.**

DEU **SLAVE SYSTEM ELEKTRISCHES DIAGRAMM FÜR VERSIONEN RC / ECM-RC : GERÄT MIT NEUER KARTE MIT ZWEI RS 485-ANSCHLÜSSEN.**

ESP **SLAVE SYSTEM DIAGRAMA DE CABLEADO ELECTRICO PARA VERSIONES RC / ECM-RC: DISPOSITIVO CON TARJETA NUEVA CON DOS PUERTOS RS 485.**

POR **ESQUEMA ELÉTRICO DO SISTEMA ESCRAVO PARA VERSÕES RC / ECM RC: UNIDADE COM NOVA PLACA EQUIPADA COM DUAS PORTAS RS-485.**

ITA REF. GA05 REV.1

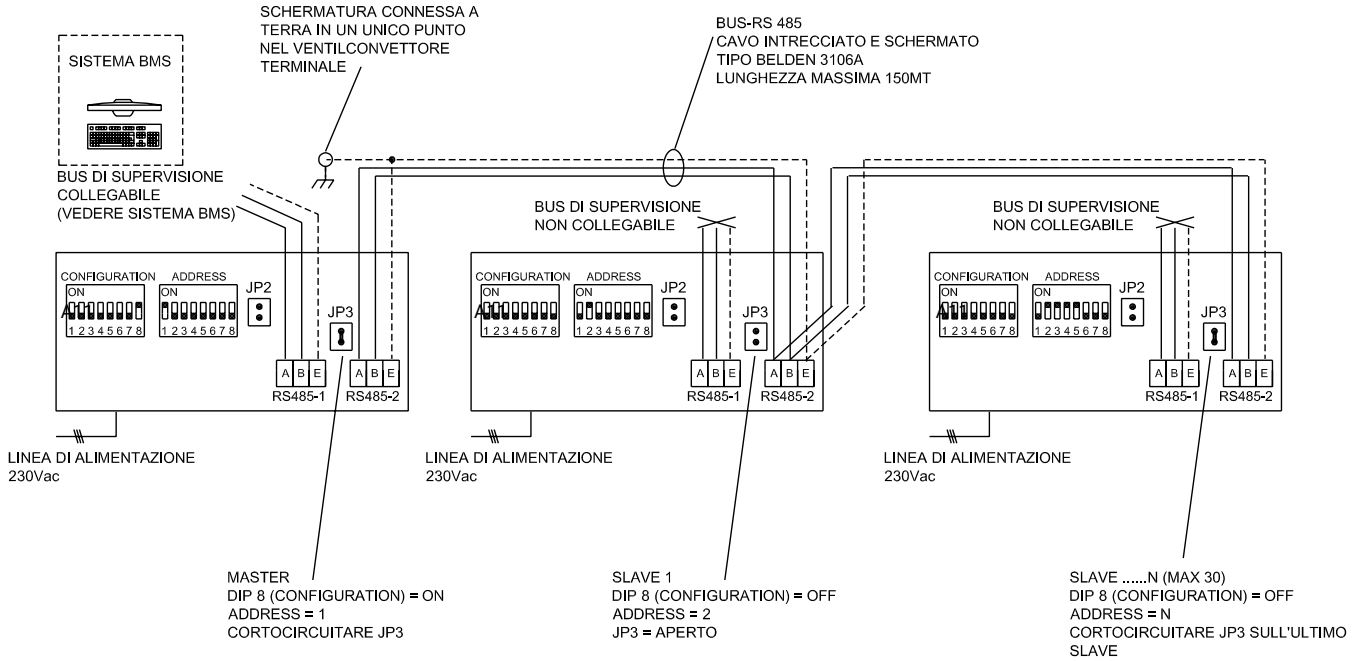

ENG REF. GA05 REV.1

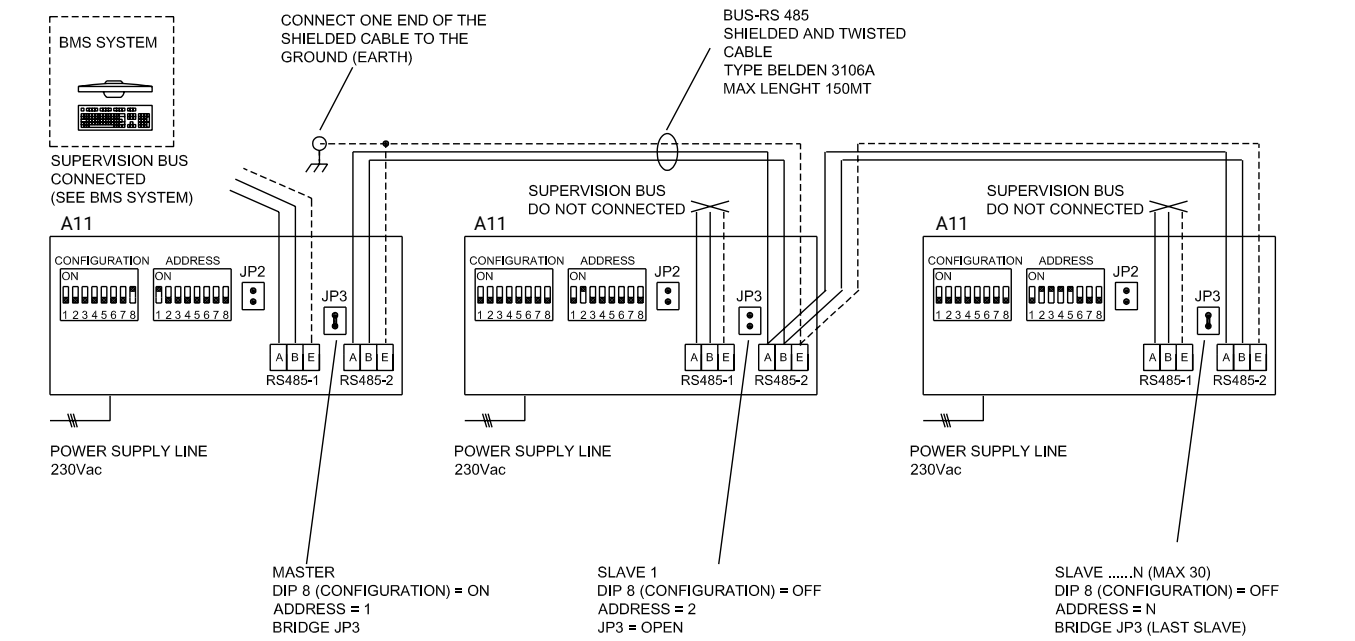

ITA

LEGENDA

GND	Calza/schermo connessa a terra in un unico punto su fan coil terminale
RS485	BUS-RS 485 Cavo 2 poli intrecciato + schermo Lunghezza massima 300 metri Utilizzare cavo specifico per rete RS485: -Impedenza 120 ohm a 1 MHZ -Capacità max 50pF/m (tipo:Belden 3106A)
A11	Scheda regolazione
Line	Linea di alimentazione 230Vca
JP2/JP3 (A11)	Resistenza di terminazione

ENG

LEGEND

GND	Connect one end of the shield cable to a tested ground (earth)
RS485	BUS-RS 485 Cable 2 wiring twisted + shielded Maximum lenght 300 meters Use shielded twisted cables for RS485: -Impedance 120 Ohm at 1 MHZ -Max capacity 50pF/m (type:Belden 3106A)
A11	Regulation board
Line	Power supply 230Vac
JP2/JP3 (A11)	Terminator resistor

FRA

LÉGENDE

GND	Calza/écran connecté avec la mise à terre dans un point unique sur le terminal fan coil
RS485	BUS-RS 485 Câble 2 pôles tressés + écran Longueur maximums 300 mètres Utiliser des câbles torsadés blindés pour RS485 : - Impédance : 120 Ohm à 1 MHz - Capacité maximale : 50 pF/m (type : Belden 3106A)
A11	Fiche de régulation
Line	Ligne d'alimentation 230Vac
JP2/JP3 (A11)	Résistance de terminaison

DEU

LEGENDE

GND	Schließen Sie das eine Ende der Abschirmung Kabel an einen getesteten Masse (Erde)
RS485	BUS-RS 485 Kabel 2-polig Twisted + abgeschirmt Maximale Länge 300 meter Verwenden Sie geschirmte, verdrillte Kabel für RS485: - Impedanz 120 Ohm bei 1 MHz - Max. Kapazität 50 pF/m (Typ: Belden 3106A)
A11	Verordnung Bord
Line	Stromversorgung 230Vac
JP2/JP3 (A11)	Abschlusswiderstand

ESP

LEYENDA

GND	Connecte un extremo de la pantalla a tierra en un solo punto en el fan coil
RS485	BUS-RS 485 Cable de 2 polos trenzado+pantalla Longitud máxima 300 metros Utilice cables trenzados y blindados para RS485: - Impedancia: 120 ohmios a 1 MHz - Capacidad máxima: 50 pF/m (Tipo: Belden 3106A)
A11	Tarjeta de regulación
Line	Alimentación 230Vca
JP2/JP3 (A11)	Resistencia de terminación

POR

LEGENDA

GND	Blindagem ligada à terra num único ponto no ventiloconvector terminal
RS485	BUS RS-485 Cabo de 2 condutores entrançado + blindagem Comprimento máximo 300 metros Utilizar cabo específico para rede RS-485: Impedância 120 Ohm a 1 MHz Capacidade máx. 50 pF/m (tipo: Belden 3106A)
A11	Placa de regulação
Line	Linha de alimentação 230 Vca
JP2/JP3 (A11)	Resistência de terminação

ITA **SCHEMA ELETTRICO BMS PER LE VERSIONI: UNITÀ CON NUOVA SCHEDA DOTATA DI DUE PORTE RS-485.**

ENG **BMS ELECTRICAL DIAGRAM FOR THE VERSIONS: UNIT EQUIPPED WITH A NEW BOARD FEATURING TWO RS-485 PORTS.**

FRA **SCHÉMA ÉLECTRIQUE DU BMS POUR LES VERSIONS : UNITÉ ÉQUIPÉE D'UNE NOUVELLE CARTE AVEC DEUX PORTS RS-485.**

DEU **BMS-SCHALTPLAN FÜR DIE VERSIONEN: EINHEIT MIT NEUER PLATINE MIT ZWEI RS-485-PORTS.**

ESP **ESQUEMA ELÉCTRICO DEL BMS PARA LAS VERSIONES: UNIDAD CON NUEVA PLACA CON DOS PUERTOS RS-485.**

POR **ESQUEMA ELÉTRICO DO BMS PARA AS VERSÕES: UNIDADE COM NOVA PLACA COM DUAS PORTAS RS-485.**

ITA REF. GA06 REV.0

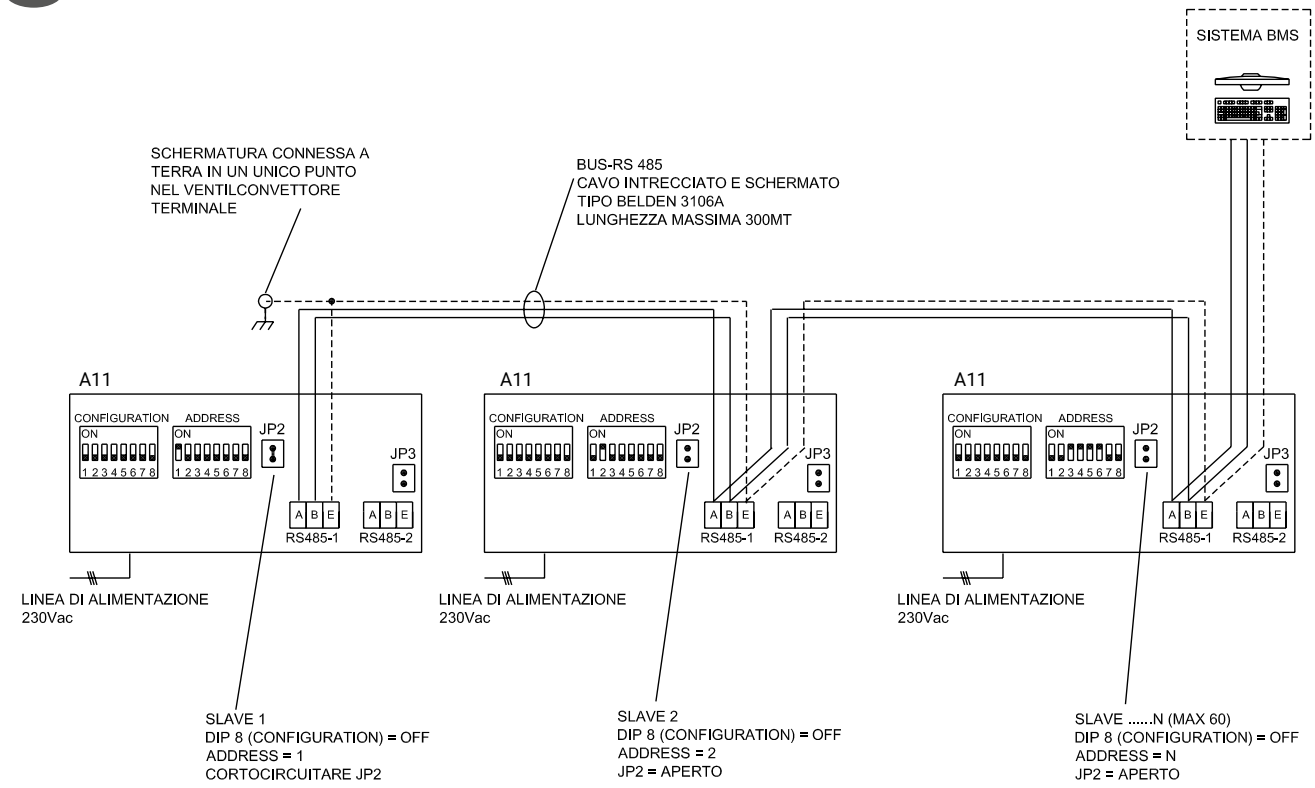

ENG REF. GA06 REV.0

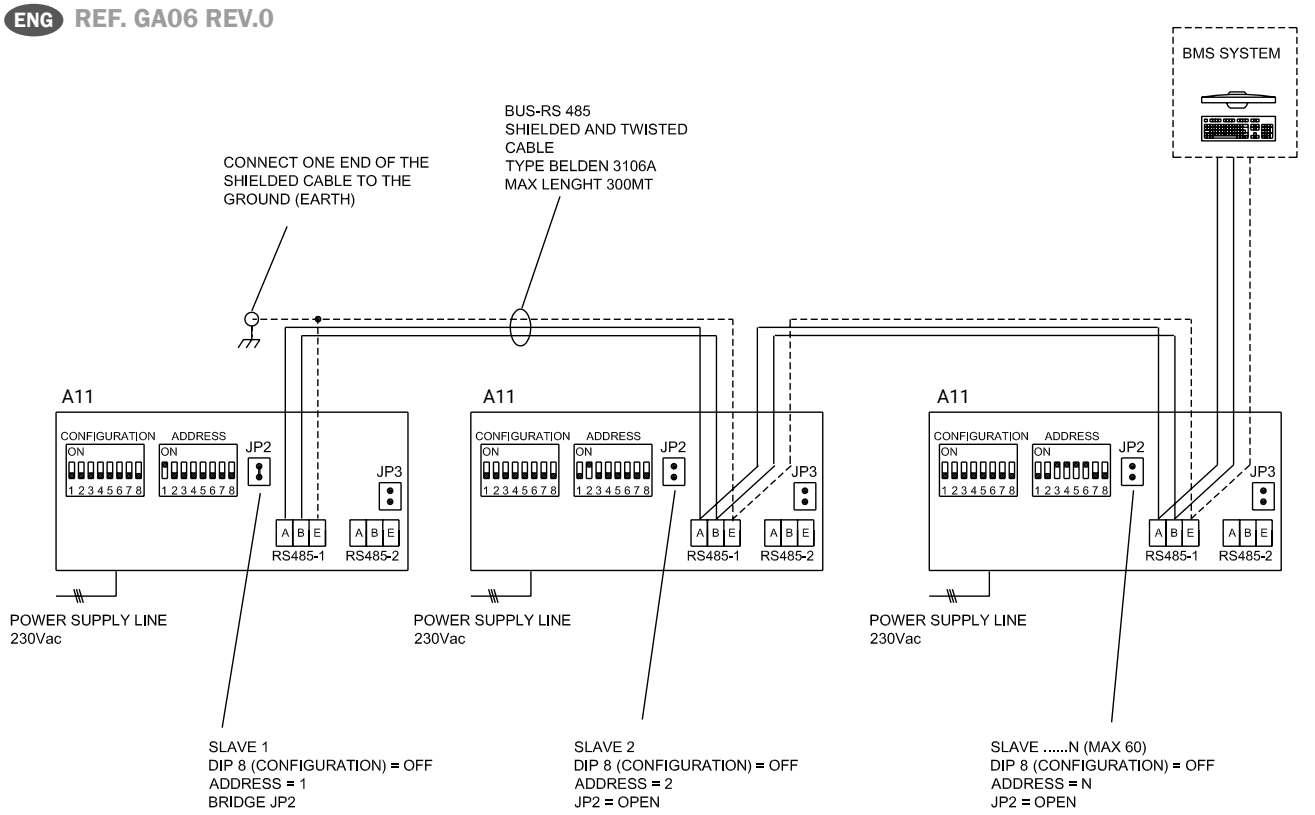

ITA

AVVERTENZE

Leggere attentamente le precauzioni ed eseguire correttamente le procedure:

- In caso di guasto o mal funzionamento rivolgersi sempre a personale di servizio autorizzato. Qualsiasi tentativo di rimozione di parti o di manutenzione dell'apparecchio può esporre l'utente al pericolo di folgorazione. La cassetta non contiene parti la cui manutenzione può essere effettuata dall'utente.
- In caso di trasloco, rivolgersi a personale di servizio autorizzato alla rimozione ed alla nuova installazione.
- Non inserire le dita o oggetti nei bocchettoni di uscita del flusso d'aria e nelle griglie di aspirazione. All'interno dell'apparecchio vi è un ventilatore che gira ad alta velocità, che potrebbe causare gravi lesioni personali. Fare particolarmente attenzione ai bambini.
- Non rimanere direttamente esposti al flusso d'aria fredda per lunghi periodi di tempo. L'esposizione diretta e prolungata all'aria fredda può essere nociva alla salute. Fare particolarmente attenzione nelle camere dove vi siano bambini, persone anziane o persone ammalate.
- In caso di malfunzionamento del climatizzatore (es. odore di bruciato) arrestare immediatamente l'apparecchio, sganciare l'interruttore automatico dedicato e rivolgersi a personale di servizio autorizzato. L'uso continuato dell'apparecchio in tali condizioni può essere origine di incendi o folgorazioni.
- Durante le operazioni di installazione degli apparecchi, evitare l'accesso ai bambini o persone disabili sul luogo di lavoro. Possono verificarsi incidenti.
- Installare l'apparecchio ed il telecomando ad almeno 2 metri di distanza da apparecchi televisivi o radio e da lampade che possano irradiarli in maniera diretta. Eventuali interferenze ottiche e radio possono causare problemi di funzionamento.
- Non bloccare o coprire la griglia di aspirazione e di mandata del flusso dell'aria. L'ostruzione di tali aperture causa una riduzione dell'efficienza operativa dell'unità, con conseguenti possibili disfunzioni o danni.
- Non usare la cassetta ad acqua in applicazioni quali la conservazione di alimenti, piante, apparecchi di precisione, opere d'arte. La qualità degli oggetti conservati potrebbero subire un deterioramento.
- Non esporre animali o piante al diretto flusso d'aria dell'apparecchio. Una lunga esposizione diretta al flusso d'aria fredda dell'unità può avere influenze negative su piante ed animali.
- Non dirigere il flusso d'aria dell'apparecchio verso camini o altri apparecchi di riscaldamento. Un flusso d'aria diretto verso il fuoco può provocare una combustione non corretta e provocare incendi.
- Non esporre il climatizzatore a contatto con l'acqua. L'isolamento elettrico potrebbe subire danni, con conseguenti possibili folgorazioni.

ENG

WARNINGS

Read the precautions carefully and carry out the procedures correctly:

- In case of failure or malfunction, always apply to authorised service personnel. Any attempt to remove parts, or to maintain the appliance can expose the user to danger of electrical shock. The cassette does not contain parts on which maintenance can be carried out by the user.
- In case of relocation, apply to service personnel authorised to carry out this operation as well as the new installation.
- Do not insert fingers or objects of any kind into airflow outlets or air intake grilles. There is a fan inside the appliance, which turns at high speed and could cause severe personal injury. Pay particular attention to children.
- Do not allow the cold airflow to blow on you directly for long periods of time. Direct and prolonged exposure to cold air can be dangerous for your health. Pay particular attention to rooms where there are children, aged or sick people.
- In case of air conditioner malfunction (e.g. smell of burning), stop appliance operation immediately, release the dedicated automatic switch and apply to authorised service personnel. Prolonged use of the appliance in these conditions can cause fire or electrocution.
- During installation of the appliances, avoid letting children or disabled have access to the working area. Accidents can occur.
- Install the appliance and the remote control at least two meters away from television or radio units and from lamps that could irradiate them directly. Any optical and radio interference can cause operating problems.
- Do not block or cover the airflow intake and delivery grilles. The obstruction of these openings causes a reduction of the operating efficiency of the water cassette, with consequent possible failure or damage.
- Do not use the water cassette for applications such as the storage of foods, plants, precision equipment or works of art. The quality of the objects that are stored could deteriorate.
- Do not expose animals or plants to the direct airflow from the appliance. Prolonged direct exposure to the cold airflow from the water cassette can have a negative effect on animals and plants.
- Do not direct the airflow of the air conditioner towards fireplaces or other heating appliances. An airflow directed towards the fire can cause incorrect combustion and fire.
- Do not allow the air conditioner to come into contact with water. The electrical insulation could be damaged with consequent possible risk of electrocution.

FRA

AVERTISSEMENTS

Lire attentivement les précautions et exécuter correctement les procédures suivantes:

- En cas de panne ou dysfonctionnement, s'adresser toujours à un personnel de service agréé. Toute tentative d'enlèvement de parties ou d'entretien de l'appareil peut exposer l'utilisateur au danger d'électrocution. L'unité cassette ne contient pas de parties dont l'entretien peut être effectué par l'utilisateur.
- En cas de déménagement, s'adresser à un personnel de service autorisé à l'enlèvement et à la nouvelle installation.
- Ne pas introduire les doigts ou des objets dans les aérateurs d'air et dans les grilles d'aspiration. À l'intérieur de l'appareil il y a un ventilateur qui tourne à haute vitesse et pourrait provoquer de graves lésions personnelles. Faire particulièrement attention aux enfants.
- Ne pas rester exposés directement au flux d'air froid pendant de longues périodes de temps. L'exposition directe et prolongée à l'air froid peut être nuisible à la santé. Faire particulièrement attention dans les chambres où se trouvent des enfants, personnes âgées ou personnes malades.
- En cas de dysfonctionnement du climatiseur (par ex. odeur de brûlé), arrêter immédiatement l'appareil, débrancher l'interrupteur automatique dédié et s'adresser à un personnel de service autorisé. L'utilisation continue de l'appareil dans ces conditions peut donner lieu à des incendies ou électrocutions.
- Pendant les opérations d'installation des appareils, interdire l'accès aux enfants ou personnes handicapées sur le lieu de travail. Des accidents peuvent se produire.
- Installer l'appareil et la télécommande à au moins 2 mètres de distance d'appareils télévisés ou radios et de lampes pouvant les irradier de manière directe. Les interférences de radiosignaux peuvent causer des problèmes de fonctionnement.
- Ne pas bloquer ou couvrir la grille d'aspiration et de refoulement du flux de l'air. L'obstruction de ces ouvertures provoque une réduction de l'efficacité opérationnelle du climatiseur, avec par conséquent possibilités de dysfonctionnements ou dommages.
- Ne pas utiliser la cassette à eau dans des applications telles que la conservation d'aliments, plantes, appareils de précision, œuvres d'art. La qualité des objets conservés pourrait subir une détérioration.
- Ne pas exposer les animaux ou les plantes au flux direct d'air de l'appareil. Une longue exposition directe au flux d'air froid du climatiseur peut avoir des influences négatives sur les plantes et les animaux.
- Ne jamais diriger le flux d'air de l'appareil vers des cheminées ou autres appareils de chauffage. Un flux d'air direct vers le feu peut provoquer une combustion incorrecte et causer des incendies.
- Ne pas exposer le climatiseur en contact avec l'eau. L'isolation électrique pourrait subir des dommages, avec par conséquent possibilités d'électrocution.

DEU

HINWEISE

Bitte lesen Sie alle Hinweise aufmerksam durch und halten Sie sich an die Anleitungen:

- Bei Auftreten von Schäden oder Betriebsstörungen wenden Sie sich bitte stets an anerkanntes Kundendienstpersonal. Der Versuch, selbst Teile vom Gerät zu entfernen oder Wartungsarbeiten daran durchzuführen kann den Bediener der Stromschlaggefahr aussetzen. Die Kassette enthält keine Teile, die vom Bediener gewartet werden können.
- Bei Umzug wenden Sie sich bitte nur an für das Aus- und neuerliche Einbauen kompetente und autorisierte Fachleute.
- Halten Sie nie Finger oder Gegenstände in die Luftaustrittsöffnungen und in die Lufteintrittsgitter. Im Geräteinnern befindet sich nämlich ein Ventilator, der sich sehr schnell dreht und deshalb zu schweren Körperverletzungen führen könnte. Achten Sie insbesondere gut auf Kinder.
- Setzen Sie sich keineswegs über längere Zeit dem kalten Luftstrom aus. Das kann für die Gesundheit ausgesprochen schädlich sein. Achten Sie dabei insbesondere in Räumen darauf, in denen sich Kinder oder ältere bzw. kranke Personen aufhalten.
- Bei Betriebsstörungen am Klimagerät (beispielshalber bei Wahrnehmen von brenzligem Geruch, das Gerät augenblicklich durch Auslösen des dedizierten Automatschalters ausschalten und sich an den Kundendienstservice wenden. Die weitere Verwendung des Geräts unter solchen Bedingungen kann Ursache für Brand und Stromschlägen sein.
- Verwehren Sie Kindern und Behinderten während der Installation der Geräte den Zugang zum Arbeitsort. Es könnten Unfälle stattfinden.
- Das Gerät und die Fernbedienung in mindestens 2 Meter Entfernung von Fernseh- und Radiogeräten sowie Lampen installieren, die sie auf direkte Weise beeinträchtigen können. Eventuelle Funksignalstörungen können zu Betriebsproblemen führen.
- Keinesfalls die Lufteintritts- und Ausblasgitter blockieren oder abdecken. Das Abdecken dieser Öffnungen führt zu einer herabgesetzten Leistung des Klimageräts und somit zu möglichen Betriebsstörungen oder Schäden.
- Das Kassettenklimagerät niemals für die Aufbewahrung oder zum Schutz von Nahrungsmitteln, Pflanzen, Präzisionsgeräten oder Kunstgegenständen verwenden. Die Qualität dieser Gegenstände könnte darunter leiden.
- Richten Sie den Luftstrom des Geräts niemals direkt auf Tiere oder Pflanzen. Ein lang anhaltender direkter Kaltluftstrom auf Tiere und Pflanzen kann negative Auswirkungen haben.
- Richten Sie den Luftstrom des Geräts niemals auf Kamine oder andere Heizgeräte. Der direkte Luftstrom auf das Feuer kann zu einem falschen Verbrennungsverhalten führen und so Brände verursachen.
- Das Klimagerät nicht mit Wasser in Berührung bringen. Die Stromisolierung könnte Schaden erleiden und es könnte das Risiko eventueller Stromschläge bestehen.

ESP

ADVERTENCIAS

ELea Las Precauciones Detenidamente Y Lleve A Cabo Correctamente Los Procedimientos.

- En caso de fallo o mal funcionamiento, solicite siempre el servicio técnico autorizado;
Cualquier intento de desmontaje, o manipulación de la unidad puede exponer al usuario a los peligros de descargas eléctricas. El mantenimiento de la unidad no debe ser efectuado por el usuario.
- En caso de re-instalación, solicite la intervención del personal técnico autorizado
- No inserte los dedos u otros objetos en los orificios de salida del aire o dentro del panel.
Hay un motor ventilador dentro de la unidad, que gira a alta velocidad y podría causar daños. Preste especial atención a los niños.
- No permita flujos de aire frío durante mucho rato sobre las personas.
Una directa y prolongada exposición al aire frío puede ser prejudicial para la salud. Preste especial atención a habitaciones donde haya niños, personas mayores o enfermos.
- En caso de síntomas de malfuncionamiento (p.e. olor a quemado), pare la unidad inmediatamente, desconecte el suministro eléctrico y avise al personal técnico.
Un uso prolongado de la unidad en estas circunstancias podría causar fuego ó cortocircuitos
- Durante la instalación de la unidad, evite la presencia de niños en la zona.
Podrían ocurrir accidentes.
- Instale la unidad y el control remoto al menos a 2 metros de un equipo TV o radio, o de la radiación directa de lámparas o luces.
Cualquier interferencia de radio señales puede causar problemas de funcionamiento.
- No cubrir o taponar el deflector de impulsión de aire.
La obstrucción de estas oberturas puede causar una reducción de la eficiencia de la unidad, y en consecuencia un posible fallo o daño.
- No use la unidad para aplicaciones como almacenaje de alimentos, plantas, equipos de precisión u obras de arte.
La calidad de los objetos almacenados podría deteriorarse.
- No exponga a animales o plantas al flujo directo del aire.
Una prolongada exposición directa al aire frío podría tener efectos negativos en animales o plantas.
- No dirija el flujo de aire hacía hogares, chimeneas o equipos de calor.
Un flujo directo de aire hacia éstos, podría causar una incorrecta combustión y fuego.
- No permita que la unidad entre en contacto con el agua.
El aislamiento eléctrico podría dañarse con la consiguiente riesgo de cortocircuito.

POR

ADVERTÊNCIAS

Ler atentamente as precauções e executar corretamente os procedimentos:

- Em caso de avaria ou mau funcionamento, contactar sempre pessoal de assistência autorizado. Qualquer tentativa de remoção de peças ou manutenção do aparelho pode expor o utilizador ao risco de choque elétrico. A cassete não contém peças cuja manutenção possa ser realizada pelo utilizador.
- Em caso de mudança de local, recorrer a pessoal de assistência autorizado para a remoção e nova instalação.
- Não inserir dedos ou objetos nas saídas de insuflação de ar nem nas grelhas de aspiração. No interior do aparelho existe um ventilador de alta velocidade que pode causar lesões graves. Ter especial atenção com crianças.
- Não permanecer diretamente exposto ao fluxo de ar frio durante longos períodos. A exposição prolongada ao ar frio pode ser prejudicial à saúde. Ter especial cuidado em ambientes com crianças, idosos ou pessoas doentes.
- Em caso de mau funcionamento do climatizador (ex.: cheiro a queimado), parar imediatamente o aparelho, desligar o disjuntor automático dedicado e contactar pessoal de assistência autorizado. A utilização contínua nestas condições pode causar incêndios ou choques elétricos.
- Durante as operações de instalação dos aparelhos, evitar a presença de crianças ou pessoas com deficiência na área de trabalho. Podem ocorrer acidentes.
- Instalar o aparelho e o comando remoto a pelo menos 2 metros de distância de televisores, rádios e lâmpadas que possam emitir radiação direta. Eventuais interferências óticas e rádio podem causar problemas de funcionamento.
- Não bloquear nem cobrir as grelhas de aspiração e insuflação de ar. A obstrução destas aberturas reduz a eficiência do equipamento, podendo causar avarias ou danos.
- Não utilizar a cassete a água em aplicações como conservação de alimentos, plantas, equipamentos de precisão ou obras de arte. Os objetos armazenados podem sofrer deterioração.
- Não expor animais ou plantas ao fluxo direto de ar do aparelho. Uma exposição prolongada ao ar frio pode ter efeitos negativos em plantas e animais.
- Não direcionar o fluxo de ar do aparelho para lareiras ou outros equipamentos de aquecimento. O fluxo de ar direto sobre o fogo pode provocar combustão inadequada e incêndios.
- Não expor o climatizador ao contacto com água. O isolamento elétrico pode ser danificado, com risco de choque elétrico.

ITA

AVVERTENZE

- Verificare le condizioni di installazione per individuare eventuali danni.
Dopo un uso prolungato, chiedere a personale di servizio specializzato di controllare le condizioni di installazione del climatizzatore.
- Non utilizzare gas infiammabili nelle vicinanze del climatizzatore.
- Utilizzare sempre l'apparecchio con il filtro per l'aria installato.
L'uso dell'apparecchio senza filtro dell'aria può causare un eccessivo accumulo di polvere o detriti sulle parti interne dell'apparecchio, con conseguenti possibili disfunzioni.
- Sganciare l'interruttore "automatico" se si prevede di non utilizzare l'apparecchio per lunghi periodi di tempo.
- Togliere le batterie dal telecomando se si prevede di non usarlo per un lungo periodo di tempo. Togliere le batterie per prevenire eventuali problemi causati da possibili perdite di elettrolito. In caso di accidentale contatto di liquido delle batterie con la pelle, la bocca o con gli occhi, lavare immediatamente ed abbondantemente con acqua la parte interessata e rivolgersi ad un medico.
- Durante il normale funzionamento spegnere l'apparecchio SOLO per mezzo del tasto OFF (telecomando o regolatore a parete).

IL PRODUTTORE DECLINA OGNI RESPONSABILITÀ QUALORA NON VENISSERO RISPETTATE LE ISTRUZIONI PER IL MONTAGGIO RIPORTATE IN QUESTO MANUALE. LA NON CORRETTA INSTALLAZIONE POTREBBE CAUSARE IL CATTIVO E/O MANCATO FUNZIONAMENTO DELL'APPARECCHIO. POTREBBE INOLTRE ESSERE FONTE DI RISCHIO PER L'UTILIZZATORE.

ENG

RECOMMENDATION

- Check installation conditions in order to identify possible damage.
After prolonged use, apply to specialised service personnel to control the installation conditions of the air conditioner.
- Do not use flammable gas near the air conditioner.
- Always use the appliance with the air filter installed.
Using the air conditioner without the air filter can cause an excessive accumulation of dust or deposits inside the unit, with consequent possible malfunctioning.
- Release the "automatic" switch if the unit is not going to be used for long periods of time.
- Remove the batteries from the remote control if it is not going to be used for a long period of time. Remove the batteries in order to prevent possible problems caused by loss of electrolyte. In case of accidental contact of the battery liquid with the skin, eyes or mouth, wash the affected part immediately with plenty of water, and see a doctor.
- During normal operation please shut off the unit ONLY using the ON/OFF switch (infrared or wall-mounted remote control).

FAILURE TO COMPLY WITH THE INSTALLATION INSTRUCTIONS GIVEN IN THIS MANUAL RELIEVES THE MANUFACTURER OF ALL AND ANY LIABILITY. INCORRECT INSTALLATION COULD CAUSE MALFUNCTIONING OR FAILURE OF THE APPLIANCE. IT COULD ALSO REPRESENT A HAZARD FOR THE USER.

FRA

AVERTISSEMENTS

- Vérifier les conditions d'installation pour identifier les éventuels dommages. Après une utilisation prolongée, demander à un personnel de service spécialisé de contrôler les conditions d'installation du climatiseur.
- Ne pas utiliser de gaz inflammables à proximité du climatiseur.
- Utiliser toujours l'appareil avec le filtre à air installé.
L'utilisation de l'appareil sans filtre à air peut causer une accumulation excessive de poussière ou de déchets sur les parties internes de l'appareil avec par conséquent possibilité de dysfonctionnements.
- Débrancher l'interrupteur "automatique" si l'on prévoit de ne pas utiliser l'appareil pendant de longues périodes de temps.
- Enlever les piles de la télécommande si l'on prévoit de ne pas l'utiliser pendant une longue période de temps. Enlever les piles pour prévenir tous problèmes causés par de possibles fuites d'électrolyte. En cas de contact accidentel du liquide des piles avec la peau, la bouche ou avec les yeux, laver immédiatement et abondamment avec de l'eau la partie impliquée et s'adresser à un médecin.
- Durant le fonctionnement normal, couper l'appareil UNIQUEMENT au moyen de la touche OFF (télécommande ou régulateur mural).

LA SOCIÉTÉ PRODUCTRICE DÉCLINE TOUTE RESPONSABILITÉ DANS LE CAS OÙ LES INSTRUCTIONS POUR LE MONTAGE PRÉSENTÉES DANS CE MANUEL NE SERAIENT PAS RESPECTÉES. UNE INSTALLATION INCORRECTE POURRAIT PROVOQUER LE MAUVAIS ET/OU LE NON FONCTIONNEMENT DE L'APPAREIL. ELLE POURRAIT, EN OUTRE, CONSTITUER UNE SOURCE DE DANGER POUR L'UTILISATEUR.

DEU

HINWEISE

- Für das Auffinden eventueller Schäden prüfen Sie die Installationszustände. Nach längerer Verwendung bitten Sie das Fachpersonal des Kundendiensts, die Installationszustände des Klimageräts zu prüfen.
- In der Nähe des Klimageräts keinesfalls entflammbares Gas verwenden.
- Betreiben Sie das Gerät nur mit installiertem Luftfilter.
Das Betreiben des Geräts ohne diesen Luftfilter kann zu starken Anhäufungen von Staub oder Schmutz im Geräteinnern und somit zu möglichen Funktionsstörungen führen..
- Bei voraussichtlichen längeren Stillständen den „Automatschalter" auslösen.
- Bei voraussichtlichem längerem Nichtverwenden der Fernbedienung die Batterien aus ihr nehmen. Die Batterien müssen entfernt werden, um eventuellen Problemen durch das Ausfließen der Elektrolytflüssigkeit vorzubeugen. Bei versehentlichem Kontakt der Batterieflüssigkeit mit der Haut, dem Mund oder den Augen, den betroffenen Teil sofort und reichlich mit Wasser auswaschen und sich an einen Arzt wenden.
- Während des normalen Betriebs bitte das Gerät NUR mit dem EIN / AUS-Schalter abschalten (Infrarot- oder Wandfernbedienung)

DER HERSTELLER HAFTET KEINESFALLS FÜR SCHÄDEN, DIE AUF DIE NICHTBEACHTUNG DER IN VORLIEGENDEM HANDBUCH ANGEFÜHRTEN MONTAGEANLEITUNGEN ZURÜCKZUFÜHREN SIND. EINE UNSACHGEMÄSSE INSTALLATION KÖNNTE ZU FUNKTIONSSTÖRUNGEN UND/ODER ZUM AUSFALL DES GERÄTS FÜHREN. FERNER KÖNNTE SIE EINE RISIKOQUELLE FÜR DEN BETREIBER DARSTELLEN.

ESP

ADVERTENCIAS

- Observe las condiciones de la instalación, para identificar posibles daños.
Después de un uso prolongado, avise al personal de mantenimiento del servicio técnico para que controle la unidad y su instalación.
- No use gases inflamable cerca de la unidad.
- Use siempre la unidad con el filtro de aire colocado.
Usar la unidad si el filtro de aire puede causar un exceso de acumulación de polvo o sustancias nocivas dentro de la unidad, con el consiguiente mal funcionamiento.
- Desconecte la alimentación eléctrica en caso de que la unidad esté sin funcionar durante largos períodos de tiempo.
- Quite las pilas del control remoto en caso de que la unidad esté sin funcionar durante largos períodos de tiempo.
Quite las pilas para prevenir posibles problemas causados por pérdida de capacidad electrolítica. En caso de contacto accidental con los restos líquidos de las pilas con la piel, ojos o boca, limpie inmediatamente las partes afectadas con abundante agua, y si es necesario acuda al médico.
- Durante el funcionamiento normal, apagar el aparato sólo con el botón OFF (control remoto o un controlador montado en la pared).

EL NO CUMPLIMIENTO DE LAS INSTRUCCIONES DE INSTALACIÓN DADAS EN ESTE MANUAL EXCLUYEN AL FABRICANTE DE TODA RESPONSABILIDAD. UNA INCORRECTA INSTALACIÓN PUEDE CAUSAR MALFUNCIONAMIENTO O FALLO DE LA UNIDAD. ESTO PODRÍA SER UN RIESGO PARA EL USUARIO.

POR

ADVERTÊNCIAS

- Verificar as condições de instalação para identificar eventuais danos. Após uma utilização prolongada, solicitar a pessoal de assistência especializado que verifique as condições de instalação do climatizador.
- Não utilizar gases inflamáveis nas proximidades do climatizador.
- Utilizar sempre o aparelho com o filtro de ar instalado.
A utilização do aparelho sem filtro de ar pode provocar uma acumulação excessiva de poeiras ou detritos nas partes internas, originando possíveis avarias.
- Desligar o disjuntor automático caso esteja previsto não utilizar o aparelho durante longos períodos.
- Retirar as pilhas do comando remoto se o mesmo não for utilizado durante um longo período. A remoção das pilhas previne problemas causados por possíveis fugas de eletrólito. Em caso de contacto acidental do líquido das pilhas com a pele, boca ou olhos, lavar imediatamente e abundantemente com água a zona afetada e procurar assistência médica.
- Durante o funcionamento normal, desligar o aparelho APENAS através do botão OFF (controlo remoto ou regulador de parede).

O FABRICANTE DECLINA QUALQUER RESPONSABILIDADE NO CASO DE NÃO SEREM RESPEITADAS AS INSTRUÇÕES DE MONTAGEM CONTIDAS NESTE MANUAL. A INSTALAÇÃO INCORRETA PODERÁ CAUSAR MAU FUNCIONAMENTO E/OU FALHA DO APARELHO. PODERÁ AINDA CONSTITUIR UM RISCO PARA O UTILIZADOR.

ITA

TELECOMANDO A RAGGI INFRAROSSI PER MODELLI RC

01. Timer
02. Attivo
03. Non attivo
04. Modalità visualizzate
05. Ventilazione
06. Raffreddamento
07. Riscaldamento
08. Auto
09. Spegnimento
10. Regolazione orologio, timer ed alette
11. Accensione / invio dati
12. Orologio
13. Unità di misura della temperatura
14. Visualizzazione temperatura
15. Visualizzazione velocità ventilatore

16. Min
17. Med
18. Max
19. Auto
20. Visualizzazione gestione alette

21. Posizione invertita

22. Posizione automatica

23. Selezione velocità ventilatore

24. Selezione modalità
25. Impostazione set-point

ENG

INFRARED REMOTE CONTROL FOR RC MODELS

01. Timer
02. Active
03. Not active
04. Modes display
05. Fan only
06. Cool
07. Heat
08. Auto
09. Turn system OFF
10. Clock, timer and blades adjustment
11. Turn system ON / send changes
12. Real time clock
13. Temperature unit
14. Set-point display
15. Fan speeds display

16. Low
17. Medium
18. High
19. Auto
20. Fins management display

21. Inverted position

22. Automatic position

23. Fan speed selection

24. Mode selection
25. Set-point setting

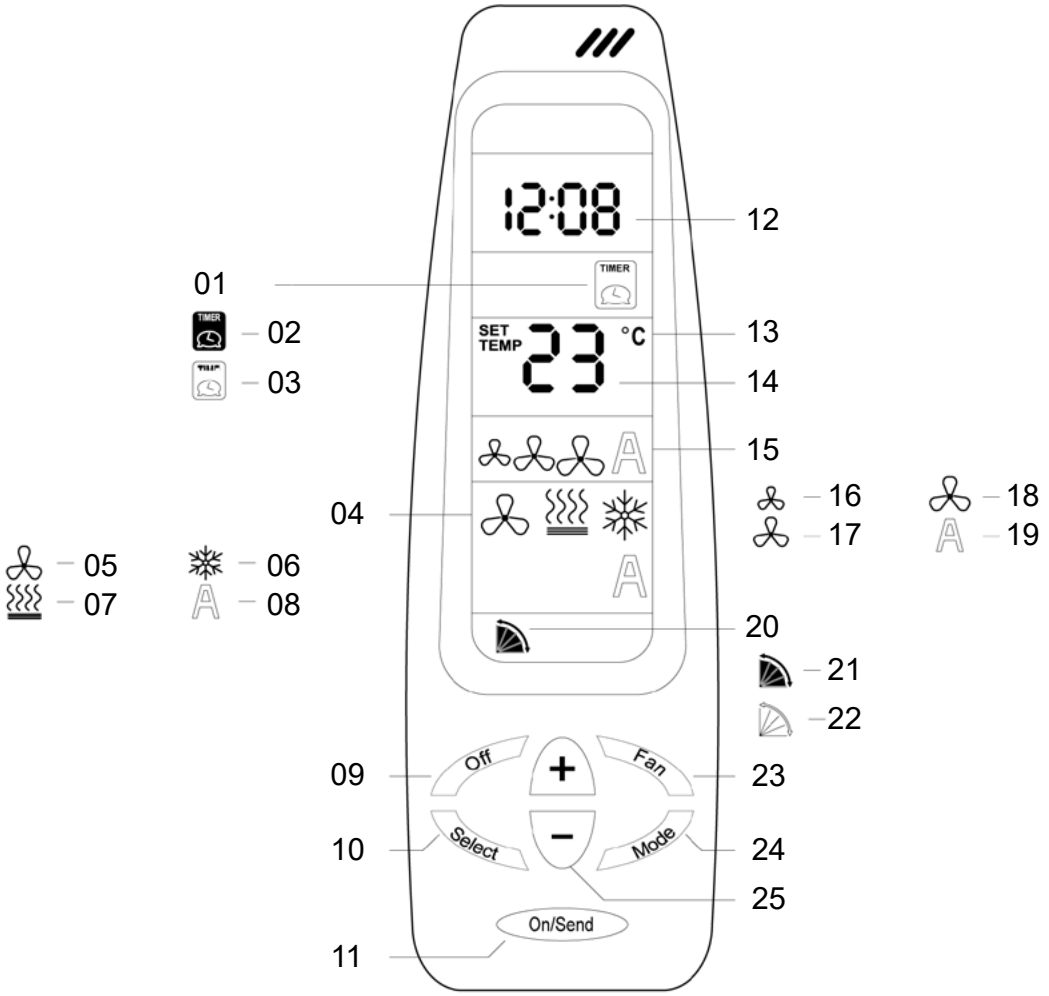

FRA

TÉLÉCOMMANDE AUX RAYONS INFRAROUGES POUR MODÈLES RC

01. Timer
02. Active
03. Pas active
04. Modalité de visualisation
05. Ventilation
06. Refroidissement
07. Chauffage
08. Automatique
09. Extinction
10. Réglage de l'horloge, du programmeur et des ailettes
11. Allumage /envoi d'information
12. Montre
13. Unité de mesure de la température
14. Visualisation de la température
15. Visualisation de la vitesse ventilateur
16. Min
17. Med
18. Max
19. Auto
20. Visualisation de la gestion des ailettes
21. Position inversée
22. Position automatique
23. Sélection de vitesse du ventilateur
24. Sélection de la modalité
25. Réglage du point de consigne

DEU

INFRAROTFERNBEDIENUNG FÜR DIE MODELLE RC

01. Timer
02. Timer on
03. Timer off
04. Angezeigte Betriebsmodi
05. Lüftung
06. Kühlung
07. Heizung
08. Auto
09. Ausschalten
10. Uhr, Timer und Luftauslasses Steuerung
11. Einschalten / Daten senden
12. Uhr
13. Maßeinheit für die Temperatur
14. Temperaturanzeige
15. Anzeige Ventilatorgeschwindigkeit
16. Min
17. Med
18. Max
19. Auto
20. Flossenmanagement-Anzeige
21. Umgekehrte Position
22. Automatische Position
23. Auswahl der Lüftergeschwindigkeit
24. Modusauswahl
25. Sollwerteinstellung

ESP

MANDO A DISTANCIA A RAYOS INFRARROJOS PARA MODELOS RC

01. Timer
02. Activo
03. No activo
04. Modalidad visualizadas
05. Ventilación
06. Enfriamiento
07. Calefacción
08. Auto
09. Apagamiento
10. Ajuste del reloj, temporizador y aletas
11. Encender/envío de datos
12. Reloj
13. Unidad de medida de la temperatura
14. Visualización de la temperatura
15. Visualización de la velocidad del ventilador
16. Min
17. Med
18. Max
19. Auto
20. Visualización de gestión de aletas
21. Posición invertida
22. Posición automática
23. Selección de velocidad del ventilador
24. Selección de modo
25. Configuración del punto de ajuste

POR

CONTROLO REMOTO POR INFRAVERMELHOS PARA MODELOS RC

01. Temporizador
02. Ativo
03. Não ativo
04. Modos visualizados
05. Ventilação
06. Arrefecimento
07. Aquecimento
08. Automático
09. Desligamento
10. Regulação de relógio, temporizador e alhetas
11. Ligação / envio de dados
12. Relógio
13. Unidade de medida da tem.
14. Visualização da temperatura
15. Visualização da velocidade do ventilador
16. Mín
17. Méd
18. Máx
19. Auto
20. Visualização do controlo das alhetas
21. Posição invertida
22. Posição automática
23. Seleção da velocidade do ventilador
24. Seleção do modo de funcionamento
25. Definição do set-point

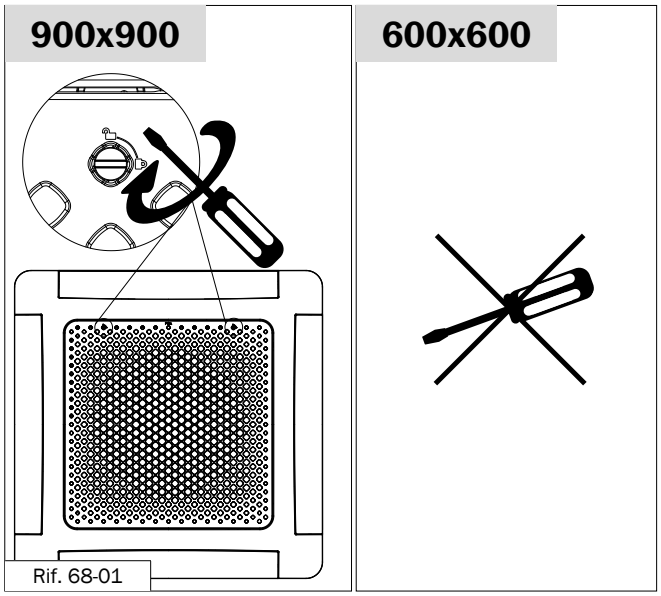

Rif. 68-01

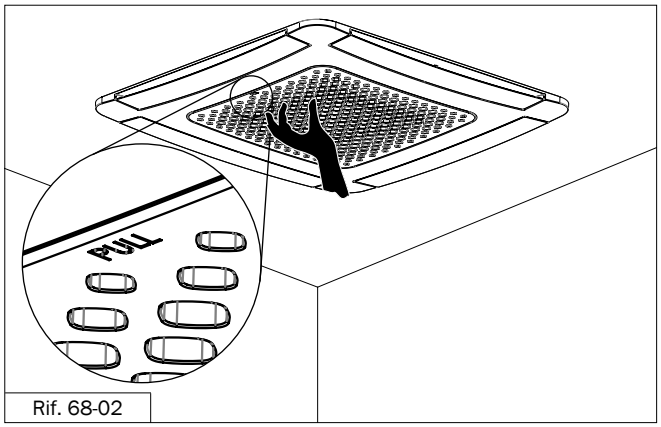

Rif. 68-02

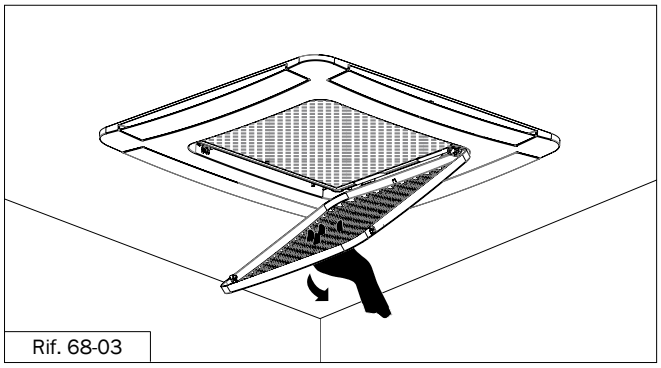
Rif. 68-03

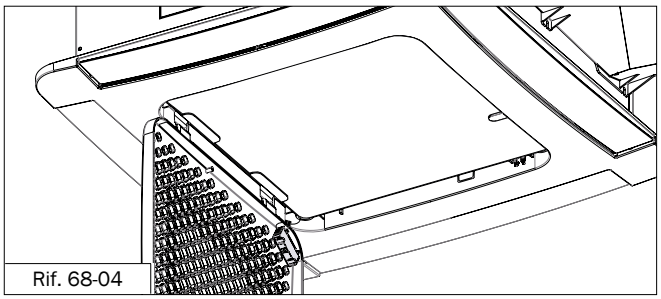
Rif. 68-04

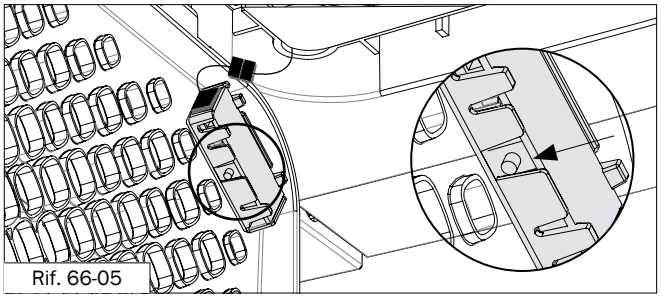
Rif. 66-05

ITA

FUNZIONAMENTO DEL TELECOMANDO I.R.

IMPOSTAZIONE OROLOGIO
- Premere il pulsante [Select] - "CLOCK SET" inizierà a lampeggiare.
- Premere i pulsanti [+] o [-] - le ore inizieranno a lampeggiare.
- Impostare l'ora utilizzando i pulsanti [+] o [-].
- Premere di nuovo il pulsante [Select] - i minuti inizieranno a lampeggiare.
- Impostare i minuti utilizzando i pulsanti [+] o [-].
- Premere di nuovo il pulsante [Select] per tornale alla visualizzazione normale.
- Premere il pulsante [On/Send] per inviare l'informazione all'unità.

TIMER GIORNALIERO ACCENSIONE/SPEGNIMENTO

Programmazione accensione
- Premere due volte il pulsante [Select] - PROGRAM E START inizierà a lampeggiare.
- Impostare l'ora utilizzando i pulsanti [+] o [-].
- Premere il pulsante [Select] - i minuti inizieranno a lampeggiare.
- Impostare i minuti utilizzando i pulsanti [+] o [-].
- Premere il pulsante [Select] per tornare alla normale visualizzazione.

Programmazione spegnimento
- Premere tre volte il pulsante [Select] - PROGRAM E STOP inizieranno a lampeggiare.
- Impostare l'ora utilizzando i pulsanti [+] o [-].
- Premere il pulsante [Select] - i minuti inizieranno a lampeggiare.
- Impostare i minuti utilizzando i pulsanti [+] o [-].
- Premere il pulsante [Select] per tornare alla normale visualizzazione.

Avviamento timer
- Premere quattro volte il pulsante [Select], la scritta TIMER lampeggia.
- Seleziona TIMER ON ( ) o OFF ( ) utilizzando i pulsanti [+] o [-].
- Premere il pulsante [On/Send] per inviare l'informazione all'unità.

PULSANTE ON/OFF DI EMERGENZA
Il ricevitore ha un pulsante di emergenza [On/Off] che può essere usato per accendere/spegnere il dispositivo quando il telecomando non è in funzione.
Il pulsante deve essere premuto per più di 3 secondi (ma non più di 10) fino a che non emetterà un beep.
Una volta premuto, l'unità si accenderà/spegnerà.
Quando l'unità viene accesa utilizzando il pulsante di emergenza verrà impostata in cambio stagione automatico usando set-point di temperatura di 21°C (riscaldamento) e 24°C (raffrescamento); il ventilatore sarà impostato alla media velocità.

ENG

OPERATION OF INFRARED REMOTE CONTROL

CLOCK ADJUSTMENT
- Press the [Select] button – "CLOCK SET" will flash.
- Press the [+] or [-] buttons - the hours will flash.
- Adjust the hours using the [+] or [-] buttons.
- Press the [Select] again - minutes will flash.
- Adjust the minutes using the [+] or [-] buttons.
- Press the [Select] again to return to normal display.
- Press the [On/Send] button to send information to the unit.

ON/OFF DAILY TIMER

Start Time
- Press the [Select] button twice – "PROGRAM & START" will flash on display.
- Adjust the hours using the [+] or [-] buttons.
- Press the [Select] button - the minutes will flash.
- Adjust the minutes using the [+] or [-] buttons.
- Press the [Select] button to return at normal display.

Stop Time
- Press 3 times the [Select] button – "PROGRAM & STOP" will flash on display.
- Adjust the hours using the [+] or [-] buttons.
- Press the [Select] button - the minutes will flash.
- Adjust the minutes using the [+] or [-] buttons.
- Press the [Select] button to return at normal display.

Run the timer
- Press 4 times the [Select] button - TIMER will blink
- Select TIMER ON ( ) or OFF ( ) using the [+] or [-] buttons.
- Press the [On/Send] button to send the information to the unit.

EMERGENCY ON/OFF BUTTON
The IR receiver contains an [On/Off] emergency button which can be used for turning the system ON and OFF when the IR remote control is not in hand.
The [On/Off] button should be pressed for more than 3 seconds and until the unit beeps (but not more than 10 seconds). Once pressed, the unit will turn ON or OFF.
When turned ON using the emergency button, the unit will operate in Auto change over mode using preset set-point temperatures for heating (21°C) and cooling (24°C). The fan will run in medium speed.

FRA

FONCTIONNEMENT DE LA TÉLÉCOMMANDE I.R.

AJUSTEMENT DE LA MONTRE

- Appuyez sur le bouton [Select] - l'heure commencera à clignoter.
- Appuyez sur les boutons [+] ou [-] - les heures commenceront à clignoter.
- Établir l'heure en utilisant les boutons [+] ou [-].
- Appuyez le bouton de nouveau [Select] - les minutes commenceront à clignoter.
- Établir les minutes en utilisant les boutons [+] ou [-].
- Appuyez le bouton de nouveau [Select] pour reviens elle à la visualisation normale.
- Appuyez le bouton [On/Send] pour envoyer le renseignement à l'unité

TIMER JOURNALIER D'ALLUMAGE/EXTINCTION

Allumage

- Appuyez deux fois le bouton [Select] - PROGRAM ET START commenceront à clignoter.
- Appuyez le bouton [Select] - l'heure commencera à clignoter.
- Établir l'heure en utilisant les boutons [+] ou [-].
- Appuyez le bouton [Select] - les minutes commenceront à clignoter.
- Établir les minutes en utilisant les boutons [+] ou [-].

Programmation coupure

- Appuyer 3 fois sur le bouton [Select] - PROGRAM ET STOP commenceront à clignoter.
- Régler l'heure en utilisant les boutons [+] o [-].
- Appuyer sur le bouton [Select] - les minutes commenceront à clignoter.
- Régler les minutes en utilisant les boutons [+] o [-].
- Appuyer sur le bouton [Select] pour revenir sur l'affichage normal.

Mise en route du programmeur

- Appuyer 4 fois sur le bouton [Select], le mot TIMER clignote.
- Sélectionner TIMER ON ( ) ou OFF ( ) en utilisant les boutons [+] ou [-].
- Appuyer sur le bouton [On/Send] pour envoyer l'information à l'unité.

BOUTON ON/OFF D'URGENCE

La récepteur a un bouton d'urgence [On/Off] qui peut être utilisé pour allumer/éteindre le dispositif quand l'unité n'est pas en marche.
Le bouton doit être appuyé pour plus de 3 secondes, (mais pas plus de 10), jusqu'à qu'il émettra de beep.
Une fois pressée, l'unité s'allumera/éteindra.
Quand l'unité est allumée en utilisant le bouton d'urgence sera fondée en échange saison bouton-pression en utilisant set-point de la température de 21°C (chauffage) et 24°C (climatisation); le ventilateur sera fondé à la moyenne vitesse.

DEU

FUNKTION DER I NFRAROTFERNBEDIENUNG

STELLEN DER UHR

Taste [Select] drücken - die Uhrzeit beginnt zu blinken.
- Die Tasten [+] oder [-] drücken - Die Stunden beginnt zu blinken.
- Die Stunde durch Drücken der Tasten [+] oder [-] einstellen.
- Taste [Select] erneut drücken - die Minuten beginnen zu blinken.
- Die Minuten durch Drücken der Tasten [+] oder [-] einstellen.
- Um zur Normalansicht zurückzukehren, erneut die Taste [Select] drücken.
- Um die Information an die Einheit zu senden, die Taste [On/Send] drücken.

TAGESTIMER EINSCHALTEN/AUSSCHALTEN

Einschalten

- Taste [Select] zweimal drücken - PROGRAM und START beginnen zu blinken.
- Taste [Select] drücken - die Uhrzeit beginnt zu blinken.
- Die Stunde durch Drücken der Tasten [+] oder [-] einstellen.
- Taste [Select] drücken - die Minuten beginnen zu blinken.
- Die Minuten durch Drücken der Tasten [+] oder [-] einstellen.

Ausschalten

- Drücken Sie die Taste [Select] dreimal - PROGRAM UND STOP beginnen zu blinken
- Stellen Sie die Stunden ein mit den Tasten [+] oder [-].
- Drücken Sie die Taste [Select] - die Minuten beginnt zu blinken
- Stellen Sie die Minuten ein mit den Tasten [+] oder [-].
- Drücken Sie die Taste [Select] - zur normalen Ansicht zurückzukehren.

Timer starten

- Drücken Sie die Taste [Select] viermal – TIMER beginnt zu blinken
- - Wählen Sie TIMER ON ( ) oder OFF ( ) mit den Tasten [+] oder [-].
- Drücken Sie die Taste [On/Send] um die Informationen an das Gerät zu senden.

NOT-EIN/AUS-TASTE

Die Empfänger hat eine Not-Ein/Aus-Taste [On/Off], mit der das Gerät ein- und ausgeschaltet werden kann, wenn die Einheit nicht in Betrieb ist.
Die Taste muss mehr als 3 (aber nicht mehr als 10) Sekunden lang gedrückt gehalten werden, bis ein akustisches Signal ertönt.
Nachdem die Taste gedrückt wurde, schaltet sich die Gerät ein bzw. aus.
Nach dem Einschalten über die Not-Ein/Aus-Taste der Gerät wird an der Einheit ein automatischer Jahreszeitenwechsel vorgenommen, wobei die Solltemperatur auf 21°C (Heizen) und (24°C) (Kühlen) eingestellt wird; der Ventilator wird auf mittlere Geschwindigkeit eingestellt.

ESP

FUNCIONAMIENTO DEL MANDO A DISTANCIA I.R.

AJUSTE DEL RELOJ

- Pulse el botón [Select] - la hora comenzará a parpadear.
- Pulse los botones [+] o [-] - las horas comenzarán a parpadear.
- Ajuste la hora con los botones [+] o [-].
- Pulse otra vez el botón [Select] - los minutos empezarán a parpadear.
- Ajuste los minutos con los botones [+] o [-].
- Pulse otra vez el botón [Select] para volver a la vista normal.
- Pulse el botón [On/Send] para enviar la información a la unidad.

TIMER DIARIO ENCENDIDO/APAGADO

Encender

- Pulse dos veces el botón [Select] - PROGRAM Y START comenzarán a parpadear.
- Pulse el botón [Select] - la hora comenzará a parpadear.
- Ajuste la hora con los botones [+] o [-].
- Pulse el botón [SELECT] - los minutos comenzarán a parpadear.
- Ajustar los minutos con los botones [+] o [-].

Programa de apagado

- Presione tres veces el botón [select] - PROGRAM Y STOP ccomenzarán a parpadear.
- Ajustar la hora con los botones [+] o [-].
- Pulse el botón [Select] - los minutos empezarán a parpadear.
- Ajuste los minutos con los botones [+] o [-].
- Pulse el botón [Select] para volver a la vista normal.

Arranque del temporizador

- Presione 4 veces el botón [Select] - TIMER parpadeará
- Seleccione TIMER ON ( ) o OFF ( ) con los botones [+] o [-].
- Pulse el botón [On/Send] para enviar la información a la unidad.

BOTÓN ON/OFF DE EMERGENCIA

El receptor tiene un botón de emergencia [On/Off] que se puede utilizar para encender/apagar el dispositivo cuando la unidad no está en funcionamiento.
El botón debe ser presionado por más de 3 segundos (pero no más de 10) hasta que se emite un beep.
Una vez presionado, la unidad se encenderá/apagará.
Cuando la unidad se enciende con el botón de emergencia, se establecerá en el cambio automático de temporada utilizando el set-point de temperatura 21°C (calefacción) y 24°C (refrigeración); el ventilador se ajustará a la velocidad media.

POR

FUNCIONAMENTO DO CONTROLO REMOTO I.R.

CONFIGURAÇÃO DO RELÓGIO

- Premir o botão [Select] – "CLOCK SET" começará a piscar.
- Premir os botões [+] ou [-] – as horas começarão a piscar.
- Ajustar a hora utilizando os botões [+] ou [-].
- Premir novamente o botão [Select] – os minutos começarão a piscar.
- Ajustar os minutos utilizando os botões [+] ou [-].
- Premir novamente o botão [Select] para regressar à visualização normal.
- Premir o botão [On/Send] para enviar a informação para a unidade.

TEMPORIZADOR DIÁRIO LIGAR/DESLIGAR

Programação de ligação

- Premir duas vezes o botão [Select] – PROGRAM E START começará a piscar.
- Ajustar a hora utilizando os botões [+] ou [-].
- Premir o botão [Select] – os minutos começarão a piscar. Ajustar os minutos utilizando os botões [+] ou [-].
- Premir o botão [Select] para regressar à visualização normal.

Programação de desligamento

- Premir três vezes o botão [Select] – PROGRAM E STOP começará a piscar.
- Ajustar a hora utilizando os botões [+] ou [-].
- Premir o botão [Select] – os minutos começarão a piscar.
- Ajustar os minutos utilizando os botões [+] ou [-].
- Premir o botão [Select] para regressar à visualização normal.

Ativação do temporizador

- Premir quatro vezes o botão [Select], a indicação TIMER pisca.
- Selecionar TIMER ON ( ) ou OFF ( ) utilizando os botões [+] ou [-].
- Premir o botão [On/Send] para enviar a informação para a unidade.

BOTÃO ON/OFF DE EMERGÊNCIA

O recetor possui um botão de emergência [On/Off] que pode ser utilizado para ligar/desligar o equipamento quando o controlo remoto não está operacional.
O botão deve ser pressionado por mais de 3 segundos (mas não mais de 10) até emitir um sinal sonoro (beep).
Após ser pressionado, a unidade liga/desliga.
Quando a unidade é ativada através do botão de emergência, entra em modo automático de mudança de estação, utilizando set-points de temperatura de 21°C (aquecimento) e 24°C (arrefecimento); o ventilador será definido para velocidade média.

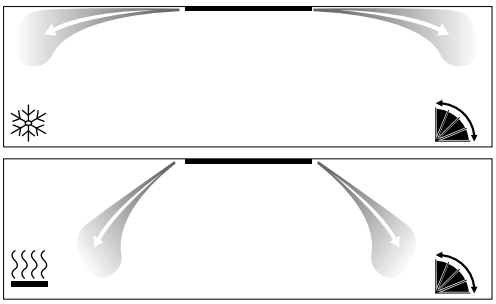

Rif. 70-01

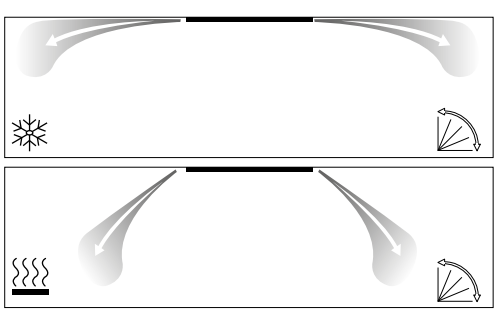

Rif. 70-02

ITA

RICALIBRAZIONE SENSORE TEMPERATURA ARIA

Usare la funzione di correzione in configurazione stand alone, quando non è presente il pannello a parete, utilizzando il telecomando.
Il tecnico misurerà la temperatura ambiente.
Per eseguire la calibrazione seguire le seguenti indicazioni:
- con lo stato dell'unità in ON premere e tenere premuto il pulsante di emergenza [posto sul ricevitore] per più di 15 secondi. Il sistema entrerà in modalità "calibrazione". In questa modalità il cicalino emetterà un suono ogni 5 secondi, ed entrambi i led (rosso e blu) lampeggeranno assieme ed il suono continuerà fino all'uscita dalla modalità di calibrazione.
- Una volta che il sistema è in modalità calibrazione il tecnico, avendo cura di essere fuori dal raggio di azione del ricevitore, imposterà il set point del telecomando, al valore della temperatura ambiente. Riportandosi nel raggio di azione del ricevitore invierà il dato premendo il tasto OFF.
- La temperatura verrà letta, e la differenza tra la nuova temperata e l'attuale T1 verrà calcolata in un offset di T1 = "ricalibrazione sonda aria di aspirazione", e verranno aggiornati i parametri.
- Se nessuna informazione verrà inviata dal telecomando, dopo 2 minuti dall'apertura della modalità di calibrazione, il sistema tornerà alla modalità normale di funzionamento.
- Dopo che il tecnico ha inviato la "temperatura di calibrazione", per la registrazione permanente del dato, portare in OFF e poi in ON, dal telecomando, l'unità.

POSIZIONAMENTO ALETTE

POSIZIONE AUTOMATICA

L'unità (solo nel modello RC) posiziona in modo automatico le alette in base alla modalità di funzionamento.
In modalità raffrescamento le alette rimangono in posizione parallela per sfruttare i benefici dell'effetto Coanda; in modalità riscaldamento si posizionano con apertura di 30° in modo da sfruttare l'effetto di anti-stratificazione mediante il lancio d'aria.

Nel caso in cui l'impostazione automatica (contrassegnata nel telecomando col simbolo) sia stata modificata in impostazione invertita (simbolo), per tornare alla modalità standard definita dal produttore procedere come segue:
- Premere il pulsante [Select] per 5 volte (l'icona inizierà a lampeggiare).
- Premere il pulsante [-] per selezionale la modalità automatica ( ).
- Premere il pulsante [On/Send] per inviare l'informazione all'unità.
In questo modo le alette si imposteranno nella posizione automatica stabilita dalla casa costruttrice.

POSIZIONE INVERTITA

Nel caso vi sia la necessità di variare l'inclinazione delle alette manualmente, per modificare il flusso dell'aria diversamente dalla posizione impostata dall'unità in maniera automatica, procedere come segue:
- Premere il pulsante [Select] per 5 volte (l'icona inizierà a lampeggiare).
- Premere il pulsante [+] per selezionale la modalità invertita ( ).
- Premere il pulsante [On/Send] per inviare l'informazione all'unità.
In questo modo le alette invertiranno la loro posizione rispetto alla versione automatica.

ENG

AIR TEMPERATURE SENSOR RECALIBRATION

Use the offset feature in stand alone configuration, when there is no wall panel, usisng the I.R. handset.
The technician will measure the actual room temperature (according to which he would like to make the offset for T1).
In order to update the offset, the following steps must be followed:
- with the unit ON press and hold the emergency button [located on the receiver] for more than 15 seconds.
The system will enter to a "Calibration" mode. In this mode the beeper will beep each 5 seconds, and both blue and red LED's will flash together and beep sound will continue until out of the calibration mode.
- Once the system is in calibration mode, the technician, making sure to stay out of the receiver's range, will set the remote control's set point to the ambient temperature value. Returning within the receiver's range, they will send the data by pressing the OFF button.
- This temperature will be read, and the difference form the actual T1 measurement will be calculated into an offset of T1 = "ReturnAirSensor-Calibration", and accordingly the parameter will be updated.
- If no information is sent from the remote control, after 2 minutes from the start of "calibration mode", the system will automatically return to normal operation mode.
- After the technician has sent the "calibration temperature"for the permanent saving of the data, switch OFF and ON, from the remote control, the unit.

FINS POSITIONING

AUTOMATIC POSITION

The unit (model RC only) automatically placed the blades according to the mode of operation.
In cooling mode the blades remain in parallel position to exploit the benefits of the Coanda effect; in heating mode are positioned with an opening of 30° in order to exploit the effect of anti-stratification.

In the event that the automatic mode (marked by the symbol in the remote control) has been modified in manual mode (symbol), to return to the standard defined by the manufacturer proceed as follows:
- Press the [Select] button 5 times (the icon will flash).
- Press the [-] button to select auto swing ( ).
- Press the [On/Send] button to send the information to the unit.
In this way the blades will set the automatic position established by the manufacturer.

INVERTED POSITION

If there is the need to change the inclination of the blades manually, to change the air flow differently from the standard position set in automatic way, proceed as follows:
- Press the [Select] button 5 times (the icon will flash).
- Press the [+] button to select manual swing ( ).
- Press the [On/Send] button to send the information to the unit.
In this way the blades will reverse their position respect to automatic version.

FRA

RECALIBRAGE DU CAPTEUR DE LA TEMPÉRATURE DE L'AIR

Utiliser la fonction de correction en configuration stand alone, en utilisant la télécommande si le panneau mural n'est pas présent.
Le technicien mesurera la température ambiante.
Pour effectuer le calibrage, suivre les indications suivantes:
- avec l'unité sur ON, appuyer sur le bouton d'urgence [situé sur le récepteur] et le tenir enfoncé pendant plus de 15 secondes. Le système entrera en modalité "calibrage". Dans cette modalité, le buzzer émettra un son toutes les 5 secondes et les deux led (rouge et bleu) clignoteront en même temps et le son continuera jusqu'à la sortie de la modalité de "calibrage".
- Une fois le système en mode de calibration, le technicien, en veillant à rester hors de portée du récepteur, réglera le point de consigne de la télécommande à la température ambiante. En revenant dans la zone de portée du récepteur, il enverra la donnée en appuyant sur le bouton OFF.
- La température sera lue et la différence entre la nouvelle température et l'actuelle T1 sera calculée dans un offset de T1 = "recalibrage de la sonde air d'aspiration" et les paramètres seront mis à jour.
- Si aucune information ne sera envoyée via la télécommande, 2 minutes après l'ouverture de la modalité de calibrage, le système retournera sur la modalité de fonctionnement normale.
- Dès que le technicien aura envoyé la "température de calibrage", pour l'enregistrement permanent de la donnée, placer l'unité sur OFF et, ensuite, sur ON, via la télécommande.

POSITIONNEMENT DES AILETTES

VERSION AUTOMATIQUE

L'unité (seulment dans le modèle RC), positionne de manière automatique les ailettes en base à la modalité de fonctionnement.
En modalité climatisation les ailettes restent en position parallèle pour exploiter les bénéfices de l'effet Coanda; en modalité chauffage elles les positionnent avec ouverture de 30° de façon à exploiter l'effet d'antistratificazione par le jet d'air.

Dans le cas soit la nécessité de changer l'inclinaison des ailettes manuellement (), pour modifier le flux de l'air différemment fondée par la position de l'unité de manière automatique (), procéder de la façon suivante:
- Appuyez le bouton [Select] pour 5 fois, l'icône commencera à clignoter.
- Appuyez le bouton [+] pour sélectionne-leur la modalité manuelle ().
- Appuyez le bouton [On/Send] pour envoyer le renseignement à l'unité.
De cette manière les ailettes inverseront leur position automatique établie par la maison constructrice.

POSITION INVERSÉE

Dans le cas il y aie la nécessité de changer l'inclinaison des ailettes manuellement, pour modifier le flux de l'air différemment fondée par la position de l'unité de manière automatique, procéder de la façon suivante:
- Appuyez le bouton [Select] pour 5 fois (l'icône commencera à clignoter)
- Appuyez le bouton [+] pour sélectionner lla modalité manuelle ().
- Appuyez le bouton [On/Send] pour envoyer le renseignement à l'unité.
De cette manière les ailettes inverseront leur position de facon differente par rapport à la version automatique.

DEU

NEUKALIBRIERUNG DES LUFTTEMPERATURFÜHLERS

Mit dem Infrarotfernbedienung, wenn kein Wandfernbedienung existiert, und im „stand alone" Konfiguration verwenden Sie die Korrekturfunktion.
Der Techniker wird die Raumtemperatur messen (damit er den Offset den T1 machen möchte).
Um den Offset zu aktualisieren, müssen folgende Schritte befolgt werden.
Mit dem Gerät im EIN Drücken und halten Sie die Notfalltaste [befindet sich auf dem Fernbedienungsempfänge] für mehr als 15 Sekunden.
Das System tritt in den Kalibrierungsmodus. In diesem Modus ertönt der Summer alle 5 Sekunden und beide LED (rot und blau) zusammen blitzen. Der Der Signalton ertönt bis zum Austritt des Kalibriermodus.
- Sobald sich das System im Kalibrierungsmodus befindet, stellt der Techniker, darauf achtend, sich außerhalb der Reichweite des Empfängers zu befinden, den Sollwert der Fernbedienung auf die Umgebungstemperatur ein. Zurück im Empfangsbereich überträgt er die Daten durch Drücken der OFF-Taste.
- Diese Temperatur wird gelesen, und die Differenz zwischen aktuelle gemessene T1 wird gerechnet als Offset der T1 = „Rückluft Sensor Kalibration" und entsprechender Parameter wird aktualisiert.
- Wenn keine Informationen von der Fernbedienung gesendet werden, 2 Minuten nach dem Beginn des Kalibrierungsmodus, wird das System in den normalen Betriebsmodus zurückzukehren.
- Nach dem Kalibrierung des Gerätes für die permanente Speicherung der Daten, durch Infrarotfernbedienung, schalten Sie AUS und EIN das Gerät.

LAMELLENBEWEGUNG

AUTOMATISCHER BETRIEB

(Nur beim Modell RC) positioniert die Einheit die Lamellen automatisch je nach Betriebsmodus.
Im Kühlmodus bleiben die Lamellen zur Ausnutzung des Coanda-Effekts parallel; im Heizmodus öffnen sie sich im 30°-Winkel, um durch den Luftfluss nach unten der Bildung unterschiedlicher Luftschichten durch den thermischen Auftrieb entgegenzuwirken.

Falls die automatische Einstellung (auf der Fernbedienung durch das Symbol dargestellt) durch manuelle Einstellung (), geändert wurde, kann man folgendermaßen wieder zu den vom Hersteller definierten Standardmodi zurückkehren:
- Taste [Select] fünfmal drücken - (die Ikone beginnt zu blinken).
- Taste [-] zur Auswahl des Automatikmodus () drücken.
- Um die Information an die Einheit zu senden, die Taste [On/Send] drücken.
Dadurch kehren die Lamellen in die vom Hersteller definierte Automatikstellung zurück.

UMGEKEHRTE POSITION

Sollte es notwendig sein, die Lamellenneigung manuell zu verstellen, um den Luftfluss anders als automatisch vom Gerät eingestellt auszurichten, ist folgendermaßen vorzugehen:
- Taste [Select] fünfmal drücken - (die Ikone beginnt zu blinken).
- Taste [+] zur Auswahl des manuellen Betriebs () drücken.
- Um die Information an die Einheit zu senden, die Taste [On/Send] drücken.
So ändern die Lamellen ihre Position gegenüber dem automatischen Betrieb.

ESP

RECALIBRACIÓN DEL SENSOR DE TEMPERATURA DEL AIRE

Utilice la función de una corrección configuración stand alone, cuando hay un panel de pared, utilizando el control remoto.
El técnico medirá la temperatura ambiente. Para calibrar seguir las siguientes pautas:
- Con el estado de la unidad en ON, pulse y mantenga pulsado el botón de emergencia [ubicado en el receptor] durante más de 15 segundos. El sistema entrará en el modo de "calibración". En este modo, el zumbador emitirá un pitido cada 5 segundos, y ambos LEDs (rojo y azul) parpadearán juntos y el sonido continuará hasta salir del modo de calibración.
- Una vez que el sistema esté en modo de calibración, el técnico, asegurándose de estar fuera del alcance del receptor, ajustará el punto de consigna del mando a distancia al valor de la temperatura ambiente. Al volver a estar dentro del alcance del receptor, enviará el dato pulsando el botón OFF.
- Se leerá la temperatura, y la diferencia entre la nueva y la corriente temperatura T1 se calculará en un desplazamiento de T1 = "recalibración sensor de aire de admisión", y los parámetros se actualizarán.
- Si ninguna información será enviada desde el mando a distancia, después de 2 minutos de la apertura del modo de calibración, el sistema volverá automáticamente al modo de funcionamiento normal.
- Después de que el técnico haya enviado la "temperatura de calibración" para el almacenamiento permanente de los datos, poner en OFF y después en ON, desde el mando a distancia, la unidad.

POSICIONAMIENTO DE LAS ALETAS

VERSIÓN AUTOMÁTICA

La unidad (sólo en el modelo RC) coloca automáticamente las aletas de acuerdo a la modalidad de funcionamiento.
En la modalidad de enfriamiento las aletas permanecen en una posición paralela para aprovechar de los beneficios del efecto Coanda, en cambio, en modalidad de calefacción se colocan con una abertura de 30° con el fin de aprovechar del efecto de anti-estratificación mediante el flujo del aire.

En el caso de que el ajuste automático (marcado por el símbolo) en el mando a distancia) se ha modificado en el ajuste manual (símbolo), para volver a la modalidad standard definida por el Fabricante, proceder como sigue:
- Pulse el botón [Select] para 5 veces (el icono iniciará a parpadear).
- Pulse el botón [-] para seleccionar la modalidad automática ().
- Pulse el botón [On/Send] para enviar la información a la unidad.
De esta manera las aletas se establecerán en la posición automática establecida por el Fabricante.

POSICION INVERTIDA

En caso de que haya la necesidad de variar la inclinación de las aletas manualmente, para modificar el flujo del aire a diferencia de la posición establecida por la unidad de una manera automática, proceder como sigue:
- Pulse el botón [Select] para 5 veces (el icono iniciará a parpadear).
- Pulse el botón [+] para seleccionar la modalidad manual ().
- Pulse el botón [On/Send] para enviar la información a la unidad.
De esta manera las aletas revertirán su posición con respecto a la versión automática.

POR

RECALIBRAÇÃO DO SENSOR DE TEMPERATURA DO AR

Utilizar a função de correção em configuração stand-alone, quando não existe painel de parede, utilizando o controlo remoto.
O técnico deverá medir a temperatura ambiente.
Para executar a calibração, seguir as seguintes instruções:
- Com o estado da unidade em ON, premir e manter pressionado o botão de emergência [no recetor] por mais de 15 segundos. O sistema entrará em modo "calibração". Neste modo, o sinal sonoro (buzzer) emitirá um som a cada 5 segundos e ambos os LEDs (vermelho e azul) piscarão em simultâneo; o som continuará até à saída do modo de calibração.
- Uma vez em modo de calibração, o técnico, certificando-se de estar fora do alcance do recetor, deverá ajustar o set-point do controlo remoto para o valor da temperatura ambiente. Em seguida, regressando ao alcance do recetor, deverá enviar o dado premindo o botão OFF.
- A temperatura será lida e a diferença entre a nova temperatura e a atual T1 será calculada como um offset de T1 = "recalibração da sonda de ar de aspiração", sendo os parâmetros atualizados.
- Se nenhuma informação for enviada pelo controlo remoto, após 2 minutos desde a ativação do modo de calibração, o sistema regressa ao funcionamento normal.
- Após o envio da "temperatura de calibração" pelo técnico, para gravação permanente do dado, colocar a unidade em OFF e depois novamente em ON através do controlo remoto.

POSICIONAMENTO DAS ALHETAS

POSIÇÃO AUTOMÁTICA

A unidade (apenas no modelo RC) posiciona automaticamente as alhetas de acordo com o modo de funcionamento.
Em modo de arrefecimento, as alhetas permanecem em posição paralela para aproveitar o efeito Coanda; em modo de aquecimento, posicionam-se com abertura de 30° para favorecer a anti-estratificação através do lançamento de ar.

Caso a configuração automática (indicada no controlo remoto com o símbolo) tenha sido alterada para configuração invertida (símbolo), para regressar ao modo standard definido pelo fabricante proceder da seguinte forma:
- Premir o botão [Select] 5 vezes (o ícone começará a piscar).
- Premir o botão [-] para selecionar o modo automático ().
- Premir o botão [On/Send] para enviar a informação para a unidade.
Desta forma, as alhetas serão configuradas na posição automática definida pelo fabricante.

POSIÇÃO INVERTIDA

Caso seja necessário alterar manualmente a inclinação das alhetas, modificando o fluxo de ar de forma diferente da posição automática definida pela unidade, proceder da seguinte forma:
- Premir o botão [Select] 5 vezes (o ícone começará a piscar).
- Premir o botão [+] para selecionar o modo invertido ().
- Premir o botão [On/Send] para enviar a informação para a unidade.
Desta forma, as alhetas inverterão a sua posição relativamente ao modo automático.

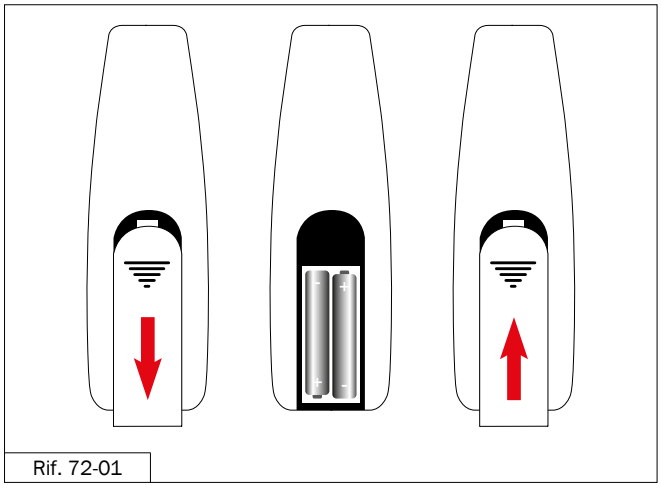
Rif. 72-01

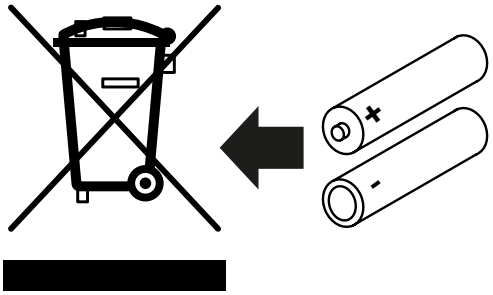

ITA

CAMBIO DELLE PILE DEL TELECOMANDO

Quando le pile del telecomando si staranno esaurendo la visualizzazione del display diminuirà fino a spegnersi se le batterie non verranno sostituite con pile nuove.

Per cambiare le pile:
- Togliere il coperchio delle pile sfilandolo verso il basso
- Togliere le pile esauste
- Attendere 10 minuti prima di inserire le pile nuove
- Inserire le nuove pile (AAA) facendo attenzione alle polarità
- Rimettere il coperchio

Se non si utilizza il telecomando per un periodo prolungato, estrarre le pile per evitare che il loro liquido fuoriesca.

INFORMAZIONI SULLO SMALTIMENTO DELLE PILE.

Il simbolo del bidone della spazzatura barrato stampato su pile e accumulatori significa che non devono essere smaltite con i rifiuti domestici alla fine del loro ciclo di vita. Ogni consumatore è legalmente tenuto a consegnare gratuitamente le pile usate a un punto di raccolta nel proprio comune, a un centro di riciclaggio o a un rivenditore.
Le pile usate possono contenere sostanze nocive che possono danneggiare l'ambiente o la salute se non vengono conservate o smaltite correttamente.
È necessario prestare particolare attenzione quando si maneggiano pile contenenti litio a causa dei particolari rischi coinvolti. Le pile contenenti sostanze nocive sono etichettate con simboli e/o simboli chimici appropriati (Cd = cadmio, Hg = mercurio, Pb = piombo). Le misure per ridurre la quantità di rifiuti e l'inquinamento ambientale includono l'uso di pile ricaricabili o pile con una durata di servizio più lunga. Rimuovere le pile scariche e gli accumulatori a fine vita dai dispositivi che le contengono e smaltirli separatamente. Questa separazione semplifica il riciclaggio delle diverse tipologie di pile e accumulatori.

Le pile esaurite, tolte dal telecomando, non devono essere smaltite assieme ai rifiuti domestici ma secondo le disposizioni del proprio Comune di residenza al fine di permetterne il corretto riciclaggio.

ENG

BATTERIES REPLACEMENT

When the batteries are low, the display of the remote control will decrease.
If the batteries will not be replaced the display will turn off completely.

Batteries replacement:
- Pull the batteries cover down to reveal the batteries.
- Remove the old batteries.
- Wait for 10 minutes before installing the new batteries.
- Install two new AAA batteries – Pay attention to the polarity.
- Return the batteries cover to place.

To prevent liquid leakage, take out all batteries when the remote controller is not going to be used for a long time.

BATTERY DISPOSAL INFORMATION.

The symbol with the crossed-out waste bin printed on batteries and accumulators means that they must not be disposed of with household waste at the end of their life cycle. Every consumer is legally obliged to return used batteries free of charge to a collection point in their municipality, to a recycling centre or to a retailer.
Used batteries may contain harmful substances that can harm the environment or health if they are not stored or disposed of properly. Special care must be taken when handling batteries containing lithium due to the particular risks involved. Batteries containing harmful substances are labelled with appropriate symbols and/or chemical symbols (Cd = cadmium, Hg = mercury, Pb = lead).
Measures to reduce the amount of waste and environmental pollution include the use of rechargeable batteries or batteries with a longer service life.
Remove used batteries and accumulators at the end of their life from the devices containing them and dispose of them separately. This separation simplifies the recycling of the different types of batteries and accumulators

Exhausted batteries, removed from the remote control, must not be disposed of with household waste but in accordance with the provisions of your municipality of residence in order to allow for their correct recycling.

FRA

ÉCHANGE DES PILES DE LA TÉLÉCOMMANDE

Quand les piles de la télécommande seront vides et elles épuiseront la visualisation de l écran jusqu a quand il s'éteindra si les batteries ne seront pas remplacées avec de nouvelles piles.

Pour changer les piles:
- enlever le couvercle des piles en le défi lant vers le bas
- enlever les piles épuisées
- attendre 10 minutes avant d'insérer les nouvelles piles
- insérer les nouvelles piles (AAA) en faisant attention aux polarités
- remettre le couvercle

Pour éviter toute fuite de liquide, retirer toutes les piles lorsque vous ne comptez pas utiliser la télécommande pendant longtemps.

INFORMATIONS SUR LA MISE AU REBUT DE LA BATTERIE.

Le symbole de la poubelle barrée imprimé sur les piles et accumulateurs signifie qu'ils ne doivent pas être jetés avec les ordures ménagères à la fin de leur cycle de vie. Chaque consommateur est légalement tenu de remettre gratuitement les piles usagées à un point de collecte de sa commune, à une déchetterie ou à un détaillant.
Les piles usagées peuvent contenir des substances nocives qui peuvent nuire à l'environnement ou à votre santé si elles ne sont pas stockées ou éliminées correctement.
Des précautions particulières doivent être prises lors de la manipulation de batteries contenant du lithium en raison des risques particuliers encourus. Les batteries contenant des substances nocives sont étiquetées avec des symboles appropriés et/ou des symboles chimiques (Cd = cadmium, Hg = mercure, Pb = plomb).
Les mesures visant à réduire la quantité de déchets et la pollution de l'environnement comprennent l'utilisation de piles rechargeables ou de piles ayant une durée de vie plus longue. Retirez les piles usagées et les accumulateurs en fin de vie des appareils qui les contiennent et jetez-les séparément. Cette séparation simplifie le recyclage des différents types de piles et accumulateurs.

Les piles usagées retirées de la télécommande ne doivent pas être jetées avec les ordures ménagères mais selon les dispositions de votre commune de résidence afin de permettre un recyclage correct.

DEU

AUSTAUSCH DER BATTERIEN DER FERNBEDIENUNG

Wenn die Batterien der Fernbedienung schwächer werden, wird auch die Anzeige weniger hell, bis sie ganz erlischt, falls die Batterien nicht ersetzt werden.

Zum Austausch der Batterien:
- den Batteriedeckel durch Schieben nach unten abnehmen
- die verbrauchten Batterien herausnehmen
- vor dem Einsetzen der neuen Batterien 10 Minuten warten
- unter Beachtung der Polung neue Batterien (AAA) einsetzen
- den Deckel wieder einsetzen

Nehmen Sie die Batterien heraus, wenn das Gerät über einen längeren Zeitraum nicht verwendet wird.

INFORMATIONEN ZUR ENTSORGUNG DER BATTERIE.

Das auf Batterien und Akkus aufgedruckte Symbol der durchgestrichenen Mülltonne bedeutet, dass diese am Ende ihres Lebenszyklus nicht über den Hausmüll entsorgt werden dürfen. Jeder Verbraucher ist gesetzlich verpflichtet, Altbatterien unentgeltlich bei einer Sammelstelle in seiner Gemeinde, bei einem Wertstoffhof oder im Handel abzugeben.
Altbatterien können Schadstoffe enthalten, die bei unsachgemäßer Lagerung oder Entsorgung schädlich für die Umwelt oder Ihre Gesundheit sein können.
Beim Umgang mit Lithium-Batterien ist aufgrund der besonderen Risiken besondere Vorsicht geboten. Schadstoffhaltige Batterien sind mit entsprechenden Symbolen bzw. chemischen Symbolen gekennzeichnet (Cd = Cadmium, Hg = Quecksilber, Pb = Blei). Zu den Maßnahmen zur Reduzierung des Abfallaufkommens und der Umweltbelastung gehört der Einsatz von wiederaufladbaren Batterien oder Batterien mit längerer Lebensdauer. Entfernen Sie verbrauchte Batterien und Altakkus aus den Geräten, in denen sie sich befinden, und entsorgen Sie diese getrennt. Diese Trennung vereinfacht das Recycling der verschiedenen Batterie- und Akkutypen. Aus der Fernbedienung entnommene verbrauchte Batterien dürfen nicht im Hausmüll entsorgt werden, sondern müssen gemäß den Bestimmungen Ihrer Wohnortgemeinde entsorgt werden, um eine ordnungsgemäße Wiederverwertung zu ermöglichen.

Aus der Fernbedienung entnommene verbrauchte Batterien dürfen nicht im Hausmüll entsorgt werden, sondern müssen gemäß den Bestimmungen Ihrer Wohnortgemeinde entsorgt werden, um eine ordnungsgemäße Wiederverwertung zu ermöglichen.

ESP

CAMBIO DE LAS BATERÍAS DEL MANDO A DISTANCIA

Cuando las baterías del mando a distancia se estarán agotando la visualización del display disminuirá hasta que se apague si las baterías no se reemplazan con baterías nuevas.

Para cambiar las baterías:
- Retire la tapa de la baterías deslizándola hacia abajo
- Retire las baterías usadas
- Espere 10 minutos antes de insertar las nuevas baterías
- Inserte las baterías nuevas (AAA) prestando atención a la polaridad
- Vuelva a colocar la tapa

Si las ha usado por un tiempo indeterminado o por más tiempo, existe el riesgo de que las baterías pierdan líquido, causando así un daño irreparable al control remoto.

INFORMACIÓN SOBRE LA ELIMINACIÓN DE LA BATERÍA.

El símbolo del contenedor con ruedas tachado impreso en las pilas y acumuladores significa que no deben desecharse con la basura doméstica al final de su ciclo de vida. Todo consumidor está obligado por ley a entregar las pilas usadas de forma gratuita en un punto de recogida de su municipio, en un centro de reciclaje o en un minorista.
Las baterías usadas pueden contener sustancias nocivas que pueden dañar el medio ambiente o su salud si no se almacenan o eliminan correctamente.
Se debe tener especial cuidado al manipular baterías que contienen litio debido a los riesgos particulares que implican. Las baterías que contienen sustancias nocivas están etiquetadas con los símbolos apropiados y/o símbolos químicos (Cd = cadmio, Hg = mercurio, Pb = plomo). Las medidas para reducir la cantidad de residuos y la contaminación ambiental incluyen el uso de baterías recargables o de mayor vida útil. Retire las pilas agotadas y los acumuladores al final de su vida útil de los dispositivos que las contienen y deséchelos por separado. Esta separación simplifica el reciclaje de los distintos tipos de pilas y acumuladores.

Las pilas gastadas extraídas del mando a distancia no deben desecharse con la basura doméstica, sino según las disposiciones de su municipio de residencia para permitir un correcto reciclaje.

POR

SUBSTITUIÇÃO DAS PILHAS DO CONTRÓLO REMOTO

Quando as pilhas do controlo remoto estiverem a esgotar-se, a visualização do ecrã diminuirá até se apagar, caso as pilhas não sejam substituídas por novas.

Para substituir as pilhas:
- Remover a tampa das pilhas, deslizando-a para baixo
- Retirar as pilhas usadas
- Aguardar 10 minutos antes de inserir as novas pilhas
- Inserir as novas pilhas (AAA), tendo atenção à polaridade
- Recolocar a tampa

Se o controlo remoto não for utilizado durante um período prolongado, remover as pilhas para evitar fugas de eletrólito.

INFORMAÇÕES SOBRE A ELIMINAÇÃO DAS PILHAS

O símbolo do contentor do lixo com uma cruz impresso nas pilhas e acumuladores significa que estes não devem ser eliminados juntamente com os resíduos domésticos no fim do seu ciclo de vida. Cada consumidor é legalmente obrigado a entregar gratuitamente as pilhas usadas num ponto de recolha do seu município, num centro de reciclagem ou a um revendedor.
As pilhas usadas podem conter substâncias nocivas que podem prejudicar o ambiente ou a saúde se não forem armazenadas ou eliminadas corretamente.
É necessário ter especial cuidado ao manusear pilhas que contenham lítio devido aos riscos específicos associados. As pilhas contendo substâncias perigosas estão identificadas com símbolos e/ou símbolos químicos apropriados (Cd = cádmio, Hg = mercúrio, Pb = chumbo).
Medidas para reduzir a quantidade de resíduos e a poluição ambiental incluem a utilização de pilhas recarregáveis ou de pilhas com maior vida útil. Remover as pilhas descarregadas e acumuladores no fim de vida dos dispositivos que os contêm e eliminá-los separadamente. Esta separação facilita a reciclagem dos diferentes tipos de pilhas e acumuladores.

As pilhas gastas, retiradas do controlo remoto, não devem ser eliminadas juntamente com os resíduos domésticos, mas sim de acordo com as disposições do município de residência, de forma a permitir a sua correta reciclagem.

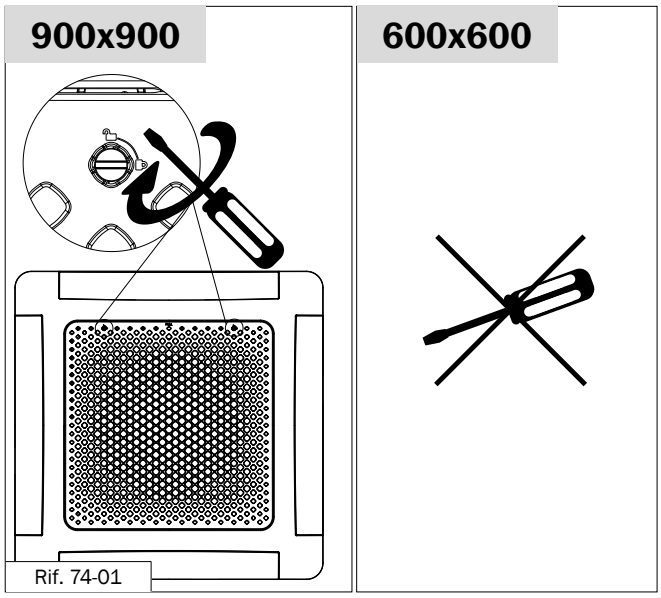

Rif. 74-01

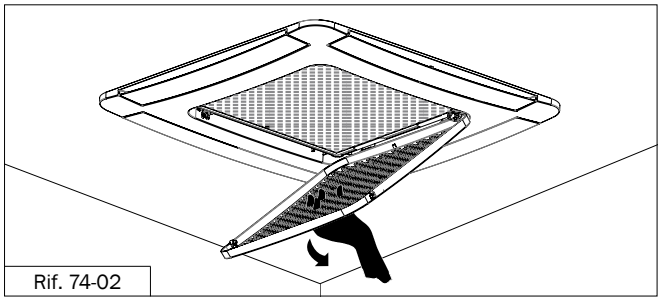
Rif. 74-02

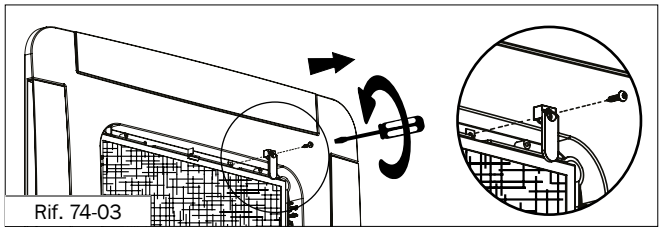
Rif. 74-03

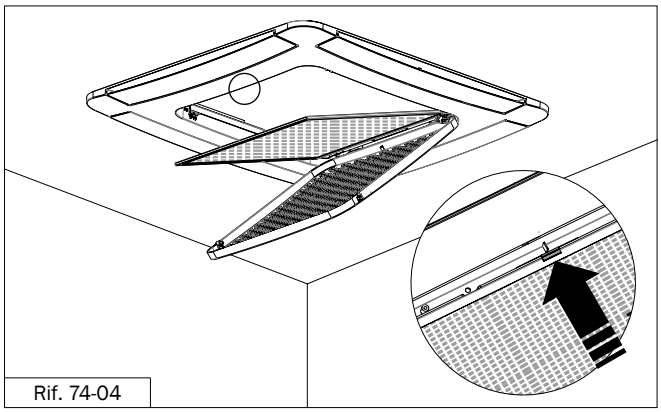
Rif. 74-04

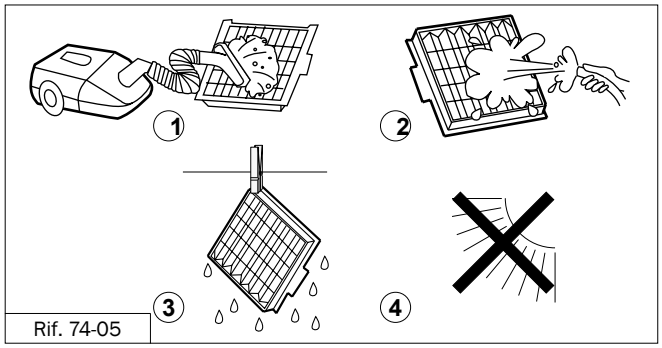

Rif. 74-05

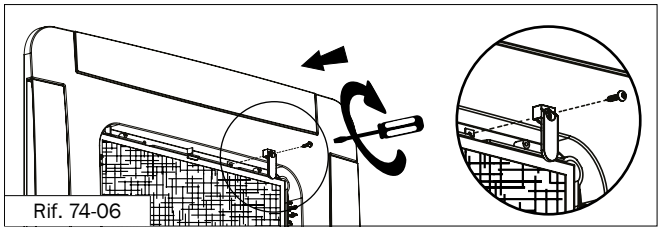
Rif. 74-06

ITA

MANUTENZIONE ORDINARIA

Raccomandiamo di eseguire sempre la pulizia del filtro aria e della bacinella di raccolta condensa ausiliaria al termine del primo avviamento dell'impianto, questo perché solitamente il filtro e la bacinella hanno accumulato polveri provenienti dalle lavorazioni del cantiere.
Successivamente la frequenza della pulizia deve essere stabilita in base all'ambiente di lavoro e a verifiche periodiche.

ATTENZIONE
Prima di qualsiasi operazione di pulizia, disinserire l'interruttore automatico. Pulire l'unità usando un panno inumidito con acqua tiepida (non più di 40°C) e sapone neutro. Non usare solventi o detersivi aggressivi.

MANUTENZIONE DEL FILTRO ARIA

RIMOZIONE DEL FILTRO

Apertura del pannello
1. Aprire la griglia svitando le due viti.

2. Tirare la griglia verso il basso, senza forzare le cerniere che la fissano alla macchina.

3. Rimuovere il "sigillo ferma-filtro" con un cacciavite.

IMPORTANTE!
Riposizionare il sigillo ferma-filtro quando il filtro viene reinstallato nell'unità.

4. Estrarre il filtro spingendo sulla linguetta.

NOTA BENE!
NON FAR FUNZIONARE L'APPARECCHIO SENZA FILTRO ARIA!

PULIZIA DEL FILTRO
Il filtro deve essere pulito con l'aspirapolvere e lavato con acqua tiepida e detersivo neutro. Prima di rimetterlo in posizione, assicurarsi che sia asciugato totalmente.

ATTENZIONE!
Non lasciare il filtro esposto al sole!

ENG

ORDINARY MAINTENANCE

We always recommend to clean the air filter and the auxiliary drain pan at the end of the first start of the system, this is usually because the filter and the basin has accumulated dusts from the construction site. Thereafter, the frequency of cleaning should be established according to the work environment.

ATTENTION!
Turn off the automatic circuit breaker before carrying out any cleaning operations. Use a cloth dampened with lukewarm water (max 40°C) and mild detergent to clean the cassette. Do not use solvents or harsh detergents.

AIR FILTER MAINTENANCE

REMOVING THE FILTER

Opening the panel
1. Open the panel by unscrewing the two screws.

2. Pull the panel downward, without forcing the hinges that fasten it to the appliance.

3. Remove the "stop-filter" seal with a screwdriver.

IMPORTANT!
Place again the "stop-filter" seal when the filter comes reinstalled on the unit.

4. Extract the filter pushing up the tab.

N.B.!
NEVER OPERATE THE CASSETTE WITHOUT THE AIR FILTER!

FILTER CLEANING
The filter must be clean with vacuum cleaner and wash with lukewarm water and mild detergent. Make sure the filters are dry before replacing them in the appliance.

ATTENTION!
Do not expose the filters to sunlight!

FRA

ENTRETIEN ORDINAIRE

Nous recommandons de toujours effectuer le nettoyage du filtre à air et du bac de collecte de condensation auxiliaire à la fin de la première mise en route de l'unité car, habituellement, le filtre et le bac ont accumulé des poussières provenant des usinages du chantier.
Ensuite, la fréquence du nettoyage doit être établie sur base de l'environnement de travail et des contrôles périodiques.

ATTENTION!
Avant toute opération de nettoyage, désactiver l'interrupteur automatique. Nettoyer l'unité en utilisant un chiffon imprégné avec de l'eau tiède (pas plus de 40°C) et savon neutre. Ne pas utiliser de solvants ou détergents agressifs.

MAINTENANCE DU FILTRE A AIR

ENLEVEMENT DU FILTRE

Ouverture du panneau
1. Ouvrez le panneau en dévissant les deux vis.

2. Tirer le gril vers le bas, sans forcer les charnières qui le fixent à la voiture.

3. Enlever le "sceau arrête-filtre" avec un tournevis.

IMPORTANT!
Repositionner le sceau arrête-filtre quand le filtre est réinstallé dans l'unité.

4. Extraire le fitre en poussant sur la languette.

N. B.!
NE PAS FAIRE FONCTIONNER L'APPAREIL SANS FILTRE À AIR!

NETTOYAGE DES FILTRES
Le filtre doit être nettoyé avec l'aspirateur et lavé avec eau neutre tiède et détersif. Avant de le remettre en position, s'assurer que il sois totalement seché.

ATTENTION!
Ne laisser pas le filtre exposé au soleil!

DEU

ORDENTLICHE WARTUNG

Wir empfehlen immer, den Luftfilter und die Ablaufschale am Ende des ersten Antriebs zu reinigen, da in der Regel der Filter und die Ablaufschale die Stäube aus dem Arbeitsgang angesammelt haben.
Danach sollte die Häufigkeit der Reinigung nach Arbeitsumgebung und periodischen Kontrollen bestimmt werden.

ACHTUNG!
Vor jeder Reinigung, den Automatschalter ausschalten. Reinigen Sie das Gerät nur mit einem in lauwarmes Wasser (max. 40 °C) getauchten und ausgewundenen Lappen sowie mit neutraler Seife. Keinesfalls scharfe Lösungs- oder Reinigungsmittel verwenden.

LUFTFILTER WARTUNG

ENTFERNEN DES FILTERS

Öffnen Des Verkleidungspaneels
1. Öffnen Sie die Tafel, indem Sie die beiden Schrauben herausdrehen.

2. Nach unten ziehen, dabei die Scharniere, mit denen es am Gerät befestigt ist, nicht gewaltsam bewegen.

3. Die "Filterbefestigungsplombe" mit einem Schraubenzieher

WICHTIG!
Beim Wiedereinbau des Filters in die Einheit, die Filterbefestigungsplombe wieder einsetzen.

4. Den Filter durch Druck auf die Zunge herausziehen.

BEACHTEN SIE!
Das Gerät keinesfalls ohne Luftfilter funktionieren lassen!

REINIGUNG DER FILTER
Der Filter muss mit dem Staubsauger gereinigt und mit lauwarmem Wasser und mildem Reinigungsmittel abgewaschen werden. Vor dem Wiedereinsetzen sicherstellen, dass der Filter vollkommen trocken ist.

ACHTUNG!
Den Filter nicht an der Sonne trocknen!

ESP

MANTENIMIENTO ORDINAIRO

Recomendamos siempre de limpiar el filtro de aire y la bandeja de drenaje auxiliar al final de la primera puesta en marcha, ya que normalmente el filtro y la bandeja de drenaje tienen polvo acumulado de las operaciones de trabajo.
Posteriormente, la frecuencia de limpieza debe determinarse en función del entorno de trabajo y de los controles periódicos.

ATENCIÓN!
Quite la tensión eléctrica de la unidad durante las operaciones de limpieza. Utilice un paño humedecido con agua templada (máx. 40°C) y detergente suave para limpiar el panel del cassette. No utilice disolventes ni detergentes fuertes.

MANTENIMIENTO DEL FILTRO DE AIRE

EXTRACCIÓN DEL FILTRO

Apertura del panel
1. Abra el panel desenroscando los dos tornillos.

2. Tire el panel hacia abajo, sin forzar las bisagras que lo tienen fijado a la máquina.

3. Retire el "sello parar-filtro" con un destornillador.

¡IMPORTANTE!
Reemplazar el sello parar-filtro cuando el filtro se vuelve a instalar en la unidad.

4. Retire el filtro empujando en la ficha.

¡NOTA IMPORTANTE!
NUNCA HAGA FUNCIONAR LA UNIDAD SIN LOS FILTROS!

LIMPIEZA DEL FILTRO
El filtro debe ser aspirado y lavado con agua tibia y detergente suave. Antes de volver a colocarlo en su lugar, asegurarse de que esté completamente seco.

¡ATENCIÓN!
No deje el filtro expuesto al sol!

POR

MANUTENÇÃO ORDINÁRIA

Recomenda-se realizar sempre a limpeza do filtro de ar e da bandeja auxiliar de recolha de condensados no final do primeiro arranque da instalação, uma vez que normalmente o filtro e a bandeja acumulam poeiras provenientes dos trabalhos de obra.
Posteriormente, a frequência da limpeza deve ser definida em função do ambiente de utilização e de verificações periódicas.

ATENÇÃO
Antes de qualquer operação de limpeza, desligar o disjuntor automático. Limpar a unidade utilizando um pano humedecido com água morna (não superior a 40°C) e sabão neutro. Não utilizar solventes ou detergentes agressivos.

MANUTENÇÃO DO FILTRO DE AR

REMOÇÃO DO FILTRO

Abertura do painel
1. Abrir a grelha desapertando os dois parafusos.

2. Puxar a grelha para baixo, sem forçar as dobradiças que a fixam à unidade.

3. Remover o "selo de fixação do filtro" com uma chave de fendas.

IMPORTANTE!
Reposicionar o selo de fixação do filtro quando o filtro for reinstalado na unidade.

4. Extrair o filtro pressionando a patilha.

NOTA IMPORTANTE!
NÃO FAZER FUNCIONAR O APARELHO SEM O FILTRO DE AR!

LIMPEZA DO FILTRO
O filtro deve ser limpo com aspirador e lavado com água morna e detergente neutro. Antes de o reinstalar, assegurar que está completamente seco.

ATENÇÃO!
Não deixar o filtro exposto ao sol!

ITA

MANUTENZIONE DI FINE STAGIONE

- Pulire il filtro e rimontarlo.
- In una giornata di sole, far funzionare l'apparecchio in ventilazione per alcune ore, in modo che l'interno si possa asciugare completamente.
- Staccare la spina o disinserire l'interruttore automatico.

COSA FARE SE...

L'apparecchio non si accende? Controllare che...

... la tensione di rete sia presente
... la spina sia ben inserita
... non sia saltato l'interruttore automatico
... non ci sia un'interruzione dell'alimentazione

L'effetto di riscaldamento o di raffreddamento sembra inferiore al normale? Controllare che...

... la temperatura sia stata impostata correttamente sul comando
... non sia aperta una porta e/o una finestra
... i filtri non siano intasati
... non vi siano ostacoli che impediscano la libera circolazione dell'aria
... l'apparecchio non sia esposto al sole

Il led lampeggia e l'unità non riscalda/raffredda...

... fare riferimento alle tabelle indicazioni led normale funzionamento e stato di allarme. Eventualmente chiamare l'assistenza.

ENG

END OF SEASON MAINTENANCE

- Clean and replace the filters.
- On a sunny day leave the cassette running in fan mode for a few hours to allow the inside of the unit to dry completely.
- Remove the plug or turn off the automatic circuit-breaker.

WHAT TO DO IF...

The unit does not go on? Check that...

... that the mains supply is reaching the unit
... that the plug is properly inserted
... if the circuit breaker has tripped
... if there been a failure in the mains supply

Does it seem to heat or cool less than usual? Check that...

... that the temperature has been set correctly
... if a window or door has been opened
... the filters for clogging
... for obstacles that prevent the free circulation of air
... if the cassette is exposed to direct sunlight

The led blinks and the unit does not heat/cool...

... please refer to the led indications in normal operation and led indications in alarm conditions. In case apply to authorized service personnel.

FRA

ENTRETIEN DE FIN DE SAISON

- Nettoyer le filtre et le remonter.
- Dans une journée de soleil, faire fonctionner la machine en ventilation pour quelques heures, en manière que l'intérieur puisse secher complètement.
- Débrancher ou détacher l'interrupteur automatique.

QUE FAIRE SI...

L'appareil ne s'allume pas? Contrôler que...

... la tension de réseau est présente
... la fiche est bien insérée
... l'interrupteur automatique n'a pas sauté
... il n'y a pas une coupure de l'alimentation

L'effet de chauffage ou de refroidissement semble inférieur à la normale? Contrôler que...

... la température a été configurée correctement sur la commande
... une porte ou/et une fenêtre n'est pas ouverte
... les filtres ne sont pas obstrués
... il n'y a pas d'obstacles qui empêchent la libre circulation de l'air
... l'appareil n'est pas exposé au soleil

La led clignote et l'unité ne chauffe/ne refroidit pas...

... se référer aux tableaux Indications led normale Fonctionnement et état d'alarme Eventuellement, appeler l'assistance.

DEU

WARTUNG ZU SAISONENDE

- Den Filter reinigen und wieder einbauen.
- Das Gerät an einem Sonnentag einige Stunden mit der Lüftung laufen lassen, so dass es innen vollkommen trocknen kann.
- Den Stecker abziehen oder das Gerät über den Leitungsschutzschalter (Hauptschalter) ausschalten.

WAS TUN, WENN...

Das Gerät schaltet sich nicht ein? Überprüfen Sie, ob...

... die Netzspannung vorhanden ist
... der Stecker richtig eingesteckt ist
... der Automatschalter nicht defekt ist
... keine Stromunterbrechung stattgefunden hat

Die Heiz- oder Kühlwirkung geringer ist, als normalerweise der Fall? Überprüfen Sie, ob...

... die Temperatur richtig eingestellt worden ist
... keine Tür und/oder kein Fenster offen steht
... die Filter nicht verstopft sind
... nichts die freie Luftzirkulation behindert
... das Gerät nicht der Sonnenbestrahlung ausgesetzt ist.

Die LED blinkt und das Gerät kühlt/heizt nicht...

... Bitte beachten Sie die Tabelle mi LED-Anzeigen in Normal- und Notfallbedingungen. Wenn notwendig, rufen Sie das autorisierte Assistenzzentrum an

ESP

FIN DE LA TEMPORADA DE MANTENIMIENTO

- Limpie el filtro y reemplazarlo.
- En un día soleado, dejar el dispositivo en ventilación por algunas horas, hasta que el interior sea secado por completo.
- Desconectar el enchufe o apagar el interruptor automático.

QUE HACER SI...

¿El aparato no se enciende? Asegurarse de que...

... que la alimentación eléctrica llegue a la unidad
... que el enchufe o conexión eléctrica sea correcta
... que el fusible esté saltado
... si ha habido fallo en el suministro eléctrico

¿El efecto de calentamiento o de enfriamiento parece inferior al normal? Asegurarse de que...

... que el set de temperatura es el correcto
... si una puerta o ventana ha sido abierta
... si los filtros están taponados (suciedad)
... si hay obstáculos que eviten la libre circulación del aire
... si la unidad está expuesta a la luz solar directa

El LED parpadea y la unidad no se calienta/enfría...

... por favor refiérase a las indicaciones de los LED en funcionamiento normal y las indicaciones de LED en condiciones de alarma. Si es necesario, llame al servicio técnico.

POR

MANUTENÇÃO DE FIM DE ESTAÇÃO

- Limpar o filtro e voltar a montá-lo.
- Num dia de sol, colocar o aparelho a funcionar em ventilação durante algumas horas, de modo a permitir que o interior seque completamente.
- Desligar a ficha ou desativar o disjuntor automático.

O QUE FAZER SE...

O aparelho não liga? Verificar se...

... existe tensão na rede elétrica
... a ficha está bem inserida
... o disjuntor automático não disparou
... não existe uma interrupção de alimentação

O efeito de aquecimento ou arrefecimento parece inferior ao normal? Verificar se...

... a temperatura foi corretamente definida no comando
... não há portas e/ou janelas abertas
... os filtros não estão obstruídos
... não existem obstáculos à livre circulação do ar
... o aparelho não está exposto ao sol

O LED pisca e a unidade não aquece/arrefece...

... consultar as tabelas de indicações LED de funcionamento normal e estado de alarme.
Se necessário, contactar a assistência técnica.

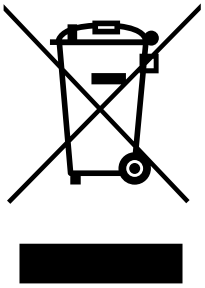

ITA

SMALTIMENTO DELL'APPARECCHIO

Questo prodotto rientra nel campo di applicazione della Direttiva 2012/19/UE riguardante la gestione dei rifiuti di apparecchiature elettriche ed elettroniche (RAEE).
Per disfarsi dell'apparecchio, in quanto composto da diversi materiali che possono essere riciclati presso le strutture adeguate, occorre accertarsi di affidarlo ad imprese specializzate sia per il trasporto che per il trattamento dei rifiuti. A tal scopo occorre informarsi e ricercare le imprese atte a ricevere il prodotto per lo smaltimento ed il suo successivo corretto riciclaggio.
Si ricorda, inoltre, che a fronte di acquisto di apparecchio equivalente, il produttore è tenuto al ritiro del prodotto da smaltire.
Il prodotto non è potenzialmente pericoloso per la salute umana e l'ambiente, non contenendo sostanze dannose come da Direttiva 2011/65/UE (RoHS), ma se abbandonato nell'ambiente impatta negativamente sull'ecosistema.
Leggere attentamente le istruzioni prima di utilizzare l'apparecchio per la prima volta. Si raccomanda di non usare assolutamente l'apparecchio per un uso diverso da quello cui è stato destinato, essendoci il pericolo di shock elettrico se usato impropriamente.

Il simbolo del bidone barrato, presente sull'etichetta posta sull'apparecchio, indica la rispondenza di tale prodotto alla normativa relativa ai rifiuti di apparecchiature elettriche ed elettroniche (RAEE). L'abbandono nell'ambiente dell'apparecchiatura o lo smaltimento abusivo della stessa sono puniti dalla legge.

ENG

DISPOSAL OF THE APPLIANCE

This product falls within the scope of the Waste Electrical and Electronic Equipment Directive 2012/19/EU (WEEE Directive).
In order to dispose of the appliance, insofar as composed of several materials that can be recycled at the appropriate facilities, it must be entrusted to specialised companies for both transport and waste treatment. For this purpose, it is necessary to investigate and search for suitable companies to receive the product for disposal and its subsequent proper recycling.
Furthermore, remember that when purchasing an equivalent appliance, the producer is required to collect the product to be disposed of.
The product is not potentially dangerous for human health and the environment, as it does not contain harmful substances as per the Directive 2011/65/EU (RoHS), but has a negative impact on the ecosystem if abandoned in the environment.
Read the instructions carefully before using the equipment for the first time. It is recommend not to use the product for any purpose other than that for which is was intended, as there is a risk of electric shock if used improperly.

The crossed-out wheeled bin symbol on the label of the appliance indicates that the product complies with the regulations of the WEEE Directive. Leaving the equipment in the environment and its unauthorised disposal are punishable by law.

FRA

ÉLIMINATION DE L'APPAREIL

Ce produit entre dans le champ d'application de la directive 2012/19/UE concernant la gestion des déchets d'équipements électriques et électroniques (DEEE).
L'appareil étant composé de différents matériaux pouvant être recyclés dans les structures dédiées, pour éliminer l'appareil, il faut veiller à le confier à des entreprises spécialisées, aussi bien pour le transport que pour le traitement des déchets. Il faut à cette fin s'informer et chercher les entreprises aptes à recevoir le produit pour son élimination et son recyclage.
Il est par ailleurs rappelé que pour l'achat d'un appareil équivalent, le fabricant est tenu de retirer le produit à éliminer.
Le produit n'est pas potentiellement dangereux pour la santé humaine et l'environnement, car il ne contient pas de substances nocives selon la directive 2011/65/UE (RoHS), mais s'il est abandonné dans l'environnement, il a un impact négatif sur l'écosystème.
Lire attentivement les instructions avant d'utiliser l'appareil pour la première fois. Il est recommandé de n'utiliser en aucun cas l'appareil pour un usage différent de celui auquel il est destiné, car il existe un risque de choc électrique en cas de mauvais usage.

Le symbole de poubelle barrée, présent sur l'étiquette apposée sur l'appareil, indique la conformité de ce produit à la législation sur les déchets d'équipements électriques et électroniques (DEEE). L'abandon du matériel dans l'environnement ou son élimination illégale est puni par la loi.

DEU

ENTSORGUNG DES GERÄTES

Dieses Produkt fällt in den Geltungsbereich der Richtlinie 2012/19/EU über Elektro- und Elektronik-Altgeräte (WEEE).
Zur Entsorgung des Geräts muss, da es aus verschiedenen Materialien besteht, die in den entsprechenden Anlagen recycelt werden können, sichergestellt werden, dass es sowohl für den Transport als auch für die Abfallbehandlung spezialisierten Unternehmen anvertraut wird. Zu diesem Zweck ist es notwendig, sich zu informieren und Unternehmen zu suchen, die das Produkt zur Entsorgung und dem anschließenden ordnungsgemäßen Recycling entgegennehmen können.
Darüber hinaus ist zu beachten, dass der Hersteller beim Kauf eines gleichwertigen Geräts das zu entsorgende Produkt kostenlos zurücknehmen muss.
Das Produkt stellt für die menschliche Gesundheit und die Umwelt keine potenzielle Gefahr dar, da es gemäß der Richtlinie 2011/65/EU (RoHS) keine schädlichen Substanzen enthält. Wird es allerdings in der Umwelt entsorgt hat es negative Auswirkungen auf das Ökosystem.
Vor der ersten Verwendung des Gerätes müssen die Anweisungen sorgfältig gelesen werden. Es ist absolut verboten, das Gerät für andere Zwecke als die vorgesehenen zu verwenden. Ein unsachgemäßer Gebrauch birgt ein hohes Stromschlagrisiko.

Das Symbol des durchgestrichenen Abfalleimers auf dem am Gerät angebrachten Etikett weist darauf hin, dass das Gerät den Vorschriften für Elektro- und Elektronik-Altgeräte (WEEE) unterliegt. Die Entsorgung des Gerätes in der Umwelt oder dessen illegale Entsorgung ist strafbar.

ESP

ELIMINACIÓN DEL APARATO

Este producto entra en el ámbito de aplicación de la Directiva 2012/19/UE sobre la gestión de los residuos de aparatos eléctricos y electrónicos (RAEE).
El aparato se compone de diferentes materiales que pueden reciclarse en plantas apropiadas. Los residuos de aparatos eléctricos y electrónicos deben ser confiados a empresas especializadas tanto para el transporte como para el tratamiento. A tal fin, es necesario buscar empresas destinadas a recibir el producto para su eliminación y su posterior reciclaje adecuado.
Se recuerda también que, a cambio de la compra de un aparato equivalente, el distribudor está obligado a recoger el producto que hay que desechar.
El producto no es potencialmente peligroso para la salud humana y el medio ambiente, ya que no contiene sustancias nocivas, según la Directiva 2011/65/UE (RoHS). En cambio, va a tener un impacto negativo en el ecosistema si se abandona en el medio ambiente.
Lean las instrucciones atentamente antes de usar el aparato por primera vez. Les recomendamos que no utilicen el producto para ningún otro fin que no sea el previsto, ya que existe el peligro de sufrir una descarga eléctrica si se utiliza de forma inadecuada

El símbolo del contenedor de residuos tachado, presente en la etiqueta del aparato, indica que este producto cumple con la normativa sobre los RAEE. El abandono del aparato en el medio ambiente o su eliminación no autorizada se castigan con la ley.

POR

ELIMINAÇÃO DO APARELHO

Este produto enquadra-se no âmbito de aplicação da Diretiva 2012/19/UE relativa à gestão de resíduos de equipamentos elétricos e eletrónicos (REEE/WEEE).
Para eliminar o aparelho, uma vez que é composto por diversos materiais que podem ser reciclados em instalações adequadas, deve ser entregue a empresas especializadas tanto no transporte como no tratamento de resíduos. Para esse efeito, é necessário informar-se e identificar as empresas autorizadas a receber o produto para eliminação e posterior reciclagem correta. Recorda-se ainda que, na compra de um equipamento equivalente, o fabricante é obrigado a recolher o produto a eliminar.
O produto não é potencialmente perigoso para a saúde humana e para o ambiente, não contendo substâncias nocivas conforme a Diretiva 2011/65/UE (RoHS), mas, se abandonado no ambiente, tem impacto negativo no ecossistema.

Ler atentamente as instruções antes de utilizar o aparelho pela primeira vez. Recomenda-se não utilizar o aparelho para fins diferentes daqueles para os quais foi concebido, existindo risco de choque elétrico em caso de utilização indevida.

O símbolo do contentor do lixo com uma cruz, presente na etiqueta do aparelho, indica a conformidade do produto com a legislação relativa aos resíduos de equipamentos elétricos e eletrónicos (REEE/WEEE). O abandono no ambiente ou a eliminação ilegal do equipamento são punidos por lei.

1

ISTRUZIONI INSTALLAZIONE PANNELLO FRONTALE IN LAMIERA
METAL SHEET FRONT PANEL INSTALLATION INSTRUCTIONS
INSTRUCTIONS D'INSTALLATION DU PANNEAU MÉTALLIQUE
METALL FRONTPLATTE INSTALLATIONSANLEITUNG
INSTRUCCIONES DE INSTALACIÓN DEL PANEL DE CHAPA METÁLICA
INSTRUÇÕES DE INSTALAÇÃO PAINEL FRONTAL EM CHAPA METÁLICA

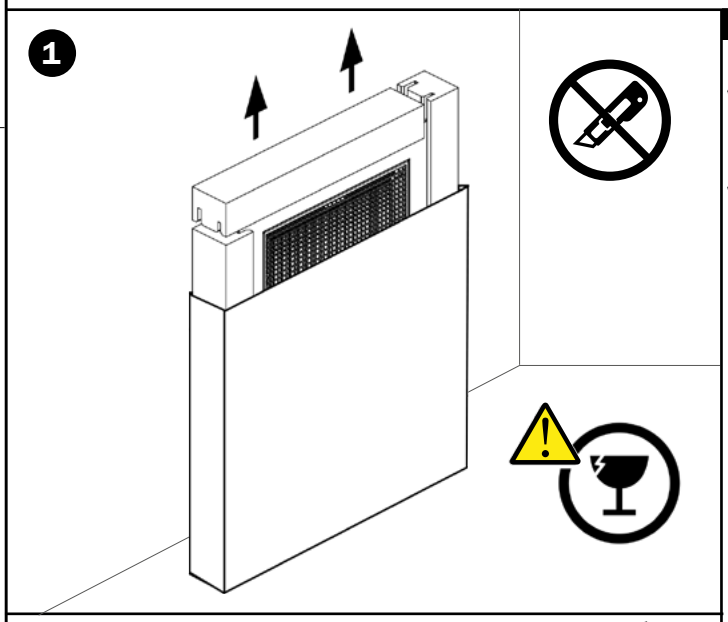

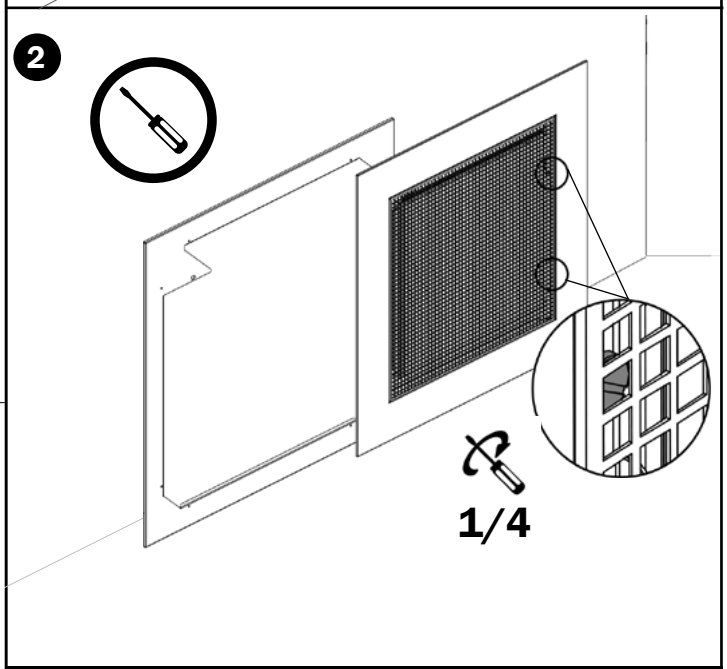

600x600

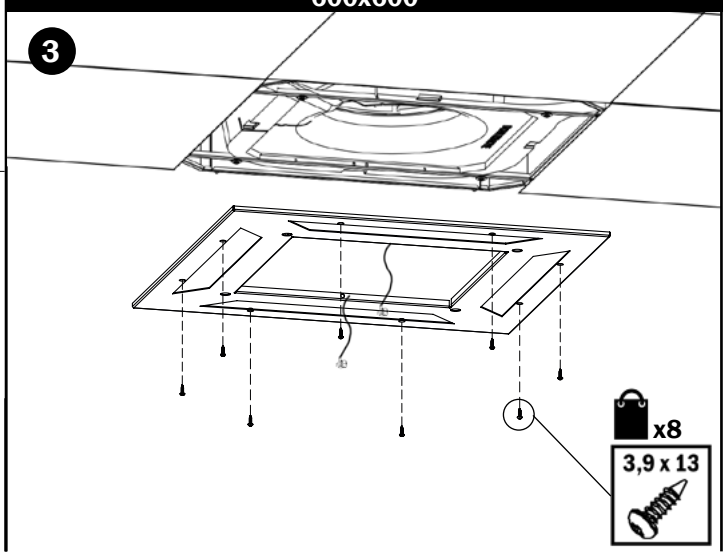

900x900

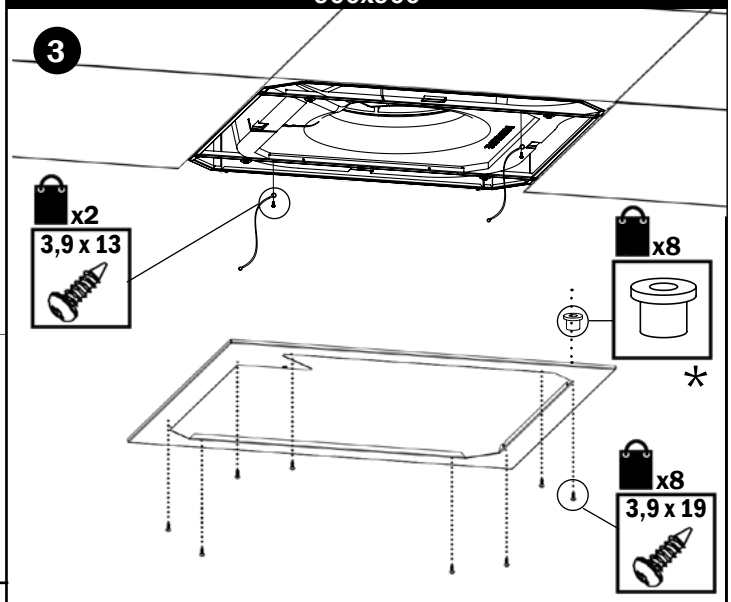

UTILIZZARE CACCIAVITE MANUALE E AVVITARE FINO A FINECORSA. NON STRINGERE CON FORZA. E' POSSIBILE AGGIUSTARE LA LINEARITÀ DEL PROFILO SVITANDO LEGGERMENTE LE VITI STESSE.

USE MANUAL SCREWDRIVER AND SCREW UP TO THE LIMIT SWITCH. DO NOT TIGHTEN FORCE. IT IS POSSIBLE TO ADJUST THE LINEARITY OF THE PROFILE BY SLIGHTLY UNSCREWING THE SCREWS ITSELF.

* **POSIZIONARE LE 8 BOCCOLE IN PLASTICA SULLA PARTE INTERNA DELLA CORNICE**

* ***PLACE THE 8 PLASTIC BUSHINGS ON THE INSIDE OF THE FRAME***

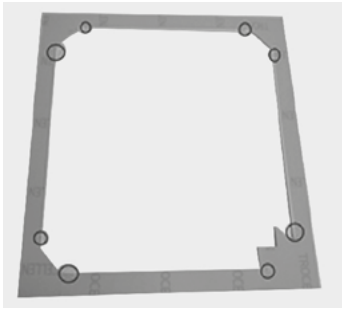

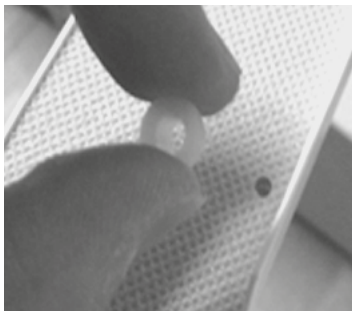

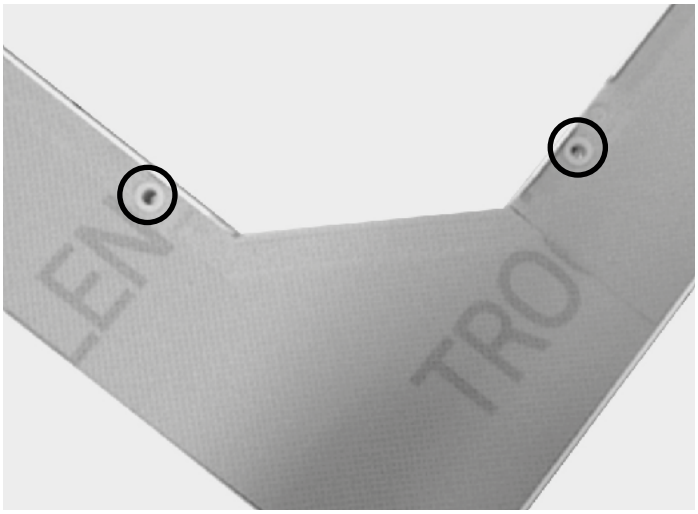

2

ISTRUZIONI INSTALLAZIONE PANNELLO FRONTALE IN LAMIERA
METAL SHEET FRONT PANEL INSTALLATION INSTRUCTIONS
INSTRUCTIONS D'INSTALLATION DU PANNEAU MÉTALLIQUE
METALL FRONTPLATTE INSTALLATIONSANLEITUNG
INSTRUCCIONES DE INSTALACIÓN DEL PANEL DE CHAPA METÁLICA
INSTRUÇÕES DE INSTALAÇÃO PAINEL FRONTAL EM CHAPA METÁLICA

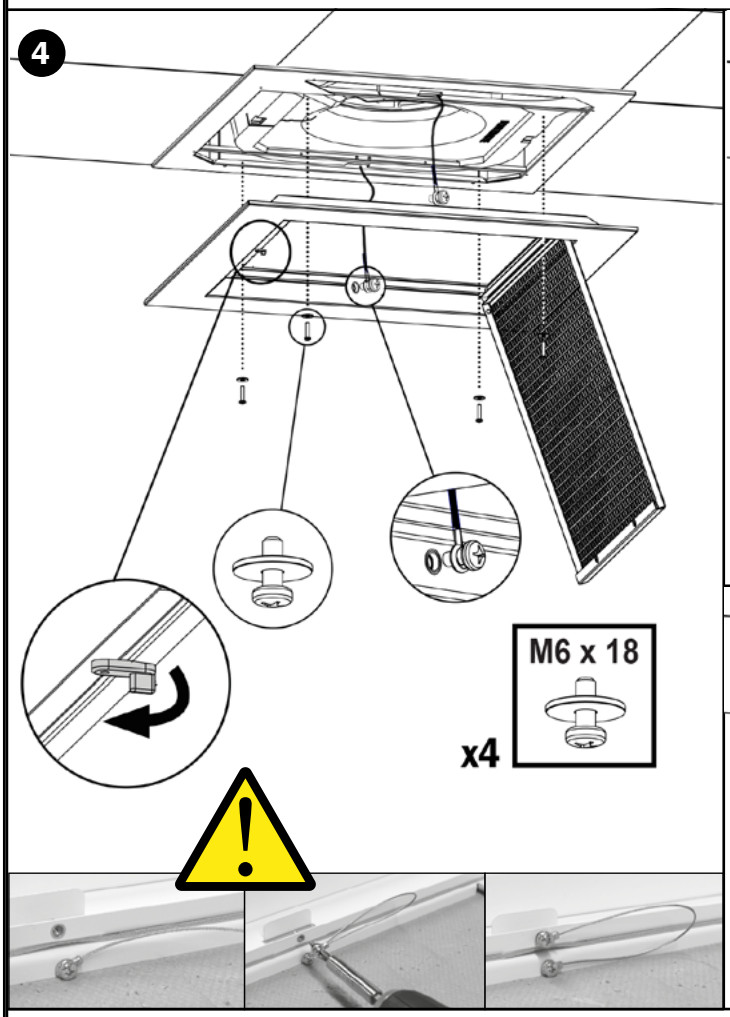

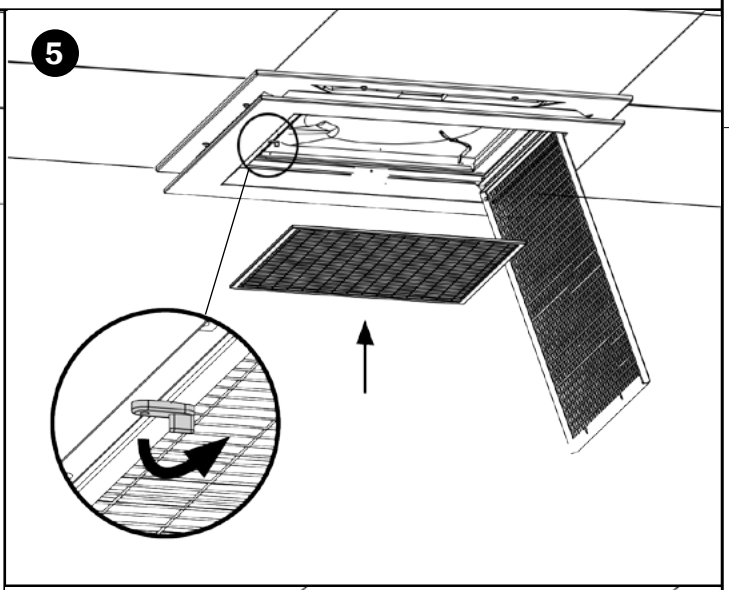

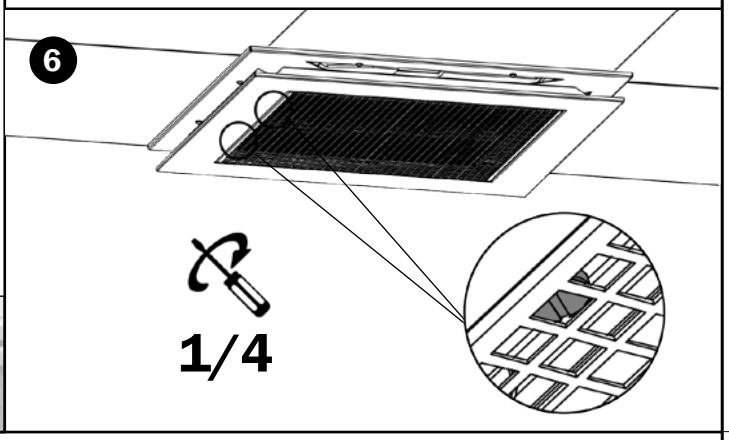

ISTRUZIONI INSTALLAZIONE RICEVITORE
RECEIVER INSTALLATION INSTRUCTIONS
INSTRUCTIONS D'INSTALLATION DU RÉCEPTEUR
EMPFÄNGER INSTALLATIONSANLEITUNG
INSTRUCCIONES DE INSTALACIÓN DEL RECEPTOR
INSTRUÇÕES DE INSTALAÇÃO RECETOR

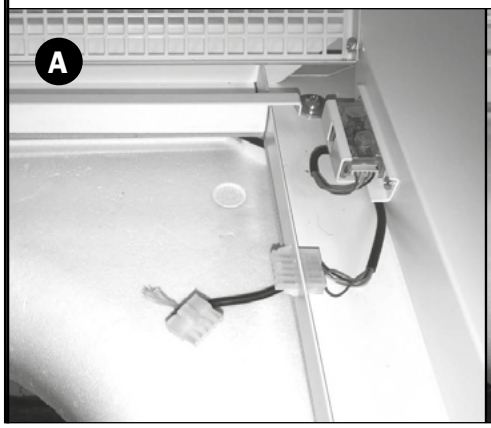

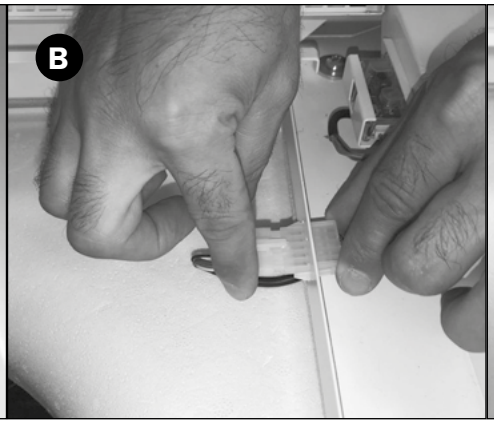

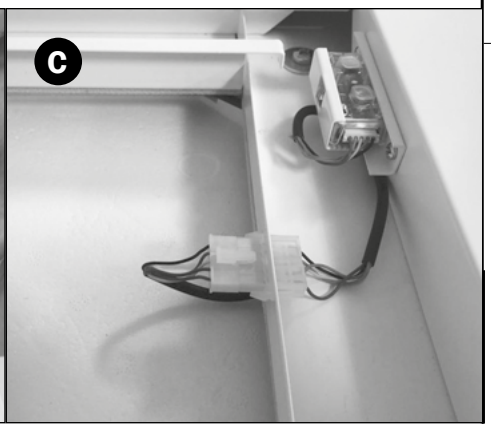

1

ISTRUZIONI INSTALLAZIONE PANNELLO FRONTALE IN ABS
ABS FRONT PANEL INSTALLATION INSTRUCTIONS
INSTRUCTIONS D'INSTALLATION DU PANNEAU IN ABS
ABS FRONTPLATTE INSTALLATIONSANLEITUNG
INSTRUCCIONES DE INSTALACIÓN DEL PANEL DE ABS
INSTRUÇÕES DE INSTALAÇÃO PAINEL FRONTAL EM ABS

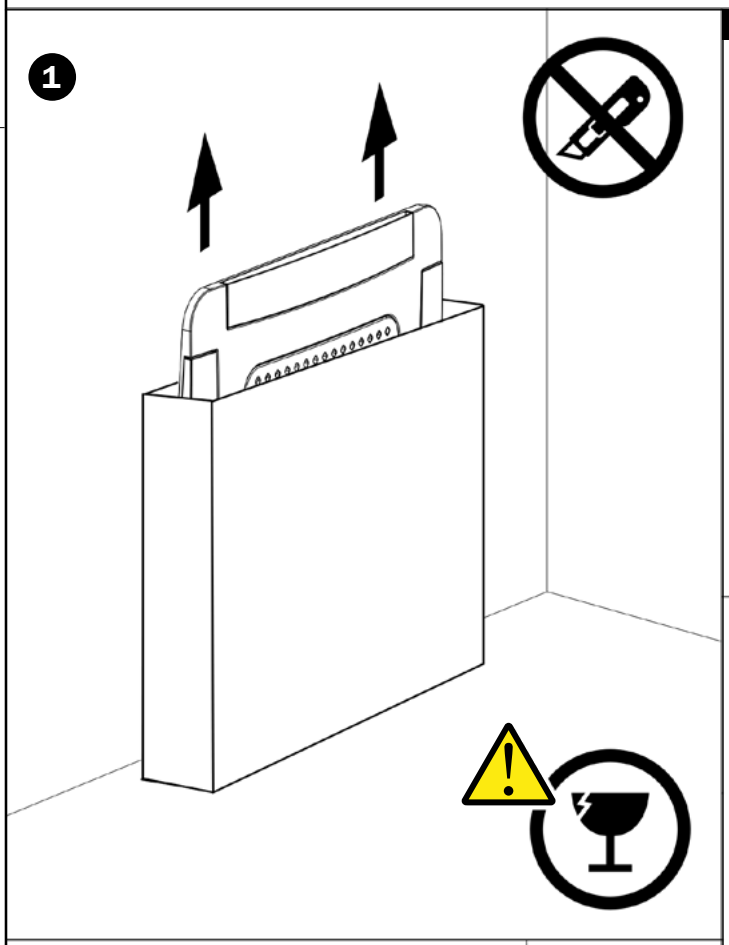

900x900 | 600x600

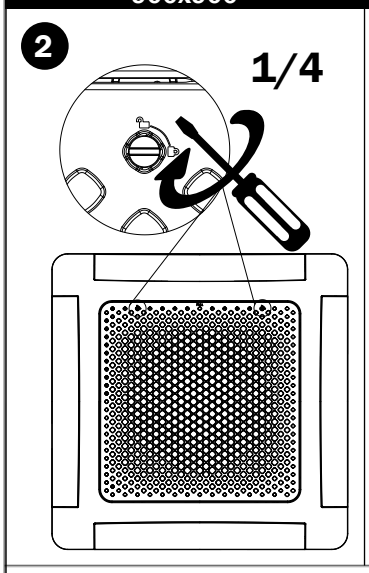

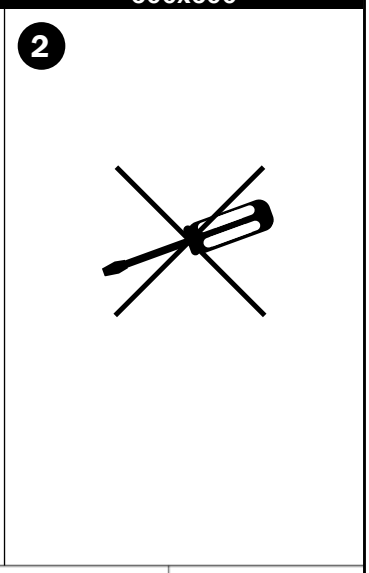

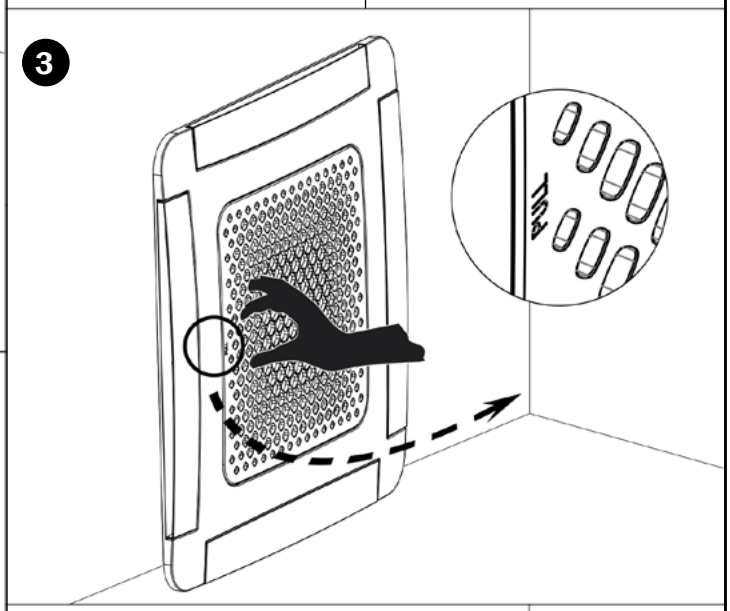

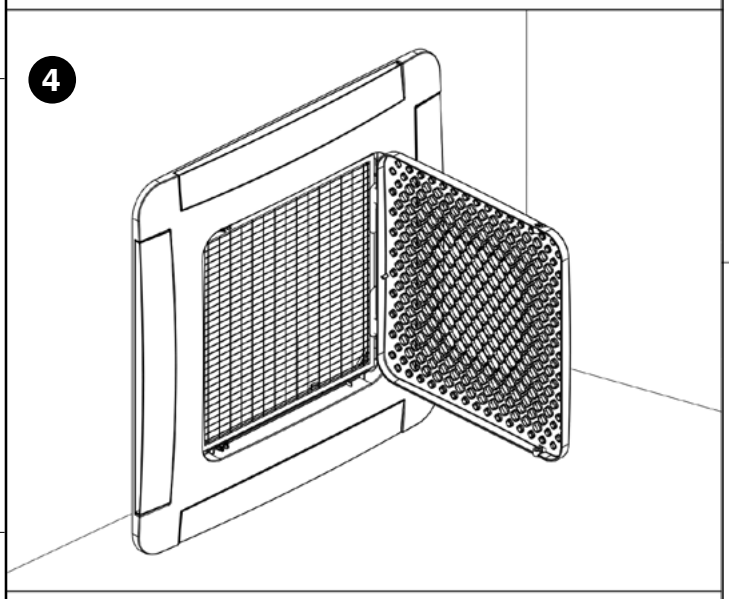

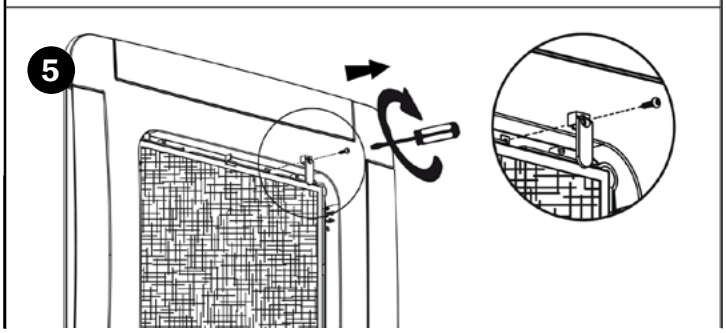

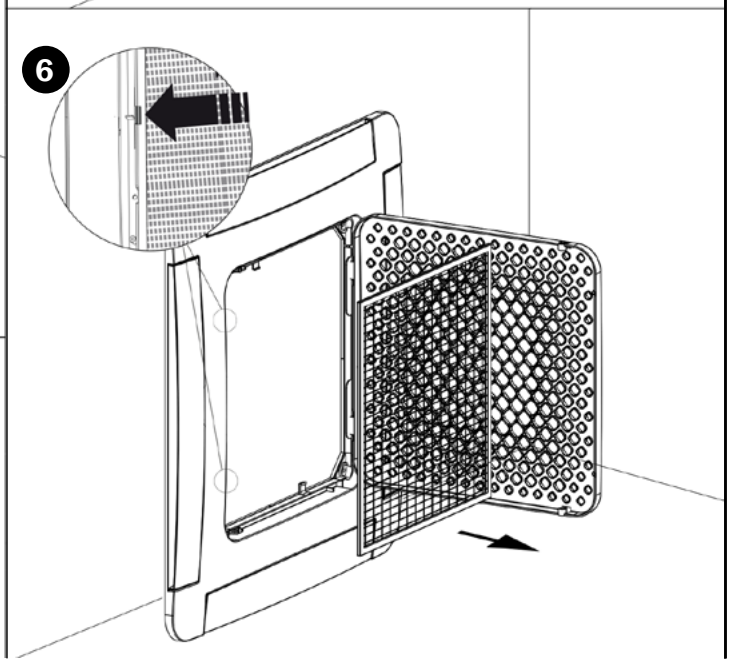

2

ISTRUZIONI INSTALLAZIONE PANNELLO FRONTALE IN ABS
ABS FRONT PANEL INSTALLATION INSTRUCTIONS
INSTRUCTIONS D'INSTALLATION DU PANNEAU IN ABS
ABS FRONTPLATTE INSTALLATIONSANLEITUNG
INSTRUCCIONES DE INSTALACIÓN DEL PANEL DE ABS
INSTRUÇÕES DE INSTALAÇÃO PAINEL FRONTAL EM ABS

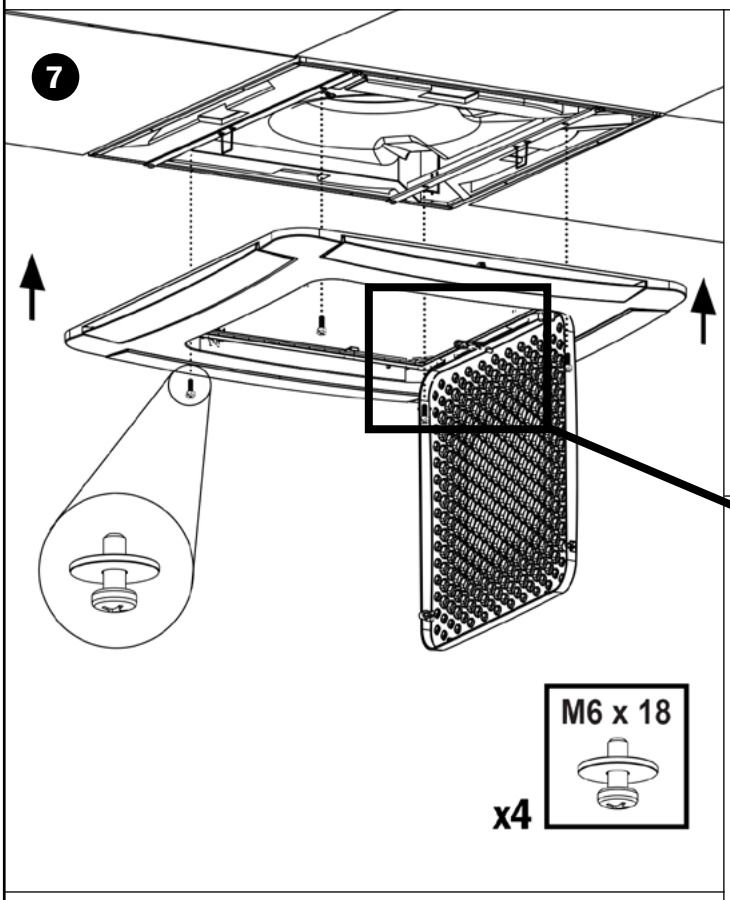

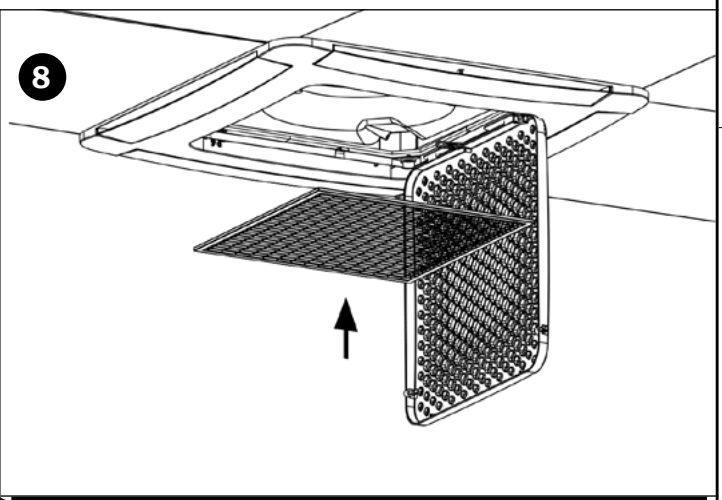

DETTAGLIO COLLEGAMENTO CONNETTORI PER VERSIONE RC
CONNECTOR CONNECTION DETAIL FOR RC VERSION

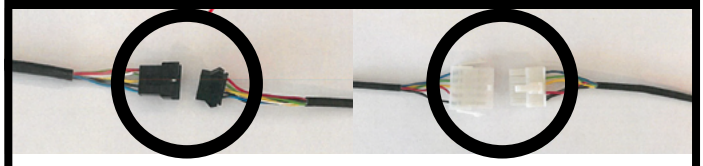

CONNETTORE MOTORE ALETTE
SWING MOTOR CONNECTOR

CONNETTORE RICEVITORE
RECIVER CONNECTOR

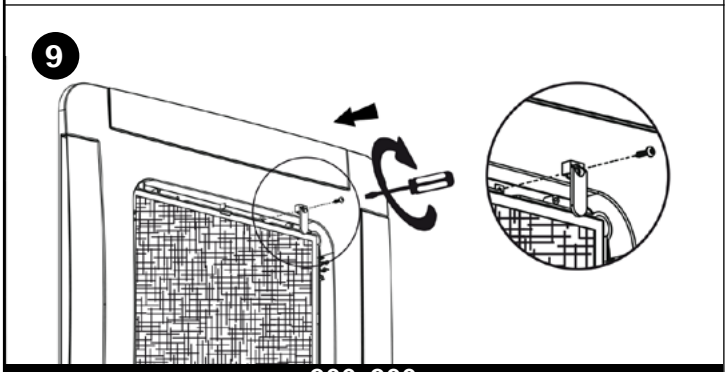

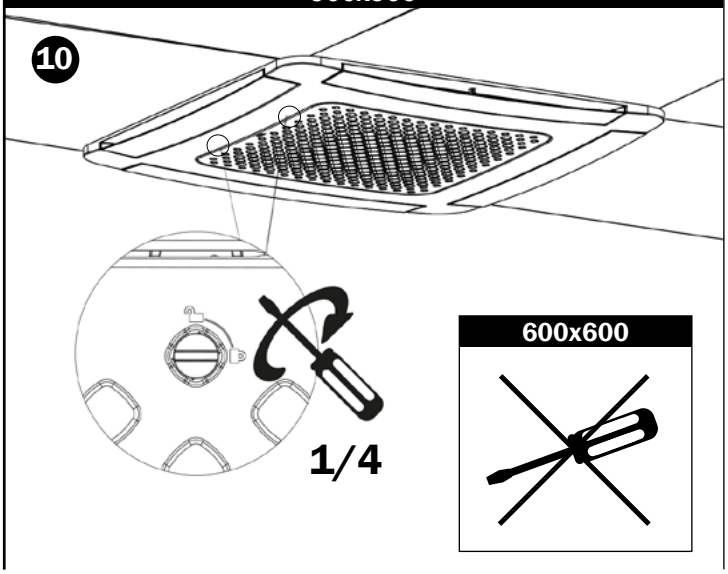

IMPORTANT!

IMPORTANTE! RIPOSIZIONARE IL SIGILLO FERMA-FILTRO QUANDO IL FILTRO VIENE REINSTALLATO NELL'UNITÀ.

IMPORTANT! PLACE AGAIN THE "STOP-FILTER" SEAL WHEN THE FILTER COMES REINSTALLED ON THE UNIT.

IMPORTANT! REPOSITIONNER LE SCEAU ARRÊTE-FILTRE QUAND LE FILTRE EST RÉINSTALLÉ DANS L'UNITÉ.

WICHTIG! BEIM WIEDEREINBAU DES FILTERS IN DIE EINHEIT, DIE FILTERBEFESTIGUNGSPLOMBE WIEDER EINSETZEN.

¡IMPORTANTE! REEMPLAZAR EL SELLO PARAR-FILTRO CUANDO EL FILTRO SE VUELVE A INSTALAR EN LA UNIDAD.

IMPORTANTE! RECOLOCAR O SELO DE FIXAÇÃO DO FILTRO QUANDO O FILTRO FOR REINSTALADO NA UNIDADE.

Nota - Note - Notiz - Nota

ITA

In un'ottica di miglioramento continuo e a fronte della costante azione di ricerca e sviluppo, il produttore si riserva il diritto di modificare i dati tecnici riportati in qualsiasi momento e senza alcun preavviso

ENG

With the aim of a continuous improvement and constant research & development, the manufacturer reserves the right to modify the technical specifications indicated at any time, and without prior warning.

FRA

Avec la perspective de l'amélioration, et contre l'action continue de la recherche et de développement, le fabricant peut modifier, même sans préavis, étant donné les données techniques.

DEU

Mit der Perspektive der Verbesserung, und gegen die Wirkung der kontinuierlichen Forschung und Entwicklung, die Hersteller ändern könnte, auch ohne vorherige Ankündigung, den angegebenen technischen Daten.

ESP

Con la perspectiva de mejora, y en contra de la acción continua de la investigación y el desarrollo, el fabricante puede modifi car, incluso sin previo aviso, los datos de carácter técnico.

РУС

точки зрения улучшения, а также против действий непрерывных исследований и разработок, Изготовитель может изменять, даже без какого-либо предварительного уведомления, с учетом технических данных.

MANUFACTURED BY R.E.A. TV 0202339

06_05_01_11A_LIGHT_IOM Manual_Venticlima__IT_EN_FR_DE_ES_PT

05/2026

Ventilclima

a trademark of A GROUP S.p.A.

A GROUP S.p.A.

Via Monte Grappa, 67
31020 San Zenone degli Ezzelini (TV) - Italy
Tel. +39 0423 969037 - Fax +39 0423 968197
info@ventilclima.com - www.ventilclima.com
www.aliseogroup.com

MADE IN ITALY