Ventilclima®

ALISEO GROUP

EUROVENT CERTIFIED PERFORMANCE
www.eurovent-certification.com

A GROUP S.p.A (Trademark VENTILCLIMA) participates in the ECP programme for FCU.
Check ongoing validity of certificate:
www.eurovent-certification.com

Modì | Modì-ECM

Ventilconvettore centrifugo
Centrifugal fan coil unit
Ventilo-convecteur centrifuge
Zentrifugale Gebläsekonvektoren
Ventilador convector centrífugo
Ventiloconvector centrífugo

ITA Manuale di installazione, uso e manutenzione

ENG Installation, operation, maintenance manual

FRA Manuel d'installation, Utilisation et etentretien

DEU Installation, bedienungs Und wartunghandbuch

ESP Manual de installación, Uso y mantenimiento

POR Manual de instalação, uso e manutenção.

Rel. 00

ATTENTION!

É OBBLIGATORIO L'INSTALLAZIONE DELLA VALVOLA SE NON É GIÀ INTEGRATA ALL'INTERNO DELL'UNITÀ!

IT IS COMPULSORY TO INSTALL THE VALVE!

IL EST OBLIGATOIRE L' INSTALLATION DE LA SOUPAPE SI ELLE N'EST PAS COMPLÉTÉE DÉJÀ À L'INTÉRIEUR DE L'UNITÉ!

FALLS DAS VENTIL NICHT IN DIE EINHEIT INTEGRIERT IST, MUSS ES SEPARAT INSTALLIERT WERDEN!

SE REQUIERE LA INSTALACIÓN DE LA VÁLVULA SI NO ESTÁ YA INCLUIDA EN LA UNIDAD!

É OBRIGATÓRIA A INSTALAÇÃO DA VÁLVULA, CASO NÃO ESTEJA JÁ INTEGRADA NO INTERIOR DA UNIDADE!

ATTENTION!

È DI FONDAMENTALE IMPORTANZA ISOLARE ADEGUATAMENTE I TUBI, LE VALVOLE E LE CONNESSIONI AL FINE DI EVITARE LA FORMAZIONE DI CONDENSA CHE POTREBBE GOCCIOLARE SULLA PARETE CAUSANDO NOTEVOLI PROBLEMI.

IT IS ESSENTIAL TO INSULATE PIPES, VALVES AND CONNECTIONS CORRECTLY IN ORDER TO AVOID THE FORMATION OF CONDENSATION, WHICH COULD DRIP DOWN THE WALL CAUSING CONSIDERABLE PROBLEMS.

IL EST FONDAMENTAL D'ISOLER ADÉQUATEMENT LES TUYAUX, LES VANNES ET LES CONNEXIONS AFIN D'ÉVITER LA FORMATION DE CONDENSATION QUI POURRAIT DÉGOUTTER SUR LES MUR EN CAUSANT DE GRAVES PROBLÈMES.

ES IST VON GRUNDLEGENDER BEDEUTUNG, DIE ROHRE, DIE VENTILE UND DIE ANSCHLÜSSE RICHTIG ZU ISOLIEREN, UM DIE BILDUNG VON KONDENSAT ZU VERMEIDEN, DAS AUF DIE WAND TROPFEN UND SO BEACHTLICHE PROBLEME VERURSACHEN KÖNNTE.

ES IMPRESCINDIBLE AISLAR CORRECTAMENTE LAS TUBERÍAS, VÁLVULAS Y CONEXIONES PARA EVITAR FORMACIÓN DE CONDENSADOS Y FUGAS DE AGUA, QUE PODRÍAN CAUSAR DAÑOS EXTERNOS.

É DE FUNDAMENTAL IMPORTÂNCIA ISOLAR ADEQUADAMENTE OS TUBOS, AS VÁLVULAS E AS CONEXÕES, A FIM DE EVITAR A FORMAÇÃO DE CONDENSAÇÃO, QUE PODERIA GOTEJAR SOBRE A PAREDE, CAUSANDO PROBLEMAS SIGNIFICATIVOS.

ITA

INDICE

PER L'INSTALLATORE

AVVERTENZE PRINCIPALI NELL'USO DELLA MACCHINA	4
DIMENSIONI GENERALI	10
LIMITI DI FUNZIONAMENTO	12
IDENTIFICAZIONE MACCHINA	14
TRASPORTO, RICEVIMENTO, MOVIMENTAZIONE	18
COMPONENTI PRINCIPALI	20
PESI E IMBALLI	20
INDICAZIONI PER L'INSTALLAZIONE	22
INSTALLAZIONE	24
INSTALLAZIONE POMPA SCARICO CONDENSA	30
INSTALLAZIONE ACCESSORI	32
COLLEGAMENTO DELLE TUBAZIONI	36
COLLEGAMENTI ELETTRICI	40
SCHEMI ELETTRICI	46

PER L'UTILIZZATORE

AVVERTENZE	48
USO DELL'APPARECCHIO CON QUADRO COMANDO	48
PULIZIA E MANUTENZIONE	50
MANUTENZIONE ORDINARIA	52
MANUTENZIONE DEL FILTRO ARIA	54
MANUTENZIONE STRAORDINARIA	56
INDICAZIONI E CONTROLLI PERIODICI	56
COSA FARE SE...	60
PUÒ ACCADERE	62
SMALTIMENTO DELL'APPARECCHIO	64

ENG

INDEX

FOR THE INSTALLER

MAIN WARNINGS TO MACHINE USE	4
GENERAL DIMENSIONS	10
WORKING LIMITS	12
IDENTIFICATION OF THE APPLIANCE	14
TRASPORTATION, RECEIVING, HANDLING	18
MAIN COMPONENTS	20
WEIGHTS AND PACKAGING	20
INSTALLATION INSTRUCTIONS	22
INSTALLATION	24
INSTALLATION CONDENSATE DRAIN PUMP	30
FEET INSTALLATION	32
WATER CONNECTIONS	36
ELECTRICAL CONNECTIONS	40
WIRING DIAGRAMS	46

FOR THE USER

RECOMMENDATIONS	48
USING THE CONTROL PANEL	48
CLEANING AND MAINTENANCE	50
ORDINARY MAINTENANCE	52
AIR FILTER MAINTENANCE	54
SPECIAL MAINTENANCE	56
INSTRUCTIONS AND PERIODIC CHECKS	56
WHAT TO DO IF...	60
POSSIBLE OCCURRENCES	62
DISMANTLING THE APPLIANCE	64

FRA

SOMMAIRE

POUR L'INSTALLATEUR

⚠ PRINCIPAL FAIT À REMARQUER DANS L'UTILISATION DE LA MACHINE	4
DIMENSIONS GÉNÉRALES UNITÉ	10
LIMITATIONS DE FONCTIONNEMENT	12
IDENTIFICATION DE L'APPAREIL	14
TRANSPORT, RÉCEPTION ET MANUTENTION	18
COMPOSANTS PRINCIPAUX	20
POIDS ET EMBALLAGE	20
⚠ INDICATIONS POUR L'INSTALLATION	22
INSTALLATION	24
INSTALLATION POMPE DE VIDANGE DE CONDENSAT	30
INSTALLATION DES PIEDS	32
CONEXION DES TAYAUX	36
BRANCHEMENTS ÉLECTRIQUES	40
SCHÉMA ÉLECTRIQUE	46

POUR L'UTILISATEUR

⚠ AVERTISSEMENTS	48
UTILISATION DE L'APPAREIL AVEC PANNEAU DE COMMANDE	48
NETTOYAGE ET ENTRETIEN	50
ENTRETIEN ORDINAIRE	52
MAINTENANCE DU FILTRE A AIR	54
MAINTENANCE EXCEPTIONNELLE	56
INDICATIONS ET CONTRÔLES PÉRIODIQUES	56
QUE FAIRE SI...	60
ÇA PEUT ARRIVER	62
DÉSASSEMBLAGE DE L'APPAREIL	64

DEU

VERZEICHNIS

FÜR DEN INSTALLATEUR

⚠ WICHTIGE HINWEISE FÜR DEN GEBRAUCH DES GERÄTS	4
ALLGEMEINE ABMESSUNGEN	10
EINSATZGRENZEN	12
BEZEICHNUNG DES GERÄTES	14
TRANSPORT, ANNAHME UND BEWEGUNG	18
HAUPTBESTANDTEILE	20
GEWICHTE UND VERPACKUNG	20
⚠ ANWEISUNGEN FÜR DIE INSTALLATION	22
INSTALLATION	24
INSTALLATION KONDENSATABLASSPUMPE	30
MONTAGE DER FÜSSE	32
ANSCHLUSS DER LEITUNGEN	36
ELEKTRISCHE ANSCHLÜSSE	40
SCHALTPLAN	46

FÜR DEN BEDIENER

⚠ HINWEISE	48
GEBRAUCH DES GERÄTS MIT BEDIENFELD	48
REINIGUNG UND WARTUNG	50
ORDENTLICHE WARTUNG	52
LUFTFILTER WARTUNG	54
AUSSERORDENTLICHE WARTUNG	56
ANWEISUNGEN UND REGELMÄSSIGE KONTROLLEN	56
WAS TUN, WENN...	60
MÖGLICHE VORKOMMNISSE	62
ENTSORGEN DES GERÄTS	64

ESP

ÍNDICE

PARA EL INSTALADOR

⚠ PRECAUCIONES PRINCIPALES PARA EL UTILIZO DE LA MAQUINA	4
DIMENSIONES GENERALES	10
LIMITES DE FONCIONAMIENTO	12
IDENTIFICACIÓN DEL APARATO	14
TRANSPORTE, RECEPCIÓN, DESPLAZAMIENTO	18
PRINCIPALES COMPONENTES	20
PESOS Y EMBALAJES	20
⚠ INSTRUCCIONES DE INSTALACIÓN	22
INSTALACIÓN	24
INSTALACIÓN BOMBA DE DRENAJE DE CONDENSADO	30
INSTALACIÓN DE PIES	32
CONEXIONES DE AGUA	36
CONEXIONES ELÉCTRICAS	40
DIAGRAMA DE CABLEADO ELECTRICO	46

PARA EL USURAIO

⚠ ADVERTENCIAS	48
USO DEL APARATO CON CUADRO DE MANDO	48
LIMPIEZA Y MANTENIMIENTO	50
MANTENIMIENTO ORDINAIRO	52
MANTENIMIENTO DEL FILTRO DE AIRE	54
MANTENIMIENTO EXTRAORDINARIO	56
INDICACIONES Y CONTROLES PERIODICOS	56
QUE HACER SI...	60
PUEDE OCURRIR	62
DESARME DEL EQUIPO	64

POR

ÍNDICE

PARA O INSTALADOR

⚠ ADVERTÊNCIAS PRINCIPAIS PARA A UTILIZAÇÃO DA MÁQUINA	4
DIMENSÕES GERAIS	10
LIMITES DE FUNCIONAMENTO	12
IDENTIFICAÇÃO DA MÁQUINA	14
TRANSPORTE, RECEÇÃO, MOVIMENTAÇÃO	18
COMPONENTES PRINCIPAIS	20
PESOS E EMBALAGENS	20
⚠ INDICAÇÕES PARA A INSTALAÇÃO	22
INSTALAÇÃO	24
INSTALAÇÃO DA BOMBA DE DRENAGEM DE CONDENSADO	30
INSTALAÇÃO DE ACESSÓRIOS	32
LIGAÇÃO DAS TUBAGENS	36
LIGAÇÃO ELÉTRICA	40
ESQUEMAS ELÉTRICOS	46

PARA O UTILIZADOR

⚠ ADVERTÊNCIAS	48
USO DO APARELHO COM QUADRO DE COMANDO	48
LIMPEZA E MANUTENÇÃO	50
MANUTENÇÃO ORDINÁRIA	52
MANUTENÇÃO DO FILTRO DE AR	54
MANUTENÇÃO EXTRAORDINÁRIA	56
INDICAÇÕES E VERIFICAÇÕES PERIÓDICAS	56
O QUE FAZER SE...	60
PODE ACONTECER	62
DESCARTE DO APARELHO	64

01

02

03

04

05

06

07

08

09

10

11

12

ITA

AVVERTENZE PRINCIPALI NELL'USO DELLA MACCHINA

01. É obbligatorio leggere attentamente il presente Manuale di istruzioni prima di svolgere qualsiasi operazione sulla macchina: la messa in funzione da parte di personale non qualificato potrebbe creare seri danni a persone e a cose.

02. Tutti i singoli componenti della macchina sono sottoposti a controlli di qualità e di dimensionamento durante il processo produttivo.

03. Tutte le operazioni di manutenzione, regolazione e sostituzione descritte nel presente Manuale di Istruzioni, vanno eseguite solamente dopo aver arrestato la macchina ed averla separata dall'alimentazione elettrica ed idraulica.

04. Durante l'intervento di installazione/manutenzione l'operatore dovrà indossare dei guanti di protezione.

05. L'operatore dovrà indossare delle particolari calzature antiscivolo e resistenti.

06. Le protezioni sono state predisposte dal Costruttore al fine di salvaguardare l'incolumità dell'operatore durante lo svolgimento delle sue mansioni.
Durante il funzionamento le protezioni non devono essere rimosse per nessun motivo, e se rimosse devono tassativamente essere ripristinate.

07. Eventuali persone estranee alle operazioni di installazione/manutenzione non dovranno passare o sostare nei pressi della zona di intervento.

08. L'allacciamento dell'energia elettrica e dell'impianto di messa a terra deve essere effettuato da personale esperto e qualificato, in ottemperanza alle norme vigenti.

09. Si consiglia di proteggere la linea principale di alimentazione mediante l'adozione di interruttori di sicurezza (interruttori magnetotermici).

10. La presenza di campi magnetici o elettromagnetici a distanza ravvicinata potrebbe compromettere il buon funzionamento del pannello di comando.
Le condizioni ideali di temperatura ed umidità per il corretto utilizzo della macchina sono quelle di ambienti ad uso residenziale.

11. Controllare che il circuito elettrico sia adeguatamente protetto e che corrisponda alle caratteristiche del motore: la macchina è munita di una targhetta di identificazione che riporta i valori della potenza, della frequenza e della tensione di alimentazione. Controllare, inoltre, che esista la messa a terra e che vi sia un interruttore differenziale regolarmente installato a monte del cavo di alimentazione. Il Costruttore declina ogni responsabilità per danni a persone o cose causati da errata o inadeguata messa a terra.

12. Prima di effettuare operazioni di regolazione, manutenzione e/o sostituzione l'operatore è tenuto ad aspettare un determinato periodo dall'arresto della macchina.

ENG

MAIN WARNINGS TO MACHINE USE

01. It is compulsory to carefully read this Instruction manual before any operation on the machine: serious damages to persons and thinks could occur if operated by non-qualified personnel.

02. All single components of machine are subject to quality and dimensioning checks during production process.

03. All maintenance, regulation and replacement operations described in this Instruction manual are to be only performed after stopping and separating the machine from power supply and hydraulic circuit.

04. While installation/maintenance operations, the operator must wear protection gloves.

05. Operator must wear special antiskid and resistant shoes.

06. Protections have been set up by the Manufacturer in order to physically protect operator while performing its tasks. Do not remove protections for any reason, during operation. If removed must absolutely be restored.

07. Persons not involved in installation/maintenance operations, if any, should neither transit nor stop close to the operation area.

08. Electric energy and grounding systems are to be connected by expert and qualified personnel, in compliance with standards in force.

09. It is recommended to protect main power supply line by safety switches (overload switches).

10. Any magnetic or electromagnetic field in the nearby could affect proper operation of control panel.
The correct environmental temperature and humidity to set up and use the unit refers to residential applications.

11. Ensure that electric circuit is suitably protected and complies with motor characteristics: the machine is equipped with an identification plate, specifying power, frequency and power supply voltage values. Also ensure that grounding has been performed and a differential switch is regularly installed upstream of power supply cable. The Manufacturer is not responsible for damages to persons or things provoked by wrong or unsuitable grounding.

12. Before performing regulation, maintenance and/or replacement operations, the operator must wait for a time-period after machine stop.

FRA

PRINCIPAL FAIT À REMARQUER DANS L'UTILISATION DE LA MACHINE

01. Il est obligatoire de lire le présent manuel d'instructions attentivement avant de dérouler opération quelconque sur la voiture: la messe en marche de la part de personnel non qualifié pourras créer dommages sérieux à des gens et aux choses.

02. Tous les composants uniques de la machine sont soumis aux contrôles de qualité et de dimensionnement pendant le procès productif.

03. Toutes les opérations d'entretien, régulation et substitution décrites dans le présent manuel d'instructions doivent être exécutées après seulement avoir arrêté la voiture et l'avoir séparée de l'alimentation électrique et hydraulique.

04. Pendant l'intervention d'installation/entretien l'opérateur devra mettre des gants de protection.

05. L'opérateur devra mettre des chaussures spéciales antidérapantes et résistantes.

06. Les protections ont été préparées par le constructeur afin de sauvegarder l'intégrité de l'opérateur pendant le déroulement de ses fonctions.
Pendant le fonctionnement de la machine les protections ne doivent être enlevées pour aucun motif, et si enlevée ils doivent impérativement être rétablie.

07. Les éventuels gens étrangers aux opérations d'installation/entretien de la machine ne devront pas passer ou stationner dans les alentours de la zone d'intervention.

08. Le câblage électrique et l'installation du système de mise à la terre doit être effectué par expert personnel et qualifié, en obéissance aux règles en vigeur.

09. Il est conseillé de protéger la ligne principale d'alimentation par l'adoption d'interrupteurs de sûreté (interrupteurs disjoncteurs).

10. La présence de champs magnétiques ou électromagnétiques à la distance rapprochée pourrait compromettre le bon fonctionnement du panneau de commandement. La température et l'humidité environnementales correctes pour configurer et utiliser l'appareil font référence à des applications résidentielles.

11. Il faut contrôler que le circuit électrique soit protégé d'une manière adéquate et que il corresponde aux caractéristiques du moteur: la voiture est munie d'une plaquette d'identification qui reporte les valeurs de la puissance de la fréquence et de la tension d'alimentation. Il est neccésaire contrôler, en outre, que la messe à la terre existe et qu'il y aie régulièrement un interrupteur différentiel installé au mont du câble d'alimentation.

12. Avant d'effectuer les opérations de régulation, entretien ou de substitution l'opérateur est tenu à attendre une période déterminée de l'arrêt de l'unité.

DEU

WICHTIGE HINWEISE FÜR DEN GEBRAUCH DES GERÄTS

01. Lesen Sie das vorliegende Handbuch vor allen Arbeiten an der Anlage aufmerksam: eine Inbetriebnahme durch nicht qualifiziertes Personal könnte zu ernsthaften Sach- oder Personenschäden führen.

02. Sämtliche Maschinenkomponenten werden während des Produktionsprozesses auf Qualität und korrekte Abmessungen geprüft.

03. Mit allen in dieser Gebrauchsanleitung angegebenen Wartungs-, Einstellungs- und Austauscharbeiten darf erst nach Trennung der Maschine von der elektrischen Versorgung begonnen werden.

04. Während aller Installations- und Wartungsarbeiten müssen Schutzhandschuhe getragen werden.

05. Der Installations-/Wartungsarbeiter muss besonderes, rutschfestes und festes Schuhwerk tragen.

06. Die Schutzvorrichtungen sind herstellerseits zum Schutz der körperlichen Unversehrtheit des Arbeiters bei der Ausführung seiner Aufgaben bestimmt. Während die Anlage in Betrieb ist, dürfen die Schutzvorrichtungen aus keinem Grund entfernt werden; falls sie entfernt wurden, müssen sie unbedingt wieder installiert werden.

07. Personen, die mit den Installations-/Wartungsarbeiten nichts zu tun haben, dürfen den Arbeitsbereich nicht durchqueren und sich nicht in der Nähe der Arbeiten aufhalten.

08. Der Stromanschluss und der Anschluss der Erdungsanlage müssen von erfahrenem und qualifiziertem Personal gemäß den geltenden Bestimmungen ausgeführt werden.

09. Es wird empfohlen, die Hauptversorgungsleitung durch Schutzschalter (Leitungsschutzschalter) zu schützen.

10. Magnetische und elektromagnetische Felder in der Nähe könnten den einwandfreien Betrieb der Steuertafel beeinträchtigen. Die idealen Einsatzbedingungen für Temperatur und Luftfeuchtigkeit sind die gleichen, die auch für den Wohnbereich gelten.

11. Es muss geprüft werden, ob der Stromkreis ausreichend geschützt ist und den Motorkenndaten entspricht: das Gerät ist mit einem Typenschild ausgestattet, auf dem die Werte für Leistung, Frequenz und Versorgungsspannung aufgeführt sind. Es muss außerdem geprüft werden, dass ein Erdanschluss vorgenommen wurde, und es muss sichergestellt werden, dass ein FI-Schutzschalter ordnungsgemäß vor dem Versorgungskabel angebracht ist. Der Hersteller lehnt jede Verantwortung für Personen- und/oder Sachschäden aufgrund falscher oder ungeeigneter Erdung ab.

12. Vor Einstellungs-, Wartungs- und/oder Austauscharbeiten muss das Personal eine gewisse Zeit nach dem Maschinenstopp warten.

ESP

PRECAUCIONES PRINCIPALES PARA EL UTILIZO DE LA MAQUINA

01. Es necesario leer con atención el Manual de instrucciones antes de realizar cualquier operación en la máquina: el funcionamiento por personal no calificado, puede causar graves daños a personas y bienes.

02. Todos los componentes individuales de la máquina son sometidos a controles de calidad y de tamaño durante el proceso de producción.

03. Todas las operaciones de mantenimiento, ajuste y sustitución descrito en este Manual de Instrucciones sólo deben realizarse después de parar la máquina y separarla de la energía eléctrica e hidráulica.

04. Durante la operación de instalación/mantenimiento, el técnico debe usar guantes protectores.

05. El técnico debe usar zapatos especiales, antideslizante y resistente.

06. Las protecciones fueron proporcionadas por el Fabricante con el fin de garantizar la seguridad del técnico durante el desarrollo de sus funciones.
Durante el funcionamiento las protecciones no deben ser removidas por ninguna razón, y si se retiran absolutamente debe ser restauradas.

07. Las personas no relacionadas con la instalación/mantenimiento no tendrán que pasar o permanecer cerca de la zona de operación.

08. La conexión de la electricidad y de toma de tierra del sistema debe ser realizada por personal experto y cualificado, de conformidad con la normativa vigente.

09. Es recomendable proteger el cable principal de alimentación mediante la adopción de los interruptores de seguridad (disyuntores).

10. La presencia de campos magnéticos o electromagnéticos en las proximidades puede afectar el buen funcionamiento del panel de control. Las condiciones ideales de temperatura y humedad para el uso correcto de la máquina son las de los entornos residenciales.

11. Compruebe si el circuito eléctrico está protegido de manera adecuada y que corresponda con las características del motor: la máquina está equipada con una etiqueta de identificación que muestra los valores de potencia, frecuencia y tensión de alimentación. Además, compruebe que haya toma de tierra y que haya un interruptor diferencial instalado antes del cable de alimentación. El Fabricante no se hace responsable por los daños a personas o bienes causados por insuficiente o inadecuada toma de tierra.

12. Antes de hacer cualquier operación de ajuste, mantenimiento y/o sustitución del técnico tiene que esperar un cierto período después de parar la máquina.

POR

ADVERTÊNCIAS PRINCIPAIS PARA A UTILIZAÇÃO DA MÁQUINA

01. É obrigatório ler atentamente o presente Manual de Instruções antes de realizar qualquer operação na máquina: a colocação em funcionamento por pessoal não qualificado pode causar graves danos a pessoas e bens.

02. Todos os componentes individuais da máquina são submetidos a controlos de qualidade e de dimensionamento durante o processo de fabrico.

03. Todas as operações de manutenção, regulação e substituição descritas no presente Manual de Instruções devem ser efetuadas exclusivamente após a paragem da máquina e a sua desconexão da alimentação elétrica e hidráulica.

04. Durante as operações de instalação/manutenção, o operador deve utilizar luvas de proteção.

05. O operador deve utilizar calçado de segurança antiderrapante e resistente.

06. As proteções foram previstas pelo Fabricante com o objetivo de salvaguardar a segurança do operador durante a execução das suas atividades.
Durante o funcionamento, as proteções não devem ser removidas por nenhum motivo e, caso sejam removidas, devem ser obrigatoriamente reinstaladas.

07. Pessoas não envolvidas nas operações de instalação/manutenção não devem circular nem permanecer nas proximidades da área de intervenção.

08. A ligação à alimentação elétrica e ao sistema de ligação à terra deve ser realizada por pessoal técnico especializado e qualificado, em conformidade com a regulamentação em vigor.

09. Recomenda-se proteger a linha principal de alimentação através da instalação de dispositivos de segurança, como disjuntores magnetotérmicos.

10. A presença de campos magnéticos ou eletromagnéticos a curta distância pode comprometer o correto funcionamento do painel de comando.
As condições ideais de temperatura e humidade para a correta utilização da máquina correspondem às de ambientes de uso residencial.

11. Verificar se o circuito elétrico está adequadamente protegido e se corresponde às características do motor: a máquina está equipada com uma placa de identificação que indica os valores de potência, frequência e tensão de alimentação. Verificar ainda a existência de ligação à terra e de um dispositivo diferencial (interruptor diferencial) corretamente instalado a montante do cabo de alimentação.
O Fabricante declina qualquer responsabilidade por danos a pessoas ou bens resultantes de uma ligação à terra incorreta ou inadequada.

12. Antes de efetuar operações de regulação, manutenção e/ou substituição, o operador deve aguardar um período de tempo adequado após a paragem da máquina.

ITA

- **NON FAR FUNZIONARE PER ALCUN MOTIVO L'UNITÀ SENZA AVERE LA COMPLETA CERTEZZA CHE IL FILTRO SIA STATO CORRETTAMENTE RE-INSTALLATO DOPO LA PULIZIA/ SOSTITUZIONE**
- **UTILIZZARE SOLO FILTRI ORIGINALI**
- **DURANTE IL FUNZIONAMENTO LASCIARE SEMPRE IL FILTRO MONTATO SUL PRODOTTO ALTRIMENTI LA POLVERE PRESENTE NELL'ARIA ANDRÀ A SPORCARE LE SUPERFICI DELLA BATTERIA, IL MOTORE E LE PARTI ELETTRICHE CAUSANDO PROBLEMI AL PRODOTTO**

ENG

- **DO NOT USE THE UNIT FOR ANY REASON WITHOUT FULL CERTAINTY THAT THE FILTER HAS BEEN REINSTALLED PROPERLY AFTER CLEANING OR REPLACING IT**
- **USE ORIGINAL FILTERS ONLY**
- **DURING OPERATION, ALWAYS KEEP THE FILTER MOUNTED ON THE PRODUCT, OTHERWISE THE DUST IN THE AIR WILL DIRT THE SURFACES OF THE COIL, THE MOTOR AND THE ELECTRICAL PARTS CAUSING PROBLEMS TO THE PRODUCT.**

FRA

- **N'UTILISEZ PAS L'APPAREIL POUR QUELQUE RAISON QUE CE SOIT, CE QUI SUIT QUE LE FILTRE A ÉTÉ REINSTALLÉ CORRECTEMENT APRÈS LE NETTOYAGE OU LE REMPLACEMENT.**
- **SEULS LES FILTRES ORIGINAUX DOIVENT ÊTRE UTILISÉS**
- **PENDANT LE FONCTIONNEMENT, MAINTENEZ TOUJOURS LE FILTRE MONTÉ SUR LE PRODUIT, SINON LA POUSSIÈRE ENCRASSÉE SALIRAIT LES SURFACES DE LA BOBINE, LE MOTEUR ET LES COMPOSANTS ÉLECTRIQUES, CE QUI CAUSERAIT DES PROBLÈMES AU PRODUIT.**

DEU

- **NEHMEN SIE DAS GERÄT AUF KEINEN FALL IN BETRIEB, WENN SIE NICHT ABSOLUT SICHER SIND, DASS DER FILTER NACH DER REINIGUNG/DEM AUSWECHSELN WIEDER KORREKT EINGESETZT WURDE.**
- **NUR ORIGINALFILTER VERWENDEN**
- **LASSEN SIE DEN FILTER WÄHREND DES BETRIEBS IMMER AUF DEM PRODUKT MONTIERT, DA SONST DER STAUB IN DER LUFT DIE OBERFLÄCHEN DES WÄRMETAUSCHERS, DES MOTORS UND DER ELEKTRISCHEN TEILE VERSCHMUTZT, WAS ZU PROBLEMEN MIT DEM PRODUKT FÜHREN KANN.**

ESP

- **NO USE LA UNIDAD POR NINGUNA RAZÓN SIN CERTIFICACIÓN COMPLETA DE QUE EL FILTRO SE HA REINSTALADO CORRECTAMENTE DESPUÉS DE LA LIMPIEZA O SUSTITUCIÓN**
- **SOLO LOS FILTROS ORIGINALES DEBEN SER UTILIZADOS**
- **DURANTE LA OPERACIÓN, MANTENGA SIEMPRE EL FILTRO MONTADO EN EL PRODUCTO, DE LO CONTRARIO EL POLVO EN EL AIRE ENSUCIARÁ LAS SUPERFICIES DE LA BOBINA, EL MOTOR Y LAS PARTES ELÉCTRICAS QUE CAUSAN PROBLEMAS AL PRODUCTO.**

POR

- **NÃO COLOCAR A UNIDADE EM FUNCIONAMENTO, EM HIPÓTESE ALGUMA, SEM TER A ABSOLUTA CERTEZA DE QUE O FILTRO FOI CORRETAMENTE REINSTALADO APÓS A LIMPEZA/SUBSTITUIÇÃO.**
- **UTILIZAR EXCLUSIVAMENTE FILTROS ORIGINAIS.**
- **DURANTE O FUNCIONAMENTO, MANTER SEMPRE O FILTRO INSTALADO NO EQUIPAMENTO; CASO CONTRÁRIO, O PÓ PRESENTE NO AR IRÁ DEPOSITAR-SE NAS SUPERFÍCIES DA BATERIA DE PERMUTA TÉRMICA, NO MOTOR E NOS COMPONENTES ELÉTRICOS, CAUSANDO ANOMALIAS E MAU FUNCIONAMENTO DO PRODUTO.**

ITA

PREMESSA

Il presente libretto di installazione, uso e manutenzione deve accompagnare sempre il prodotto, in modo che possa essere consultato dall'installatore o dall'utente in caso di necessità. L'installazione dell'apparecchio deve essere effettuata in ottemperanza alla normativa vigente in ogni paese, secondo le istruzioni del costruttore o del personale qualificato abilitato alla professione. Un'errata installazione dell'apparecchio potrebbe causare danni a persone, animali o cose per i quali il costruttore non è responsabile. L'installazione dell'apparecchio ed il collegamento alla rete elettrica devono essere eseguiti da personale qualificato. Prima di qualsiasi intervento è necessario verificare che l'apparecchio sia disinserito dalla rete elettrica. Consultare questo libretto di istruzioni prima dell'installazione.

PRESCRIZIONI DI SICUREZZA

1.Non lasciare gli imballi sciolti durante il trasporto.

2.Non esporre agli agenti atmosferici.

3. Non calpestare.

4.Se l'apparecchio deve essere smontato, proteggere le mani con guanti da lavoro.

5.NON spostare da soli la macchina se il suo peso supera i 25 Kg.

6. NON far funzionare per alcun motivo l'unità senza avere la completa certezza che il filtro sia stato correttamente re-installato dopo la pulizia/sostituzione.
Utilizzare solo filtri originali.
Durante il funzionamento lasciare sempre il filtro montato sul prodotto altrimenti la polvere presente nell'aria andrà a sporcare le superfici della batteria, il motore e le parti elettriche causando problemi al prodotto.

Per motivi di sicurezza, è sempre necessario:

-Bloccare con una vite l'apertura dello sportellino laterale, a meno che non sia presente un quadro comandi;

-Installare le chiusure inferiori laterali nelle versioni A-M e V-M (vedi capitolo installazione) a meno che non siano presenti gli accessori "zoccoli";

-Utilizzare l'unità con filtro assente, danneggiato oppure non bloccato della corretta posizione.

ENG

INTRODUCTION

This installation, operation and maintenance booklet should always accompany the product ready consultation by the installer or user if necessary. The appliance should be installed in compliance with regulations in force in each country and according to the manufacturer's or qualified installer' instruction. The manufacturer cannot be held liable for any damage to property or injury to persons and animals caused by incorrect installation of the appliance. Only qualified persons should install the appliance and connect it to the mains electricity supply. Before carrying out any work on the appliance, ensure that it disconnected from the electricity supply. Read this instruction booklet before installing the appliance.

SAFETY RULES

1.Secure packs during transportation.

2.Do not expose to the elements.

3.Do not tread on packs.

4.Protect hands with work gloves when dismantling the appliance.

5.Work in PAIRS if the applinance weighs more than 25 kg.

6. Do not use the unit for any reason without full certainty that the filter has been reinstalled properly after cleaning or replacing it.
Use original filters only.
During operation, always keep the filter mounted on the product, otherwise the dust in the air will dirt the surfaces of the coil, the motor and the electrical parts causing problems to the product.

For safety reasons, it is always necessary to:

- Secure the opening of the side access panel with a screw, unless a control panel is installed;

- Install the lower side panels on versions A-M and V-M (see Installation chapter), unless the "base frame" accessories are fitted;

- Do not operate the unit if the filter is missing, damaged, or not correctly secured in its proper position.

FRA

INTRODUCTION

Le manuel d'installation, d'utilisation et d'entretien ci-présent doit toujours accompagner le produit, de façon à pouvoir être consulté par l'installateur ou l'utilisateur en cas de besoin. L'installation de l'appareil doit être effectuée conformément aux normes en vigueur dans le pays d'installation, et dans le respect des instructions du fabricant ou du personnel qualifié autorisé pour effectuer ce type d'opération. Une installation incorrecte de l'appareil peut entraîner des dommages à des personnes, des animaux ou des objets, pour lesquels le fabricant ne peut être tenu pour responsable. L'installation de l'appareil et le raccordement au réseau électrique doivent être effectués par du personnel qualifié. Avant toute intervention, il est nécessaire de vérifier que l'appareil n'est plus raccordé au réseau électrique. Consulter ce manuel d'instruction avant toute installation.

PRESCRIPTIONS DE SÉCURITÉ

1.Ne pas laisser les emballages non fixés durant le transport.

2.Ne pas exposer aux agents atmosphériques.

3.Ne pas piétiner.

4.En cas de démontage de l'appareil, protéger ses mains à l'aide de gants de travail.

5.NE PAS déplacer seul un appareil dont le poids dépasse 25 kg.

6. N'utilisez pas l'appareil pour quelque raison que ce soit, ce qui suit que le filtre a été réinstallé correctement après le nettoyage ou le remplacement.
Seuls les filtres originaux doivent être utilisés.
Pendant le fonctionnement, maintenez toujours le filtre monté sur le produit, sinon la poussière encrassée salirait les surfaces de la bobine, le moteur et les composants électriques, ce qui causerait des problèmes au produit.

Pour des raisons de sécurité, il est toujours nécessaire de :

-Bloquer l'ouverture de la trappe latérale à l'aide d'une vis, sauf en présence d'un tableau de command;

- Installer les panneaux latéraux inférieurs sur les versions A-M et V-M (voir chapitre Installation), sauf si les accessoires « socles » sont installés ;

- Ne pas utiliser l'unité si le filtre est absent, endommagé ou mal positionné.

DEU

VORWORT

Die vorliegende Gebrauchs-, Betriebs- und Wartungsanleitung muss den product immer begleiten, damit es für den Installateur und den Benutzer immer einsehbar ist. Die Installation des Geräts muss unter Beachtung der geltenden Vorschriften des jeweiligen Landes erfolgen und entsprechend den Anweisungen des Herstellers oder des qualifizierten Fachpersonals. Eine fehlerhafte Installation des Geräts kann Verletzungen oder Schäden hervorrufen, für die der Hersteller nicht verantwortlich ist. Die Installation des Geräts und der Anschluss an das Stromnetz müssen von qualifiziertem Personal ausgeführt werden. Vor der Ausführung jeglicher Arbeiten muss sichergestellt werden, dass das Gerät von der Stromversorgung getrennt ist. Vor der Installation diese Gebrauchsanweisung aufmerksam durchlesen.

SICHERHEITSVORSCHRIFTEN

1.Die Pakete während des Transports sicher befestigen.

2.Nicht der Witterung aussetzen.

3.Nicht dagegen treten.

4.Wenn der Apparat demontiert werden muss, die Hände mit Arbeitshandschuhen schützen.

5.Die Maschine nicht selbst verrücken, wenn sie mehr als 25 kg wiegt.

6. Betreiben Sie das Gerät aus keinem Grund, ohne absolut sicher zu sein, dass der Filter nach der Reinigung / dem Austausch wieder richtig eingesetzt wurde.
Verwenden Sie nur Originalfilter.
Lassen Sie den Filter während des Betriebs immer am Produkt montiert, da sonst der Staub in der Luft die Oberflächen der Batterie, des Motors und der elektrischen Teile verschmutzt und Probleme für das Produkt verursacht.

Aus Sicherheitsgründen ist es stets erforderlich:

- Die Öffnung der seitlichen Serviceklappe mit einer Schraube zu sichern, sofern kein Schaltschrank vorhanden ist;

- Die unteren seitlichen Abdeckungen bei den Ausführungen A-M und V-M zu montieren (siehe Kapitel Installation), sofern die Zubehörteile „Sockel" nicht installiert sind;

- Das Gerät nicht zu betreiben, wenn der Filter fehlt, beschädigt ist oder nicht korrekt in seiner vorgesehenen Position fixiert ist.

ESP

INTRODUCCIÓN

Este manual de instalación, uso y mantenimiento debe acompañar siempre el producto para permitir consultas al instalador o al usuario en caso de necesidad. La instalación del aparato debe efectuarse de conformidad con la normativa vigente en cada país, siguiendo las instrucciones del fabricante o de personal cualificado y habilitado. Una instalación incorrecta del aparato podría causar daños a personas, animales o bienes, de los cuales el fabricante no se hace responsable. La instalación del aparato y la conexión a la red eléctrica deben ser ejecutadas por personal cualificado. Antes de cualquier intervención, asegurarse de que el aparato esté desconectado de la red eléctrica. Consultar este manual de instrucciones antes de la instalación.

PRESCRIPCIONES DE SEGURIDAD

1.No dejar los embalajes sueltos durante el transporte.

2.No exponer a los agentes atmosféricos.

3.No pisar.

4.En caso de tener que desmontar el aparato, protegerse las manos con guantes de trabajo.

5.No desplazar la máquina sin ayuda si el peso supera los 25 kg.

6. No use la unidad por ninguna razón sin certificación completa de que el filtro se ha reinstalado correctamente después de la limpieza o sustitución.
Solo los filtros originales deben ser utilizados.
Durante la operación, mantenga siempre el filtro montado en el producto, de lo contrario el polvo en el aire ensuciará las superficies de la bobina, el motor y las partes eléctricas que causan problemas al producto.

Por razones de seguridad, es siempre necesario:

- Bloquear la apertura de la tapa lateral mediante un tornillo, salvo que esté presente un cuadro de control;

- Instalar los cierres laterales inferiores en las versiones A-M y V-M (véase el capítulo Instalación), salvo que estén instalados los accesorios "zócalos";

- No utilizar la unidad si el filtro está ausente, dañado o no está correctamente fijado en su posición.

POR

PREÂMBULO

O presente manual de instalação, utilização e manutenção deve acompanhar sempre o produto, de modo a poder ser consultado pelo instalador ou pelo utilizador sempre que necessário.
A instalação do equipamento deve ser realizada em conformidade com a legislação em vigor em cada país, de acordo com as instruções do fabricante ou por pessoal técnico qualificado e legalmente habilitado. Uma instalação incorreta do equipamento pode causar danos a pessoas, animais ou bens, pelos quais o fabricante não se responsabiliza.
A instalação do equipamento e a ligação à rede elétrica devem ser efetuadas exclusivamente por pessoal qualificado.
Antes de qualquer intervenção, é necessário verificar se o equipamento se encontra desligado da alimentação elétrica. Consultar este manual de instruções antes da instalação.

PRESCRIÇÕES DE SEGURANÇA

1. Não deixar as embalagens soltas durante o transporte.

2. Não expor o equipamento aos agentes atmosféricos.

3. Não pisar sobre o equipamento.

4. Caso seja necessário desmontar o equipamento, proteger as mãos com luvas de trabalho.

5. NÃO deslocar a máquina sozinho se o seu peso exceder 25 kg.

6. NÃO colocar a unidade em funcionamento, por nenhum motivo, sem a absoluta certeza de que o filtro foi corretamente reinstalado após a limpeza ou substituição.
Utilizar exclusivamente filtros originais.
Durante o funcionamento, o filtro deve permanecer sempre montado no equipamento; caso contrário, o pó presente no ar irá sujar as superfícies da bateria (permuta de calor), do motor e dos componentes elétricos, causando anomalias e mau funcionamento do produto.

Por motivos de segurança, é sempre necessário:

- Bloquear a abertura da tampa lateral com um parafuso, exceto quando estiver presente um quadro/ painel de comando;

- Instalar os fechos laterais inferiores nas versões A-M e V-M (ver capítulo Instalação), exceto quando estiverem instalados os acessórios "zoclos/base";

- Não utilizar a unidade com o filtro ausente, danificado ou não corretamente fixado na sua posição correta.

ITA

AVVERTENZE

L'utilizzo di questo apparecchio è facile, tuttavia è importante leggere per intero questo manuale prima di utilizzarlo per la prima volta. In questo modo potrete:
- usare l'apparecchio in tutta sicurezza;
- ottenere le migliori prestazioni;
- evitare comportamenti errati;
- rispettare l'ambiente.

- È vietato l'uso dell'apparecchio ai bambini ed alle persone inabili non assistite.
- È vietato toccare l'apparecchio se si è a piedi nudi e con parti del corpo bagnate o umide.
- È vietato tirare, staccare, torcere i cavi elettrici fuoriuscenti dall'apparecchio, anche se questo è scollegato dalla rete di alimentazione elettrica.
- È vietato aprire gli sportelli di accesso alle parti interne dell'apparecchio, senza aver prima posizionato l'interruttore generale dell'impianto su "spento".
- È vietato introdurre oggetti di qualsiasi tipo attraverso le griglie di aspirazione e mandata aria.
- È vietato disperdere, abbandonare o lasciare alla portata dei bambini il materiale dell'imballo (cartine, graffe, sacchetti di plastica, ecc.) in quanto può essere fonte di pericolo.
- È vietato sedersi, salire con i piedi sull'apparecchio e/o appoggiarvi qualsiasi tipo di oggetto.
- È vietato spruzzare o gettare acqua direttamente sull'apparecchio.
- È vietato l'uso dell'apparecchio in luoghi con polveri sospese o in atmosfere potenzialmente esplosive, in ambienti con presenza di olio in sospensione, molto umidi o in presenza di atmosfere particolarmente aggressive.
- È vietato coprire l'apparecchio con oggetti o tendaggi che ostruiscano anche parzialmente il flusso dell'aria.
- L'apparecchio funziona mediante energia elettrica alla tensione di rete (230 Vca, 50Hz). Tenete sempre presente che la tensione di rete è potenzialmente pericolosa e che qualsiasi apparecchio ad essa collegato va utilizzato con attenzione. Prima di effettuare interventi sull'apparecchio, scollegatelo dalla rete elettrica (staccando la spina di alimentazione o isolando la linea di alimentazione spegnendo l'interruttore generale).
- Se l'apparecchio non viene utilizzato per lunghi periodi assicuratevi che i comandi siano in posizione O (spento). Se l'apparecchio dovesse rimanere fermo d'inverno con temperature prossime allo zero, vuotate l'impianto ed assicuratevi che lo scambiatore dell'apparecchio sia completamente privo d'acqua per evitare rischi di formazione di ghiaccio e conseguente rottura.
- Se l'apparecchio deve essere messo definitivamente fuori servizio, scollegatelo in modo definitivo dalla rete elettrica.
- È rischioso modificare o tentare di modificare le caratteristiche di questo prodotto. In ogni caso la manomissione o modifica comporta l'immediata esclusione della garanzia.
- In caso di guasto, non cercate mai di riparare l'apparecchio da soli; rivolgetevi a tecnici qualificati. Le riparazioni effettuate da persone non competenti possono causare danni o incidenti.
- Tenete sempre ben pulito l'apparecchio, in particolare pulite periodicamente il filtro aria come indicato nella scheda "manutenzione".

LA DITTA COSTRUTTRICE DECLINA OGNI RESPONSABILITÀ QUALORA NON VENISSERO RISPETTATE LE ISTRUZIONI PER IL MONTAGGIO RIPORTATE IN QUESTO MANUALE.

LA NON CORRETTA INSTALLAZIONE POTREBBE CAUSARE IL CATTIVO E/O MANCATO FUNZIONAMENTO DELL'APPARECCHIO.

POTREBBE INOLTRE ESSERE FONTE DI RISCHIO PER L'UTILIZZATORE.

ENG

RECOMMENDATIONS

The appliance is easy to use, it is important to read this guide completely before using for the first time.
This will help you:
- use the appliance in all safety;
- obtain best performance;
- avoid errors;
- respect the environment.

- Do not allow children or unassisted handicapped persons to use the appliance.
- Do not touch the appliance with wet parts of the body or if barefoot.
- Do not tug, pull or twist electrical cables attached to the appliance, even when disconnected from the electricity supply.
- Do not open the flaps giving access to the internal parts of the appliance without having first put the system on-off switch to "off".
- Do not introduce sharp pointed objects through the air intake and outlet grilles.
- Do not leave packing material (cardboard, staples, plastic bags, etc.) within reach of children since they could be a source of danger.
- Dispose of correctly.
- Do not sit or climb on the appliance or rest any type of object on it.
- Do not spray or throw water directly on the appliance.
- Do not use the appliance in places with suspended dust/powder or in potentially explosive atmospheres, in very damp environments or in the presence of oil in suspension or in particularly aggressive atmospheres.
- Do not cover the appliance with objects or drapes that even partially obstruct the air flow.
- The appliance works by electricity at mains voltage (230 Vac, 50 Hz). Always bear in mind that mains voltage is potentially dangerous and any appliance connected to it should be used with caution. Before carrying out any work on the appliance, disconnect it from the electricity supply (by pulling out the plug from the mains socket or isolating the supply line by putting the on-off switch to off).
- If the appliance is not to be used for long periods, make sure that the controls are in the position 0 (off). If the appliance is not going to be used in winter when temperatures are near to freezing, drain the system and ensure that the appliance heat exchanger has no water in it in order to prevent the formation of ice and consequent breakage.
- To make the appliance inoperable, disconnect it totally from the electricity supply.
- It is unsafe to alter or try to alter the characteristics of this product. Any tampering or alteration renders the warranty null and void.
- In the event of malfunction or failure, do not try to repair the appliance yourself; contact a qualified technician. Repairs carried out by unqualified persons could cause damage or accidents.
- Always keep the appliance clean. In particular clean the air filter periodically (at least once a month).

FAILURE TO COMPLY WITH THE ASSEMBLY INSTRUCTIONS GIVEN IN THIS GUIDE RELIEVES THE MANUFACTURER OF ALL AND ANY LIABILITY.

INCORRECT INSTALLATION COULD CAUSE MALFUNCTIONING OR FAILURE OF THE APPLIANCE.

COULD ALSO REPRESENT A HAZARD FOR THE USER.

FRA

AVERTISSEMENTS

L'utilisation de cet appareil est simple; toutefois, il est important de lire l'intégralité de ce manuel avant d'utiliser le ventilo-convecteur pour la première fois. Une lecture approfondie de ce manuel permettra à l'utilisateur :
- d'utiliser l'appareil en toute sécurité ;
- de bénéficier de performances optimales ;
- d'éviter les comportements inadaptés ;
- de respecter l'environnement.

- L'utilisation de l'appareil est strictement interdite aux enfants et aux personnes inaptes sans assistance.
- Il est interdit de toucher l'appareil avec une partie du corps humide ou mouillée, et de l'utiliser en ayant les pieds nus.
- Il est interdit de tirer, de débrancher et de tordre les câbles électriques sortant de l'appareil, même lorsque l'appareil n'est plus raccordé au réseau d'alimentation électrique.
- Il est interdit d'ouvrir les portes d'accès aux composants internes de l'appareil, sans avoir préalablement placé l'interrupteur général de l'installation sur la position "éteint".
- Il est interdit d'introduire un objet quelconque à travers les grilles d'aspiration et d'alimentation en air.
- Il est interdit de jeter, d'abandonner ou de laisser les matériaux d'emballage à la portée des enfants (cartons, agrafes, sacs plastiques etc.), car ceux-ci peuvent représenter une source de danger.
- Il est interdit de s'asseoir, de monter debout et/ou de poser tout type d'objet sur l'appareil.
- Il est interdit de pulvériser ou de jeter de l'eau directement sur l'appareil.
- Il est interdit d'utiliser l'appareil dans des lieux présentant des poussières en suspension ou dans des atmosphères potentiellement explosives, dans des environnements très humides ou comportant de l'huile en suspension, ou en présence d'atmosphères particulièrement agressives.
- Il est interdit de recouvrir l'appareil avec des objets ou des rideaux pouvant obstruer même partiellement le flux de l'air.
- L'appareil fonctionne à l'énergie électrique à la tension de réseau (230 Vca, 50Hz). Il est important de toujours garder à l'esprit que la tension de réseau est potentiellement dangereuse et que tout appareil relié à ce réseau doit être utilisé avec précaution. Avant d'effectuer toute intervention sur l'appareil, il est nécessaire de le déconnecter du réseau d'alimentation électrique (en débranchant la prise d'alimentation ou en isolant la ligne d'alimentation en coupant l'interrupteur général).
- En cas de non-utilisation de l'appareil pendant une longue période, vérifier que les commandes sont en position O (éteint). En cas de non-utilisation de l'appareil durant la saison hivernale avec des températures proches de zéro, vider l'installation et vérifier que l'échangeur de l'appareil ne contient plus d'eau, afin d'éviter tout risque de formation de glace et toute panne consécutive.
- En cas de mise hors service définitive de l'appareil, le débrancher définitivement du réseau électrique.
- Il est risqué de modifier ou de tenter de modifier les caractéristiques de ce produit. Dans tous les cas, la détérioration ou la modification de l'appareil entraîne l'annulation immédiate de la garantie.
- En cas de panne, ne jamais tenter de réparer l'appareil par ses propres moyens ; s'adresser à des techniciens qualifiés. Les réparations effectuées par des personnes non compétentes peuvent entraîner des dommages ou des accidents.
- Il est nécessaire de toujours maintenir l'appareil parfaitement propre, et de veiller plus particulièrement au nettoyage périodique du filtre à air comme indiqué dans la fiche "entretien".

LE CONSTRUCTEUR DÉCLINE TOUTE RESPONSABILITÉ EN CAS DE NON-RESPECT DES INSTRUCTIONS DE MONTAGE REPORTÉES DANS CE MANUEL. UNE MAUVAISE INSTALLATION DE L'APPAREIL PEUT ENTRAÎNER UN DYSFONCTIONNEMENT ET/OU UNE PANNE DU VENTILO-CONVECTEUR. CELA PEUT ÉGALEMENT REPRÉSENTER UNE SOURCE DE RISQUES POUR L'UTILISATEUR.

DEU

HINWEISE

Die Verwendung dieses Geräts ist einfach, trotzdem ist es wichtig, dass Sie diese Gebrauchsanleitung einmal vollständig durchlesen, bevor Sie es zum ersten Mal verwenden. Dadurch können Sie:
- das Gerät in höchster Sicherheit benutzen;
- die beste Leistung erzielen;
- Fehlverhalten vermeiden;
- die Umwelt schonen.

- Kindern und Menschen mit Behinderungen ohne Beaufsichtigung ist die Verwendung des Geräts untersagt.
- Das Gerät darf nicht berührt werden, wenn Sie barfuß sind oder Teile Ihres Körpers nass oder feucht sind.
- Es ist verboten, Kabel, die aus dem Gerät herausschauen zu ziehen, entfernen oder verdrehen, auch wenn dieses vom Stromnetz getrennt ist.
- Es ist verboten, die Zugangsklappen zu den Innenteilen der Geräts zu öffnen, ohne vorher den Hauptschalter der Anlage auf „Aus" zu stellen.
- Es ist verboten, Gegenstände jeglicher Art durch das Zu- und Abluftgitter einzuführen.
- Es ist verboten, das Verpackungsmaterial (Papier/Folien, Klammern, Plastiktüten) in der Umwelt zu entsorgen oder in Reichweite von Kindern zu lassen, da es Gefahren hervorrufen kann.
- Es ist verboten, sich auf das Gerät zu setzen, mit den Füßen daraufzusteigen und/oder jede Art von Gegenstand darauf abzustellen.
- Es ist verboten, Wasser direkt auf das Gerät zu sprühen oder zu gießen.
- Es ist verboten, das Gerät in Räumen mit Schwebstaub oder in potenziell explosiven Umgebungen, in Räumen mit Öldämpfen, hoher Feuchtigkeit oder in besonders aggressiven Umgebungen einzusetzen.
- Es ist verboten, das Gerät mit Objekten oder Vorhängen zu bedecken, die auch nur teilweise den Luftfluss behindern können.
- Das Gerät wird mit elektrischer Energie mit Netzspannung (230 Vca, 50 Hz) betrieben. Halten Sie sich immer vor Augen, dass die Netzspannung gefährlich sein kann und jedes Gerät, das daran angeschlossen wird, mit Vorsicht behandelt werden muss. Bevor Arbeiten am Gerät ausgeführt werden, trennen Sie dieses vom Stromnetz, indem Sie den Stecker ziehen oder die Stromleitung durch Ausschalten des Hauptschalters isolieren.
- Wenn das Gerät längere Zeit nicht benutzt wird, vergewissern Sie sich, dass die Schaltknöpfe auf O (ausgeschaltet) stehen. Wenn das Gerät im Winter bei Temperaturen um den Gefrierpunkt ausgeschaltet bleibt, die Anlage leeren und sicherstellen, dass der Wärmetauscher des Geräts komplett leer ist, um Schäden durch Eisbildung zu verhindern.
- Wenn das Gerät endgültig außer Betrieb gesetzt wird, trennen Sie es vollständig vom Stromnetz.
- Es ist gefährlich, wenn Sie die Eigenschaften des Produkts verändern oder zu verändern versuchen. In jedem Fall führen Eingriffe oder Veränderungen zum sofortigen Garantieausschluss.
- Versuchen Sie niemals im Fall eines Defekts das Gerät alleine zu reparieren, sondern wenden Sie sich an einen qualifizierten Techniker. Reparaturen von nicht qualifizierten Personen können Schäden oder Unfälle erzeugen.
- Das Gerät immer sauber halten, insbesondere den Luftfilter wie im Datenblatt „Wartung" angegeben.

DIE HERSTELLERFIRMA LEHNT JEDE VERANTWORTUNG AB, FALLS DIE MONTAGEANWEISUNGEN IN DIESER GEBRAUCHSANLEITUNG NICHT BEACHTET WERDEN. EINE NICHT KORREKTE INSTALLATION KANN DIE FUNKTIONSWEISE DES GERÄTS BEEINFLUSSEN/BEHINDERN. DARÜBER HINAUS KANN SIE ZUR GEFAHRENQUELLE FÜR DEN BENUTZER WERDEN.

ESP

ADVERTENCIAS

El uso de este aparato es sencillo. Sin embargo, es importante leer íntegramente este manual antes de utilizarlo por primera vez. De esta manera será posible:
- utilizar el aparato en condiciones de seguridad;
- obtener las mejores prestaciones;
- evitar comportamientos incorrectos;
- respetar el medio ambiente.

- El uso del aparato está prohibido a los niños y a las personas discapacitadas no asistidas.
- Prohibido tocar el aparato con los pies descalzos y con partes del cuerpo mojadas o húmedas.
- Prohibido tirar, arrancar o torcer los cables eléctricos que salen del aparato, por más que éste se encuentre desconectado de la red de alimentación eléctrica.
- Prohibido abrir las puertas de acceso a las partes internas del aparato sin haber puesto el interruptor general de la instalación en "apagado".
- Prohibido introducir objetos de cualquier tipo por las rejillas de aspiración e impulsión de aire.
- Prohibido dispersar, abandonar o dejar al alcance de los niños el material del embalaje (papeles, grapas, bolsas de plástico, etc.), ya que pueden constituir fuente de peligro.
- Prohibido subirse al aparato o sentarse o apoyar sobre el aparato cualquier tipo de objeto.
- Prohibido salpicar o arrojar agua directamente sobre el aparato
- Prohibido utilizar el aparato en lugares con polvos suspendidos, en atmósferas potencialmente explosivas, en ambientes con aceite en suspensión o muy húmedos o en atmósferas particularmente agresivas.
- Prohibido cubrir el aparato con objetos o cortinas que obstruyan parcialmente el flujo de aire.
- El aparato funciona con energía eléctrica a una tensión de red de 230 Vca, 50Hz. Recordar siempre que la tensión de red puede ser peligrosa y cualquier aparato conectado debe utilizarse con atención. Antes de cualquier intervención en el aparato, desactivar la alimentación eléctrica (desconectando la clavija de alimentación o aislando la línea de alimentación mediante el apagado del interruptor general).
- Si el aparato no se utilizará durante mucho tiempo, asegurarse de que los mandos estén en posición O (apagado). Si el aparato permanecerá apagado durante el invierno a temperaturas próximas a cero, vaciar el circuito y asegurarse de que el intercambiador del aparato esté totalmente vacío de agua, para evitar riesgos de formación de hielo y consiguiente rotura.
- Si el aparato se debe poner definitivamente fuera de servicio, desconectarlo de la red eléctrica en forma definitiva.
- Es peligroso modificar o intentar modificar las características de este producto. En cualquier caso, la alteración o modificación implica la inmediata pérdida de vigencia de la garantía.
- En caso de desperfectos, no intentar reparar el aparato por cuenta propia; llamar a un técnico cualificado. Las reparaciones efectuadas por personas no competentes pueden causar daños o accidentes.
- Mantener el aparato siempre bien limpio; en particular, limpiar periódicamente el filtro de aire como se indica en la ficha "mantenimiento".

EL FABRICANTE SE EXIME DE CUALQUIER RESPONSABILIDAD EN CASO DE INCUMPLIMIENTO DE LAS INSTRUCCIONES DE MONTAJE CONTENIDAS EN ESTE MANUAL. UNA INSTALACIÓN INCORRECTA PODRÍA CAUSAR DEFECTOS O FALTA DE FUNCIONAMIENTO DEL APARATO. ADEMÁS, PODRÍAN ORIGINARSE PELIGROS PARA EL USUARIO.

POR

AVISOS

O uso deste equipamento é fácil, no entanto, é importante ler integralmente este manual antes da primeira utilização. Desta forma, poderá:
- utilizar o equipamento de forma totalmente segura;
- obter o melhor desempenho;
- evitar operações incorretas;
- respeitar o meio ambiente.

- É proibido o uso do equipamento por crianças ou por pessoas incapacitadas não assistidas.
- É proibido tocar no equipamento com os pés descalços ou com partes do corpo molhadas ou úmidas.
- É proibido puxar, desligar ou torcer os cabos elétricos do equipamento, mesmo que esteja desligado da rede elétrica.
- É proibido abrir as portas de acesso às partes internas do equipamento sem antes colocar o interruptor geral em "desligado".
- É proibido introduzir objetos de qualquer tipo nas grelhas de entrada ou saída de ar.
- É proibido descartar ou deixar materiais de embalagem (papéis, grampos, sacos plásticos, etc.) ao alcance de crianças, pois podem representar perigo.
- É proibido sentar-se, apoiar os pés sobre o equipamento ou colocar qualquer tipo de objeto sobre ele.
- É proibido aspersão ou derramamento de água diretamente sobre o equipamento.
- É proibido utilizar o equipamento em ambientes com poeiras suspensas, atmosferas potencialmente explosivas, ambientes com óleo em suspensão, ambientes muito úmidos ou atmosferas agressivas.
- É proibido cobrir o equipamento com objetos ou cortinados que possam obstruir parcial ou totalmente o fluxo de ar.
- O equipamento funciona com energia elétrica da rede (230 Vca, 50 Hz). Tenha sempre em mente que a tensão da rede é potencialmente perigosa e que qualquer equipamento ligado a ela deve ser utilizado com cuidado. Antes de realizar qualquer intervenção, desligue o equipamento da rede elétrica (removendo o plugue ou desligando o interruptor geral).
- Se o equipamento não for utilizado por longos períodos, assegure-se de que os comandos estão na posição O (desligado). Caso permaneça desligado durante o inverno com temperaturas próximas de zero, esvazie o sistema e verifique se o trocador de calor está completamente livre de água, para evitar formação de gelo e risco de danos.
- Se o equipamento for desativado permanentemente, desligue-o definitivamente da rede elétrica.
- É arriscado modificar ou tentar modificar as características deste produto. Qualquer adulteração ou modificação anula imediatamente a garantia.
- Em caso de falha, não tente reparar o equipamento sozinho; contate técnicos qualificados. Reparações realizadas por pessoas não competentes podem causar danos ou acidentes.
- Mantenha sempre o equipamento limpo, especialmente o filtro de ar, conforme indicado na seção de manutenção.

O FABRICANTE NÃO SE RESPONSABILIZA POR DANOS RESULTANTES DO NÃO CUMPRIMENTO DAS INSTRUÇÕES DE INSTALAÇÃO CONTIDAS NESTE MANUAL.
UMA INSTALAÇÃO INCORRETA PODE CAUSAR FUNCIONAMENTO DEFICIENTE OU TOTALMENTE INOPERANTE DO EQUIPAMENTO.
TAMBÉM PODE REPRESENTAR RISCO PARA O USUÁRIO.

ITA

DIMENSIONI GENERALI
CARATTERISTICHE DIMENSIONALI

ENG

GENERAL DIMENSIONS
DIMENSIONAL CHARACTERISTICS

A-M

Con mobile / With cabinet / Avec carrosserie / Mit Gehäuse / Con mueble / Com Móvel

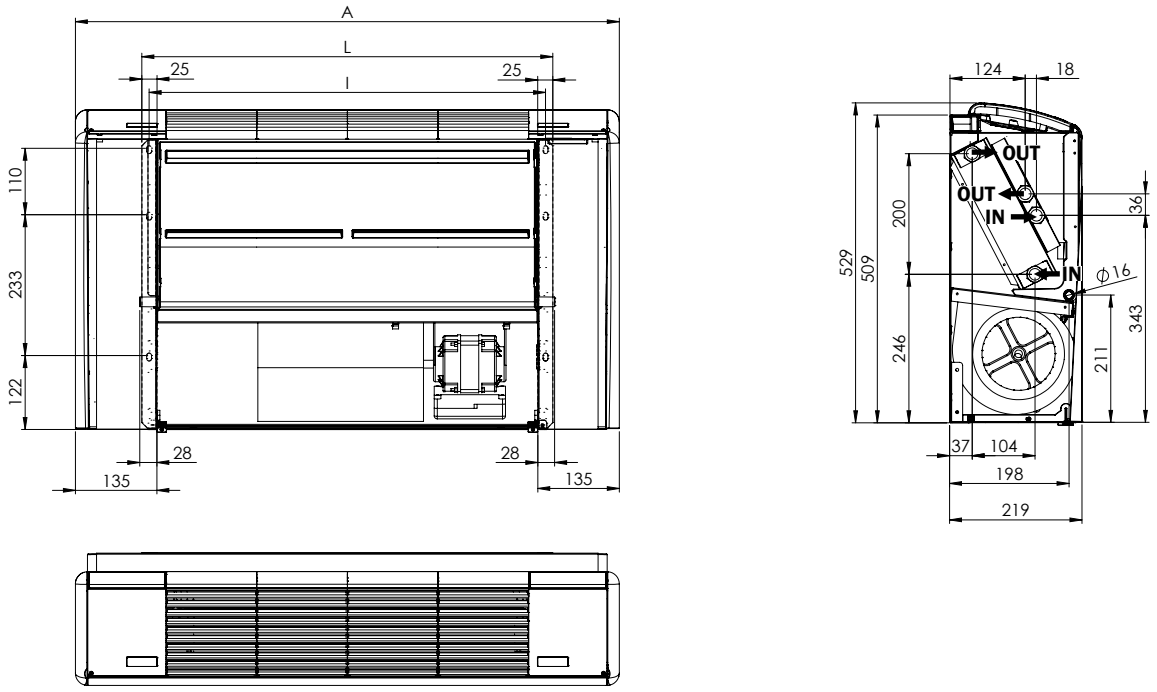

01

A-MF

Con mobile / With cabinet / Avec carrosserie / Mit Gehäuse / Con mueble / Com Móvel

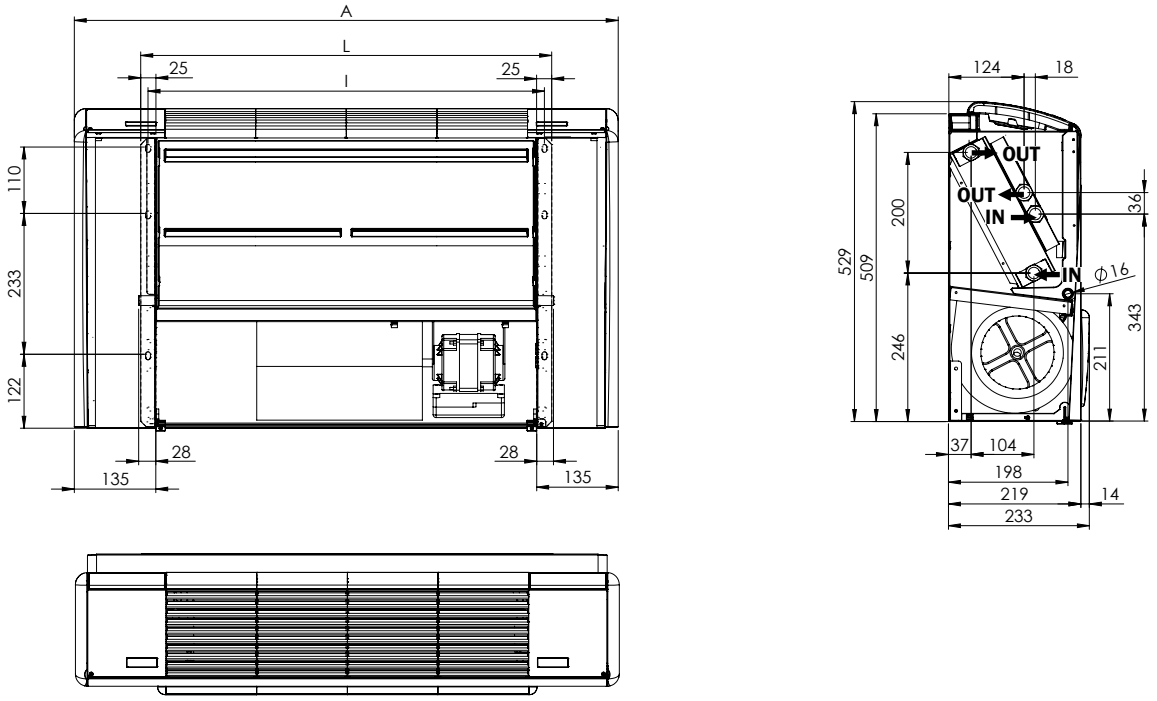

02

Le misure riportate fanno riferimento ad un impianto con attacchi idraulici sinistri.
The dimensions shown are referred at system with left hydraulic connections.
Les mesures indiquées se réfèrent à une installation dotée de connexions hydrauliques sur le côté gauche.
Die aufgeführten Abmessungen beziehen sich auf eine Anlage mit hydraulischen Anschlüssen auf der linken Seite.
Las medidas indicadas corresponden a una instalación con conexiones hidráulicas izquierdas.
As medidas indicadas referem-se a um sistema com ligações hidráulicas à esquerda.

FRA

DIMENSIONS GÉNÉRALES CARACTÉRISTIQUES DIMENSIONNELLES

DEU

ALLGEMEINE ABMESSUNGEN GRÖSSENMERKMALE

ESP

DIMENSIONES GENERALES CARACTERÍSTICAS DIMENSIONALES

POR

DIMENSÕES GERAIS CARACTERÍSTICAS DIMENSIONAIS

V-M

Con mobile / With cabinet / Avec carrosserie / Mit Gehäuse / Con mueble / Com Móvel

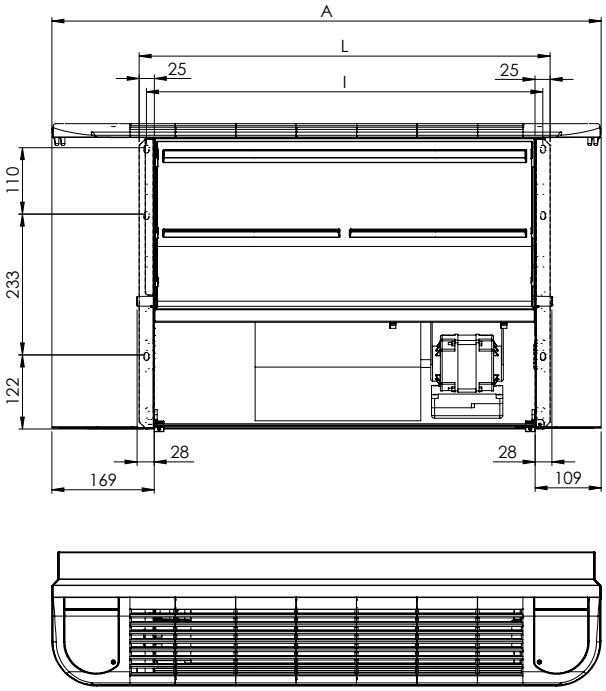

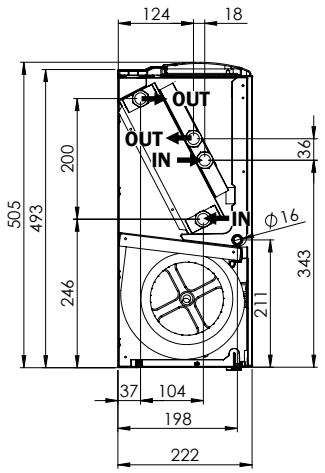

03

4R + 1R

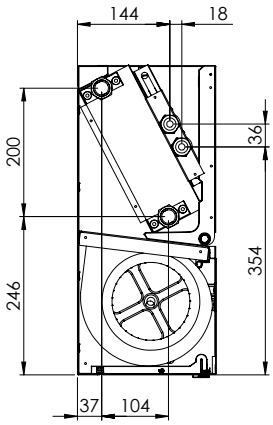

04

3R + 2R

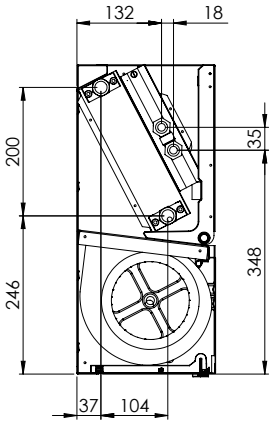

05

Le misure riportate fanno riferimento ad un impianto con attacchi idraulici sinistri.
The dimensions shown are referred at system with left hydraulic connections.
Les mesures indiquées se réfèrent à une installation dotée de connexions hydrauliques sur le côté gauche.
Die aufgeführten Abmessungen beziehen sich auf eine Anlage mit hydraulischen Anschlüssen auf der linken Seite.
Las medidas indicadas corresponden a una instalación con conexiones hidráulicas izquierdas.
As medidas indicadas referem-se a um sistema com ligações hidráulicas à esquerda.

ITA

DIMENSIONI GENERALI
CARATTERISTICHE DIMENSIONALI

ENG

GENERAL DIMENSIONS
DIMENSIONAL CHARACTERISTICS

I

Senza mobile / Without cabinet / Sans carrosserie / Ohne Gehäuse / Sin mueble / Sem Móvel

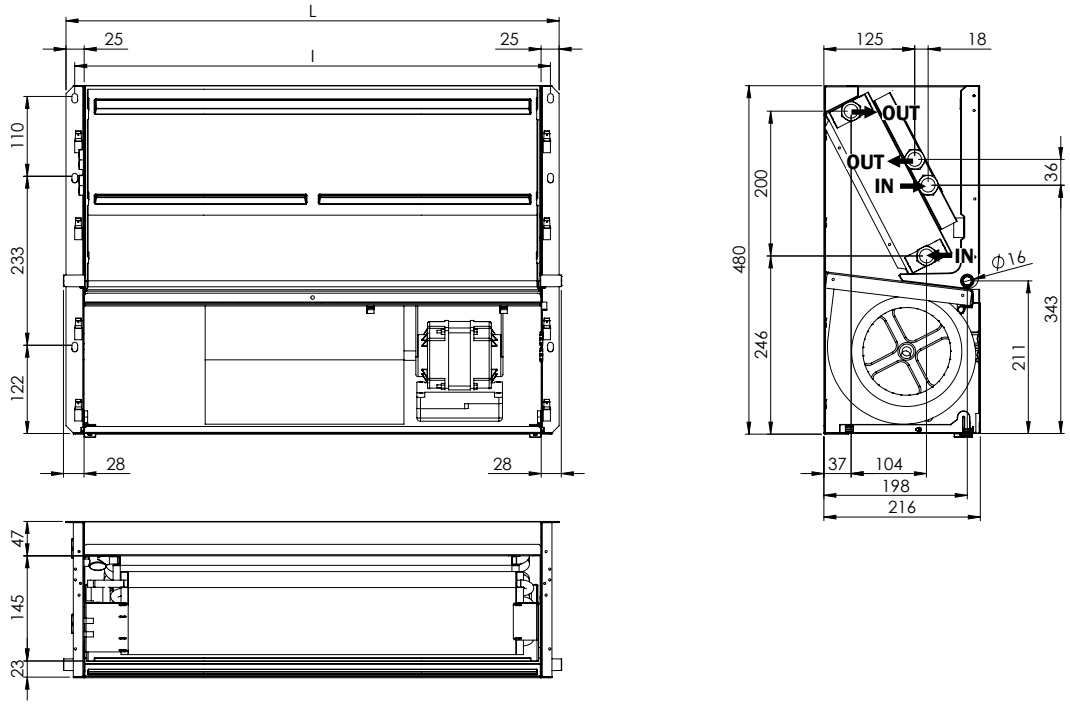

06

IF

Senza mobile / Without cabinet / Sans carrosserie / Ohne Gehäuse / Sin mueble / Sem Móvel

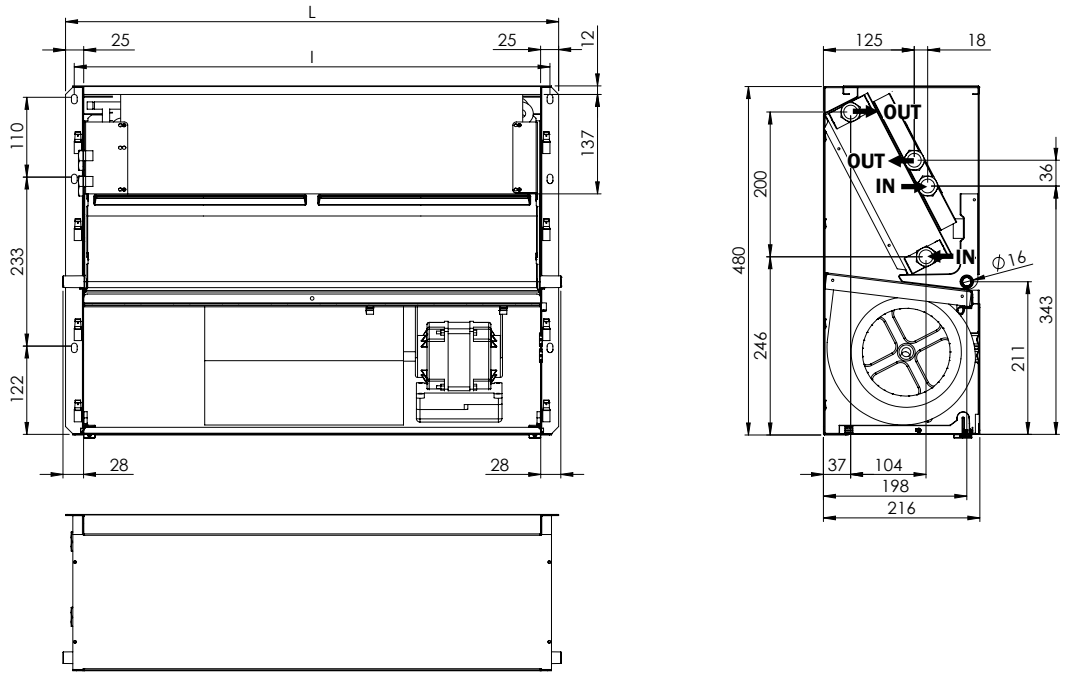

07

Le misure riportate fanno riferimento ad un impianto con attacchi idraulici sinistri.
The dimensions shown are referred at system with left hydraulic connections.
Les mesures indiquées se réfèrent à une installation dotée de connexions hydrauliques sur le côté gauche.
Die aufgeführten Abmessungen beziehen sich auf eine Anlage mit hydraulischen Anschlüssen auf der linken Seite.
Las medidas indicadas corresponden a una instalación con conexiones hidráulicas izquierdas.
As medidas indicadas referem-se a um sistema com ligações hidráulicas à esquerda.

FRA

DIMENSIONS GÉNÉRALES CARACTÉRISTIQUES DIMENSIONNELLES

DEU

ALLGEMEINE ABMESSUNGEN GRÖSSENMERKMALE

ESP

DIMENSIONES GENERALES CARACTERÍSTICAS DIMENSIONALES

POR

DIMENSÕES GERAIS CARACTERÍSTICAS DIMENSIONAIS

			10	20	30	40	50	60	70	80	90
Lunghezza (con mobile) Lenght (with cabinet) Longueur (avec carrosserie) Länge (mit Gehäuse) Longitud (con mueble)	**A-M / A-MF**	A (mm)	600	750	900	900	1050	1200	1350	1350	1500
	V-M	A (mm)	610	760	910	910	1060	1210	1360	1360	1510
Lunghezza (senza mobile) Lenght (without cabinet) Longueur (sans carrosserie) Länge (ohne Gehäuse) Longitud (sin mueble)		L (mm)	380	530	680	680	830	980	1130	1130	1280
Interasse Centres spaced Empattement Achsabstand Distancia entre ejes		I (mm)	356	506	656	656	806	956	1106	1106	1256
Ventilatori-Motori (motore asincrono) Fans-Motors (asynchronous motor) Ventilateur-Moteurs (moteur asynchrone) Ventilatoren-Motoren (asynchronmotor) Ventiladores-Motores (motor asíncrono)		No.	1-1	1-1	1-1	1-2	1-2	1-2	1-2	1-2	1-2
Ventilatori-Motori (motore ECM) Fans-Motors (ECM motor) Ventilateur-Moteurs (moteur ECM) Ventilatoren-Motoren (ECM-Motor) Ventiladores-Motores (motor ECM)		No.	-	1-1	1-1	1-2	1-2	1-2	1-2	1-2	1-2
2 TUBI - PIPES - TUBES - LEITER - TUBOS			10	20	30	40	50	60	70	80	90
3R scambiatore coil batterie Wärmetauscher batería	Contenuto acqua Water content Eau contenue Wassergehalt Contenido de agua	litri liters litres Liter litros	0,5	0,8	1,2	1,3	1,5	1,8	2,1	2,2	2,4
	Attacchi idraulici (Ø Gas femmina) Hydraulic connection (Ø Gas female) Connexions hydrauliques (Ø Gaz femelle) Hydraulische Anschlüsse (Ø Gas Innengewinde) Conexiones hidráulicas (Ø Gas hembra)	Ø	1/2”	1/2”	1/2”	1/2”	1/2”	3/4”	3/4”	3/4”	3/4”
4R scambiatore coil batterie Wärmetauscher batería	Contenuto acqua Water content Eau contenue Wassergehalt Contenido de agua	litri liters litres Liter litros	0,7	1,1	1,6	1,7	2	2,4	2,8	2,9	3,2
	Attacchi idraulici (Ø Gas femmina) Hydraulic connection (Ø Gas female) Connexions hydrauliques (Ø Gaz femelle) Hydraulische Anschlüsse (Ø Gas Innengewinde) Conexiones hidráulicas (Ø Gas hembra)	Ø	1/2”	1/2”	1/2”	1/2”	3/4”	3/4”	3/4”	3/4”	3/4”
4 TUBI - PIPES - TUBES - LEITER - TUBOS			10	20	30	40	50	60	70	80	90
1R scambiatore coil batterie Wärmetauscher batería Setup: **(3+1)R (4+1)R**	Contenuto acqua Water content Eau contenue Wassergehalt Contenido de agua	litri liters litres Liter litros	0,1	0,2	0,3	0,3	0,4	0,5	0,6	0,6	0,7
	Attacchi idraulici (Ø Gas femmina) Hydraulic connection (Ø Gas female) Connexions hydrauliques (Ø Gaz femelle) Hydraulische Anschlüsse (Ø Gas Innengewinde) Conexiones hidráulicas (Ø Gas hembra)	Ø	1/2”	1/2”	1/2”	1/2”	1/2”	1/2”	1/2”	1/2”	1/2”
2R scambiatore coil batterie Wärmetauscher batería Setup: **(3+2)R**	Contenuto acqua Water content Eau contenue Wassergehalt Contenido de agua	litri liters litres Liter litros	0,2	0,4	0,6	0,6	0,8	1	1,2	1,2	1,4
	Attacchi idraulici (Ø Gas femmina) Hydraulic connection (Ø Gas female) Connexions hydrauliques (Ø Gaz femelle) Hydraulische Anschlüsse (Ø Gas Innengewinde) Conexiones hidráulicas (Ø Gas hembra)	Ø	1/2”	1/2”	1/2”	1/2”	1/2”	1/2”	1/2”	1/2”	1/2”
Alimentazione elettrica Power supply Alimentation électrique Elektrische Stromversorgung Alimentación eléctrica		230V ± 10 % / 1ph / 50Hz									

LIMITI DI TEMPERATURA E UMIDITÀ AMBIENTE IN RAFFRESCAMENTO

INDOOR TEMPERATURE AND HUMIDITY LIMITS IN COOLING MODE

Ù LIMITES DE TEMPÉRATURE ET D'HUMIDITÉ AMBIANTES EN MODE REFROIDISSEMENT

GRENZWERTE FÜR RAUMTEMPERATUR UND LUFTFEUCHTIGKEIT IM KÜHLBETRIEB

LÍMITES DE TEMPERATURA Y HUMEDAD AMBIENTE EN MODO REFRIGERACIÓN

LIMITES DE TEMPERATURA E UMIDADE AMBIENTE EM REFRIGERAÇÃO

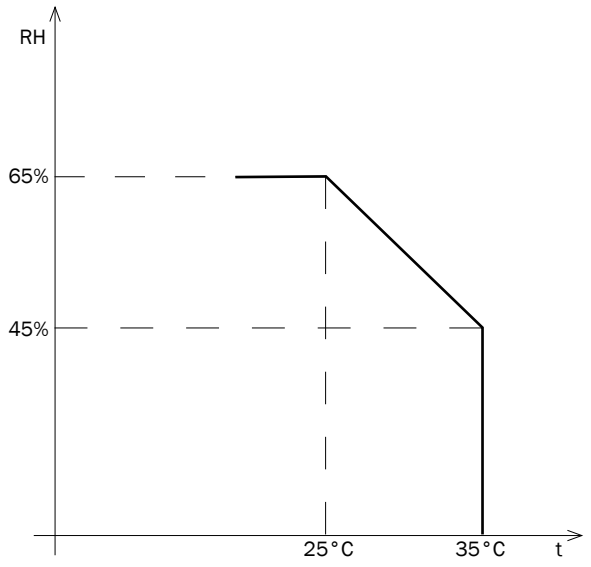

08

ITA

LIMITI DI FUNZIONAMENTO

ESTIVO (RAFFRESCAMENTO)

Minima temp. ingresso acqua **+5°C**
Massima pressione di esercizio **8 bar**
Massima temp. aria ambiente **+35°C**
Massima umidità aria ambiente **65%**

INVERNALE (RISCALDAMENTO)

Massima temp. ingresso acqua **+80°C**
Massima pressione di esercizio **8 bar**
Minima temp. aria ambiente **+5°C**
Massima umidità aria ambiente **78%**
Massima temp. aria ambiente **+35°C**

Le unità hanno i seguenti limiti di utilizzo:
- non possono essere installate in ambienti con condizioni termoigrometriche anomale;
- non possono essere installate all'aperto;
- non possono essere installate in ambienti con atmosfera esplosiva o potenzialmente esplosiva;
- non possono essere installate in ambienti con atmosfera corrosiva o potenzialmente corrosiva.

L'APPARECCHIO È STATO PROGETTATO E COSTRUITO SOLO PER L'USO IN INTERNI, (ESCLUSO I LOCALI LAVANDERIA O SIMILARI) E HA GRADO DI PROTEZIONE IPX0.

LIMITI DI TEMPERATURA E UMIDITÀ AMBIENTE IN RAFFRESCAMENTO

Il grafico rappresenta i limiti di temperatura e umidità ambiente in modalità raffrescamento nelle condizioni più sfavorevoli (minima velocità del ventilatore e minima temperatura dell'acqua in ingresso).
Per evitare la possibile formazione di condensa sulle superfici dell'unità, si raccomanda di far funzionare il ventilconvettore vicino a tali limiti solo per brevi periodi.
Nel caso in cui si formi condensa sulle superfici esterne del ventilconvettore, si consiglia di aumentare la velocità del ventilatore o di aumentare la temperatura dell'acqua.

ENG

WORKING LIMITS

SUMMER (COOLING)

Minimum inlet water temperature **+5°C**
Maximum operating pressure **8 bar**
Maximum room air temperature **+35°C**
Maximum room air humidity **65%**

WINTER (HEATING)

Maximum inlet water temperature **+80°C**
Maximum operating pressure **8 bar**
Minimum room air temperature **+5°C**
Maximum room air humidity **78%**
Maximum room air temperature **+35°C**

The units have the following operating limits:
- it can't be installed in areas with anomalous heat and humidity conditions;
- it can't be installed outdoors;
- it can't be installed in explosive environments;
- it can't be installed in a corrosive atmosphere.

THE APPLIANCE HAS BEEN DESIGNED AND BUILT FOR INDOOR USE ONLY, (EXCLUDING LAUNDRY ROOMS OR SIMILAR) AND HAS IPX0 PROTECTION DEGREE.

INDOOR TEMPERATURE AND HUMIDITY LIMITS IN COOLING MODE

The chart shows the indoor temperature and humidity limits in cooling mode under the most unfavorable operating conditions (minimum fan speed and minimum entering water temperature).
To prevent possible condensation from forming on the unit surfaces, it is recommended to operate the fan coil unit close to these limits only for short periods.
If condensation forms on the external surfaces of the fan coil unit, it is advisable to increase the fan speed or increase the water temperature.

FRA

LIMITATIONS DE FONCTIONNEMENT

ÉTÉ (REFROIDISSEMENT)

Température min. eau d'entrée **+5°C**
Pression de travail maximale **8 bar**
Température max. air d'ambiance **+35°C**
Max. humidité air d'ambiance **65%**

HIVER (CHAUFFAGE)

Température max. eau d'entrée **+80°C**
Pression de travail maximale **8 bar**
Température min. air d'ambiance **+5°C**
Max. humidité air d'ambiance **78%**
Température max. air d'ambiance **+35°C**

Les unités ont les suivantes limites de jouissance:
- ils ne peuvent pas être installés en milieux avec des conditions termoigrometriche anomaux;
- ils ne peuvent pas être installés en plein air;
- ils ne peuvent pas être installés en milieux avec une atmosphère explosive ou potentiellement explosive;
- ils ne peuvent pas être installés en milieux avec une atmosphère corrosive ou potentiellement corrosive.

L'APPAREIL A ÉTÉ CONÇU ET CONSTRUIT POUR UNE UTILISATION À L'INTÉRIEUR UNIQUEMENT (À L'EXCLUSION DES SALLES DE LAVAGE OU SIMILAIRES) ET A UN DEGRÉ DE PROTECTION IPX0.

LIMITES DE TEMPÉRATURE ET D'HUMIDITÉ AMBIANTES EN MODE REFROIDISSEMENT

Le graphique représente les limites de température et d'humidité ambiantes en mode refroidissement dans les conditions de fonctionnement les plus défavorables (vitesse minimale du ventilateur et température minimale de l'eau à l'entrée). Afin d'éviter la formation éventuelle de condensation sur les surfaces de l'unité, il est recommandé de faire fonctionner le ventilo-convecteur à proximité de ces limites uniquement pendant de courtes périodes. En cas de formation de condensation sur les surfaces externes du ventilo-convecteur, il est conseillé d'augmenter la vitesse du ventilateur ou d'augmenter la température de l'eau.

DEU

EINSATZGRENZEN

SOMMER (KÜHLEN)

Min. Wassertemperatur beim Eintritt **+5°C**
Max. Betriebsdruck **8 bar**
Max. Temperatur der Umgebungsluft **+35°C**
Maximale Raumluftfeuchtigkeit **65%**

WINTER (HEIZUNG)

Max. Wassertemp. beim Eintritt **+80°C**
Max. Betriebsdruck **8 bar**
Min. Temperatur der Umgebungsluft **+5°C**
Maximale Raumluftfeuchtigkeit **78%**
Max. Temperatur der Umgebungsluft **+35°C**

Für die Geräteeinheiten gelten folgende Einsatzbeschränkungen:
- sie dürfen nicht in Umgebungen installiert werden, in denen außergewöhnliche Bedingungen in Bezug auf Temperatur und Luftfeuchtigkeit herrschen;
- sie dürfen nicht im Freien installiert werden;
- sie dürfen nicht in Umgebungen mit explosiver Atmosphäre oder potenziell explosiven Umgebungen installiert werden;
- sie dürfen nicht in korrosiven Umgebungen oder potenziell korrosiven Umgebungen installiert werden.

DAS GERÄT WURDE AUSSCHLIESSLICH FÜR DEN GEBRAUCH IM INNENBEREICH ENTWORFEN UND GEBAUT (AUSGENOMMEN WÄSCHEREIEN ODER ÄHNLICHES) UND HAT DIE SCHUTZGRAD IPX0.

GRENZWERTE FÜR RAUMTEMPERATUR UND LUFTFEUCHTIGKEIT IM KÜHLBETRIEB

Das Diagramm zeigt die Grenzwerte für Raumtemperatur und Luftfeuchtigkeit im Kühlbetrieb unter den ungünstigsten Betriebsbedingungen (minimale Ventilatordrehzahl und minimale Eintrittswassertemperatur). Um eine mögliche Kondensatbildung auf den Oberflächen des Geräts zu vermeiden, wird empfohlen, das Gebläsekonvektorgerät nur für kurze Zeiträume in der Nähe dieser Grenzwerte zu betreiben. Falls sich Kondensat auf den äußeren Oberflächen des Gebläsekonvektors bildet, wird empfohlen, die Ventilatordrehzahl zu erhöhen oder die Wassertemperatur anzuheben.

ESP

LIMITES DE FONCIONAMIENTO

VERANO (REFRIGERACIÓN)

Temp. min. de entrada de agua **+5°C**
Pression màxima agua **8 bar**
Temp. màx. de aire en ambiente **+35°C**
Humedad máx. aire ambiente **65%**

INVIERNO (CALEFACCIÓN)

Temp. màx. de entrada de agua **+80°C**
Pression màxima agua **8 bar**
Temp. min. de aire en ambiente **+5°C**
Humedad máx. aire ambiente **78%**
Temp. màx. de aire en ambiente **+35°C**

Las unidades cuentan con las siguientes limitaciones de uso:
- No pueden ser instalados en ambientes con condiciones termo higrométricas anómalas;
- No pueden ser instaladas al aire libre;
- No puede ser instaladas en ambientes con atmósferas explosivas o potencialmente explosiva;
- No puede ser instaladas en ambientes con atmósfera corrosiva o potencialmente corrosivo

EL APARATO HA SIDO DISEÑADO Y FABRICADO PARA USO EXCLUSIVAMENTE EN INTERIORES (EXCEPTO LAVANDERIAS O SIMILARES) Y CUENTA CON GRADO DE PROTECCIÓN IPX0.

LÍMITES DE TEMPERATURA Y HUMEDAD AMBIENTE EN MODO REFRIGERACIÓN

El gráfico representa los límites de temperatura y humedad ambiente en modo refrigeración bajo las condiciones de funcionamiento más desfavorables (velocidad mínima del ventilador y temperatura mínima del agua de entrada). Para evitar la posible formación de condensación en las superficies de la unidad, se recomienda hacer funcionar el ventiloconvector cerca de estos límites solo durante períodos cortos. En caso de que se forme condensación en las superficies externas del ventiloconvector, se aconseja aumentar la velocidad del ventilador o incrementar la temperatura del agua.

POR

LIMITES DE FUNCIONAMENTO

VERÃO (REFRIGERAÇÃO)

Temp. mínima de entrada da água **+5°C**
Pressão máxima de operação **8 bar**
Temp. máxima do ar ambiente **+35°C**
Umidade máxima do ar ambiente **65%**

INVERNO (AQUECIMENTO)

Temp. máxima de entrada da água **+80°C**
Pressão máxima de operação **8 bar**
Temp. mínima do ar ambiente **+5°C**
Umidade máxima do ar ambiente **78%**
Temp. máxima do ar ambiente **+35°C**

As unidades possuem os seguintes limites de utilização:
- Não podem ser instaladas em ambientes com condições termo-higrométricas anormais;
- Não podem ser instaladas ao ar livre;
- Não podem ser instaladas em ambientes com atmosfera explosiva ou potencialmente explosiva;
- Não podem ser instaladas em ambientes com atmosfera corrosiva ou potencialmente corrosiva.

O EQUIPAMENTO FOI PROJETADO E CONSTRUÍDO EXCLUSIVAMENTE PARA USO INTERIOR (EXCETO LAVANDARIAS OU LOCAIS SEMELHANTES) E POSSUI GRAU DE PROTEÇÃO IPX0.

LIMITES DE TEMPERATURA E UMIDADE AMBIENTE EM REFRIGERAÇÃO

O gráfico representa os limites de temperatura e umidade ambiente em modo refrigeração nas condições mais desfavoráveis (velocidade mínima do ventilador e temperatura mínima da água de entrada). Para evitar a formação de condensação nas superfícies da unidade, recomenda-se operar o ventiloconvector próximo a esses limites apenas por períodos curtos. Caso se forme condensação nas superfícies externas do ventiloconvector, recomenda-se:
- Aumentar a velocidade do ventilador; ou
- Aumentar a temperatura da água de entrada.

ITA

IDENTIFICAZIONE MACCHINA

La targhetta identificativa raggruppa tutte le informazioni necessarie per l'identificazione dell'unità e della relativa configurazione.

01. Informazioni produttore
02. Numero ordine
03. Matricola
04. Data
05. Modello
06. Assorbimento elettrico [A]
07. Potenza assorbita [W]
08. Alimentazione elettrica [V-ph-Hz]
09. Pressione massima [bar]
10. Max temperatura acqua [°C]
11. Resa frigorifera [W]
12. Resa termica [W]
    o resistenza elettrica [W]
13. Riferimento collaudo
14. Riscaldamento elettrico [W]
15. Peso Netto [Kg]
16. Schema elettrico

ENG

IDENTIFICATION OF THE APPLIANCE

The data plate contains alla the information required to identify the unit and its configuration.

01. Manufacturer informations
02. Order number
03. Serial number
04. Date
05. Model
06. Power consumption [A]
07. Absorbed power [W]
08. Power supply [V-ph-Hz]
09. Max pressure [bar]
10. Max water temperature [°C]
11. Cooling capacity [W]
12. Heating capacity [W]
    or electric heater [W]
13. Test reference
14. Electric capacity
15. Net weight
16. Wiring diagram

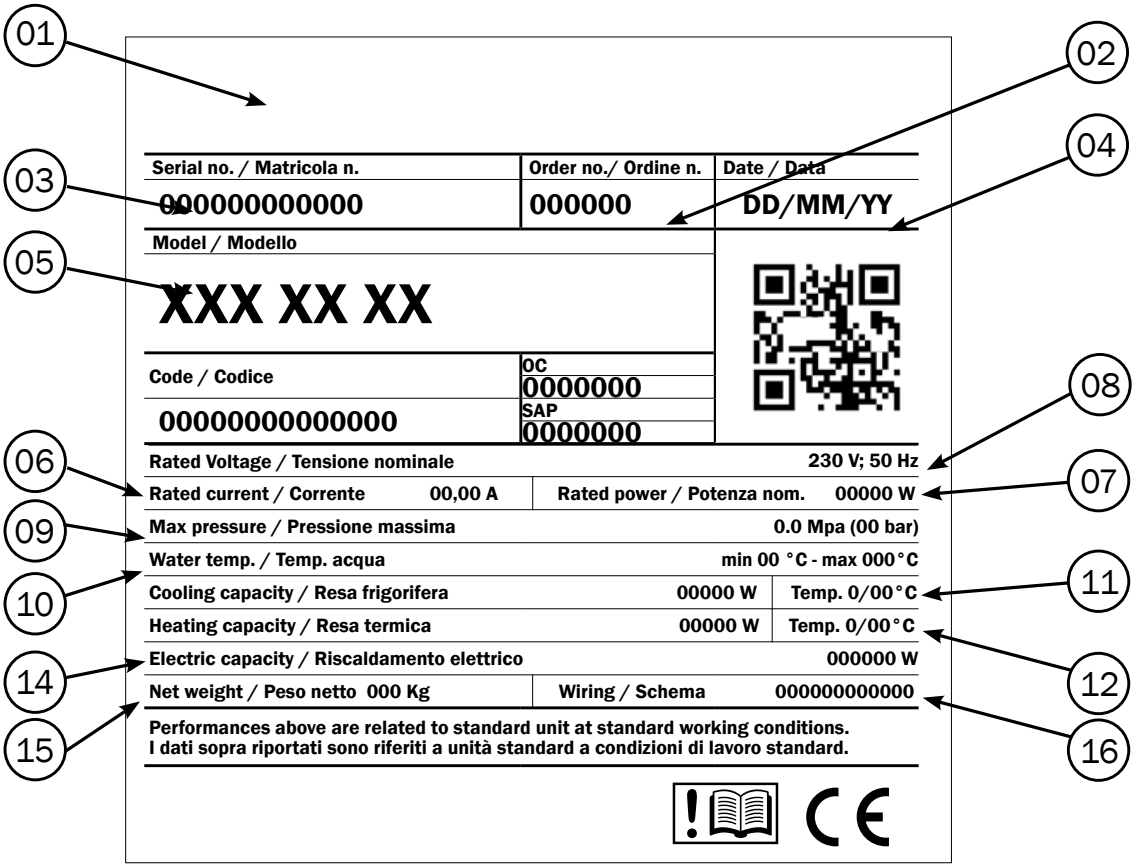

FRA

IDENTIFICATION DE L'APPAREIL

Le plaque signalétique regroupe toutes les informations nécessaires à l'identification de l'unité et de sa configuration.

01. Informations du fabricant
02. Numéro de commande
03. Numéro de série
04. Date
05. Modèle
06. Courant absorbé [A]
07. Puissance absorbée [W]
08. Source de courant [V-ph-Hz]
09. Pression maximale [bar]
10. Température max. de l'eau [°C]
11. Puissance frigorifique [W]
12. Puissance thermique [W] ou résistance électrique [W]
13. Référence de test
14. Capacité électrique
15. Poids net
16. Schéma électrique

DEU

BEZEICHNUNG DES GERÄTES

Das Typenschild enthält alle zur Identifikation des Gerätes und seiner Konfiguration erforderlichen Daten.

01. Hersteller Informationen
02. Bestellnummer
03. Ordnungsnummer
04. Datum
05. Modell
06. Stromaufnahme [A]
07. Leistungsaufnahme [W]
08. Stromversorgung [V-ph-Hz]
09. Maximaler Druck [bar]
10. Max. Wassertemperatur [°C]
11. Kühlleistung [W]
12. Heizleistung [W] oder Elektroheizung [W]
13. Testreferenz
14. Elektrische Kapazität
15. Nettogewicht
16. Schaltplan

ESP

IDENTIFICACIÓN DEL APARATO

La placa de características incluye toda la información necesaria para la identificación de la unidad y su configuración.

01. Informaciones Fabricante
02. Número de orden
03. Número de serie
04. Fecha
05. Modelo
06. Corriente absorbida [A]
07. Potencia absorbida [W]
08. Fuente de alimentación [V-ph-Hz]
09. Presión máxima [bar]
10. Temperatura máx. del agua [°C]
11. Potencia frigorifica [W]
12. Potencia térmica [W] o resistencia eléctrica [W]
13. Referencia de la prueba
14. Capacidad eléctrica
15. Peso neto
16. Diagrama de cableado electrico

POR

IDENTIFICAÇÃO DA MÁQUINA

A placa de identificação reúne todas as informações necessárias para a identificação da unidade e da respetiva configuração.

01. Informações do fabricante
02. Número de encomenda
03. Número de série
04. Data
05. Modelo
06. Corrente elétrica [A]
07. Potência absorvida [W]
08. Alimentação elétrica [V-fase-Hz]
09. Pressão máxima [bar]
10. Temp. máxima da água [°C]
11. Capacidade frigorífica [W]
12. Capacidade térmica [W] ou resistência elétrica [W]
13. Referência de teste
14. Aquecimento elétrico [W]
15. Peso líquido [Kg]
16. Esquema elétrico

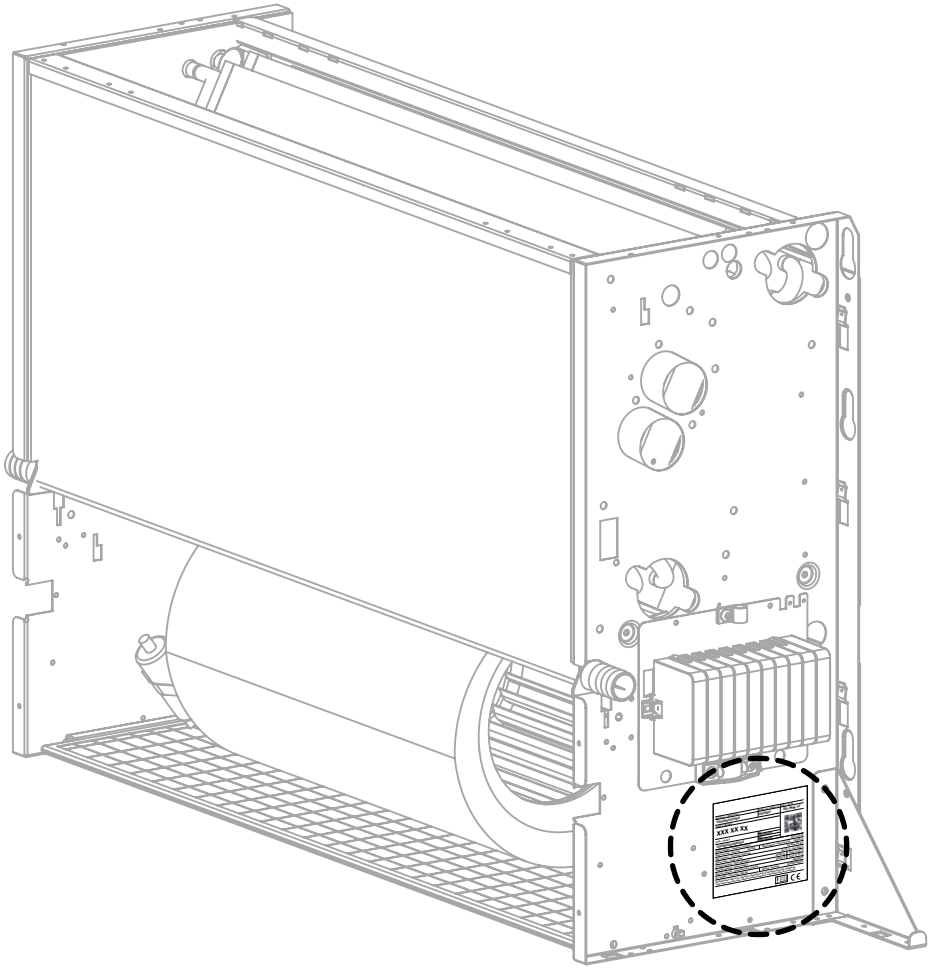

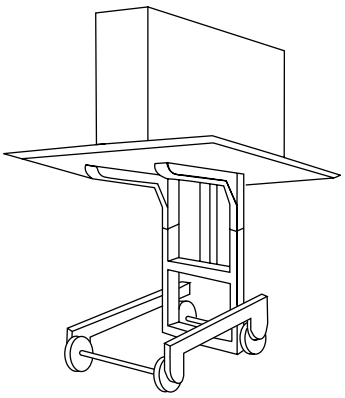

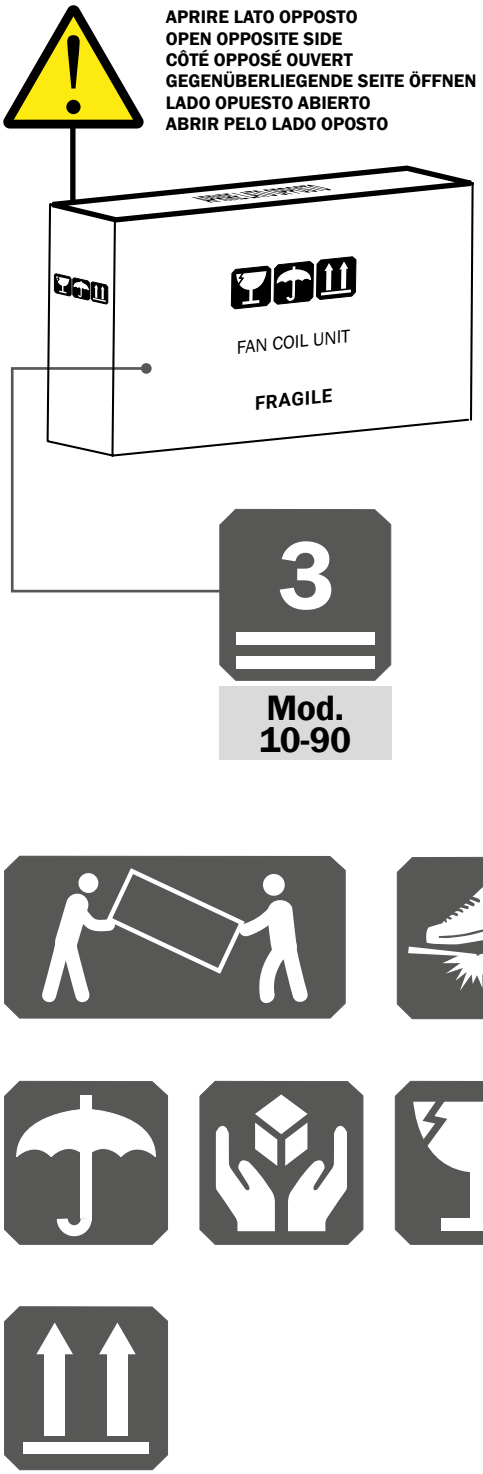

09

ITA

TRASPORTO, RICEVIMENTO, MOVIMENTAZIONE

L'apparecchio viene spedito in un apposito imballo di protezione che deve essere mantenuto integro fino al posizionamento nel luogo di installazione. La movimentazione deve essere effettuata con la massima cura mantenendo sempre l'apparecchio nel proprio imballo originale.

Per sfilare l'apparecchio dall'imballo, seguire le indicazioni di seguito riportate (fig. 3):
1. Appoggiare il contenitore del ventilconvettore da un lato ed aprirne il fondo.
2. Tenendo aperto il fondo dell'imballo ruotare l'imballo di 180° avendo cura di trattenere il contenuto prima di appoggiarlo a terra con cautela.
3. Sfilare l'imballaggio dall'apparecchio e conservarlo.

LA DITTA PRODUTTRICE DECLINA OGNI RESPONSABILITÀ PER DANNEGGIAMENTI DOVUTI A ERRATA MOVIMENTAZIONE O PER MANCATA PROTEZIONE DAGLI AGENTI ATMOSFERICI.

ENG

TRASPORTATION, RECEIVING, HANDLING

The appliance is dispatched in special protective packaging, which should be kept intact until the appliance is positioned in the final place of installation.
The appliance should be handled with extreme care, always keeping it in its original packaging.

To take the appliance out of the packaging, proceed as Pic. 3:
1. Turn the fan coil box upside down and open the bottom. Remove the polystyrene filling and keep it.
3. Keeping the bottom of the box open, turn the pack 180°, taking care that the contents are firmly hald before resting it gently on the ground.
3. Lift off the packaging from the appliance.

THE PRODUCER CANNOT BE HELD LIABLE FOR DAMAGE DUE TO INCORRECT HANDLING OR LACK OF PROTECTION AGAINST THE ELEMENTS.

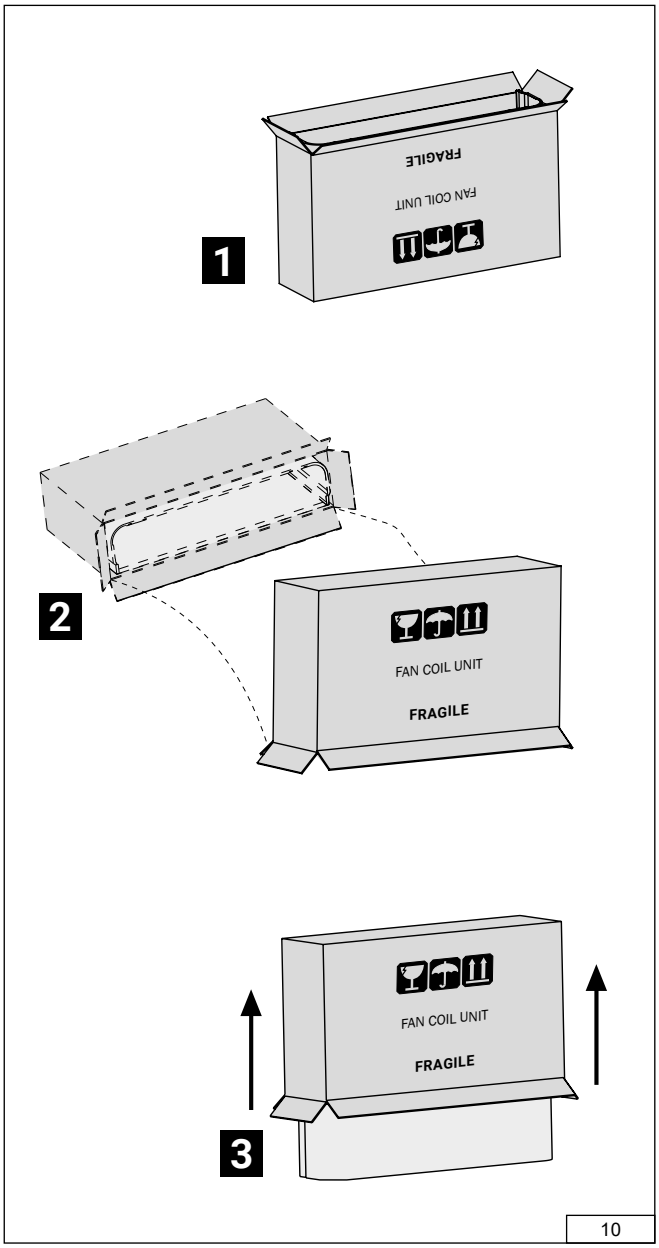

10

FRA

TRANSPORT, RÉCEPTION ET MANUTENTION

L'appareil est expédié dans un emballage de protection spécial, qui doit rester intact jusqu'à son positionnement sur le lieu d'installation final. La manutention de l'unité doit être effectuée avec un maximum de précautions, en conservant en permanence l'appareil dans son emballage d'origine.

Pour retirer l'appareil de son emballage, suivre les indications reportées ci-dessous (fig.3) :
1. Poser la boîte d'emballage du ventilo-convecteur sur un côté et l'ouvrir par le fond.
2. En conservant le fond de l'emballage ouvert, faire pivoter l'emballage de 180° en prenant soin de maintenir son contenu avant de le poser au sol soigneusement.
3. Retirer l'emballage de l'appareil et le conserver.

LE FABRICANT DÉCLINE TOUTE RESPONSABILITÉ POUR LES DOMMAGES DÉRIVANT D'UNE MANUTENTION ERRONÉE OU D'UNE ABSENCE DE PROTECTION CONTRE LES AGENTS ATMOSPHÉRIQUES.

DEU

TRANSPORT, ANNAHME UND BEWEGUNG

Het apparaat wordt verzonden in een speciale beschermende verpakking, die intact gehouden moet worden totdat het apparaat op de laatste plaats van installatie wordt geplaatst. Das Gerät darf nur mit größter Vorsicht und immer in der Originalverpackung bewegt werden.

Um das Gerät aus der Verpackung zu nehmen, die folgenden Anweisungen befolgen (Abb. 3):
1. Den Karton des Gebläsekonvektors auf einer Seite abstellen und den Boden öffnen.
2. Bei geöffnetem Boden den Karton um 180° drehen und dabei darauf achten, dass der Inhalt festgehalten wird, bevor er vorsichtig auf dem Fußboden abgesetzt wird.
3. Die Verpackung vom Gerät abziehen und aufbewahren.

DER HERSTELLER HAFTET IN GAR KEINEM FALL FÜR SCHÄDEN, DIE AUF EINE FALSCHE FORTBEWEGUNG ODER AUF UNGENÜGENDEM SCHUTZ VOR WITTERUNGSEINFLÜSSEN ZURÜCKZUFÜHREN SIND.

ESP

TRANSPORTE, RECEPCIÓN, DESPLAZAMIENTO

El aparato se envía en un embalaje de protección especial, que debe mantenerse intacto hasta que se coloque en el lugar final de la instalación. El desplazamiento debe efectuarse con la máxima cautela, dejando el aparato siempre dentro del embalaje original.

Para extraer el aparato del embalaje, seguir estas indicaciones (fig. 3):
1. Apoyar de lado el contenedor del ventilador convector y abrir el fondo.
2. Manteniendo abierto el fondo del embalaje, girarlo 180° con cuidado para retener el contenido, hasta apoyarlo en el suelo con cautela.
3. Quitar el embalaje del aparato y conservarlo.

EL FABRICANTE DECLINA TODA RESPONSABILIDAD POR DAÑOS DEBIDOS A UNA MANIPULACIÓN ERRÓNEA O A LA FALTA DE PROTECCIÓN CONTRA LOS AGENTES ATMOSFÉRICOS.

POR

TRANSPORTE, RECEBIMENTO E MANUSEIO

O equipamento é enviado em uma embalagem de proteção específica, que deve ser mantida intacta até a sua colocação no local de instalação. O manuseio deve ser realizado com o máximo cuidado, mantendo sempre o equipamento dentro da sua embalagem original.

Para retirar o equipamento da embalagem, siga as instruções abaixo (fig. 3):
1. Apoiar o conteúdo da unidade de um lado e abrir a parte inferior da embalagem.

2. Mantendo a parte inferior aberta, girar a embalagem 180°, tomando cuidado para segurar o equipamento antes de apoiá-lo cuidadosamente no chão.

3. Retirar a embalagem do equipamento e conservá-la.

O FABRICANTE NÃO SE RESPONSABILIZA POR DANOS DECORRENTES DE MANUSEIO INCORRETO OU FALTA DE PROTEÇÃO CONTRA AGENTES ATMOSFÉRICOS.

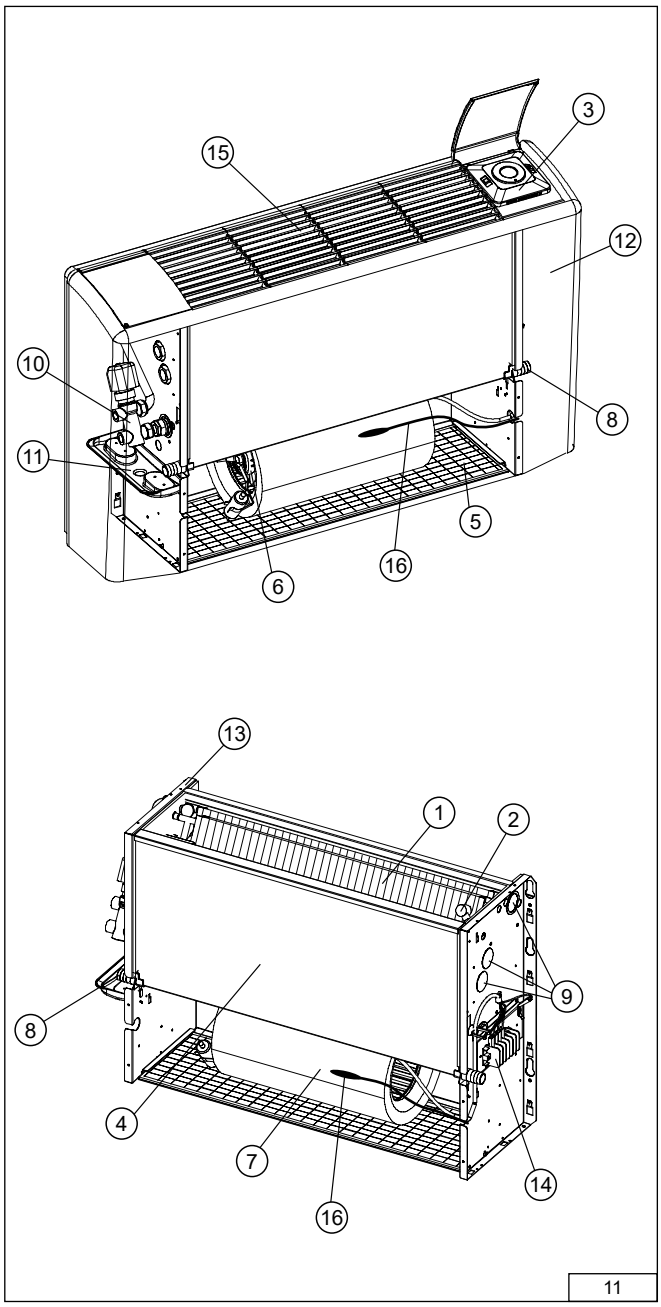

11

ITA

COMPONENTI PRINCIPALI

1) Batteria di scambio
2) Sonda di minima temperatura acqua
3) Quadro comando
4) Bacinella raccogli condensa
5) Filtro aria
6) Motore elettrico
7) Ventilatore centrifugo
8) Scarico condensa
9) Pre-tranciati
10) Valvole
11) Bacinella ausiliaria raccogli condensa
12) Mobile di copertura
13) Struttura portante
14) Morsettiera
15) Griglie di mandata
16) Sonda aria remota

OPERAZIONI PRELIMINARI

-Verificare la perfetta integrità dei vari componenti dell'unità.
-Controllare che nell'imballo ci siano contenuti gli accessori per l'installazione e la documentazione.
-Trasportare la sezione imballata il più vicino possibile al luogo di installazione.
-Non sovrapporre attrezzi o pesi sull'unità imballata.

PESI E IMBALLI

ENG

MAIN COMPONENTS

1) Heat exchanger
2) Water low temperature sensor
3) Control panel
4) Drain pan
5) Air filter
6) Electric motor
7) Centrifugal fan
8) Condense discharge
9) Knockouts
10) Valves
11) Auxiliary drain pan
12) Cabinet
13) Bearing structure
14) Terminal board
15) Supply grills
16) Remote air intake sensor

PRELIMINARY OPERATIONS

-Check that the various unit components are perfectly intact;
-Check that the installation accessories and documentation are in the pack;
-Place the packed section as close as possible to the place of installation;
-Do not place tools or weights of any kind on the packed unit.

WEIGHTS AND PACKAGING

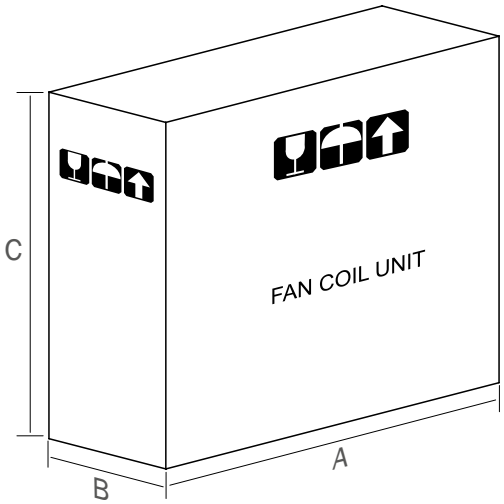

FRA

COMPOSANTS PRINCIPAUX

1) Batterie d'échange
2) Sonde de température minimale de l'eau
3) Panneau de commande
4) Bac à condensats
5) Filtre à air
6) Moteur électrique
7) Ventilateur centrifuge
8) Évacuation condensat
9) Protections de trous pré-perforés
10) Vannes
11) Bac auxiliaire recueillant l'eau de condensation
12) Carrosserie
13) Structure portante
14) Bornier
15) Grille d'alimentation
16) Capteur air à distance

OPÉRATIONS PRÉLIMINAIRES

-Vérifier que les différents composants de l'unité sont intacts.
-Contrôler si l'emballage contient bien tous les accessoires pour l'installation et la documentation.
-Transporter la section emballée le plus près possible du lieu d'installation.
-Ne pas déposer d'outils ou de poids sur l'unité emballée.

POIDS ET EMBALLAGE

DEU

HAUPTBESTANDTEILE

1) Wärmetauscher
2) Wassertemperatur-Minimalsonde
3) Bedientafel
4) Kondensatauffangschale
5) Luftfilter
6) Elektromotor
7) Radialventilator
8) Kondensatablauf
9) Vorgestanzte Löcher
10) Ventile
11) Zusätzliche Kondensatwanne
12) Gerätegehäuse
13) Geräterahmen
14) Klemmleiste
15) Zuluftgitter
16) Ferngesteuerte Luftsonde

VORARBEITEN

-Sicherstellen, dass alle Bestandteile des Geräts intakt sind.
-Sicherstellen, dass in der Verpackung alle für das Anbringen erforderlichen Zubehörteile und die Dokumentation enthalten sind.
-Den verpackten Abschnitt so nah wie möglich an den Installationsort bringen.
-Keinesfalls Werkzeug oder Gewichte auf das noch verpackte Gerät stellen.

GEWICHTE UND VERPACKUNG

ESP

PRINCIPALES COMPONENTES

1) Batería de intercambio
2) Sonda de temperatura mínima del agua
3) Cuadro de mando
4) Cubeta colectora de condensación
5) Filtro de aire
6) Motor eléctrico
7) Ventilador centrífugo
8) Descarga de la condensación
9) Troquelados
10) Válvulas
11) Bandeja auxiliar de recogida de condensados
12) Envolvente
13) Estructura portante
14) Regleta de bornes
15) Rejillas de impulsión
16) Sonda de aire remota

OPERACIONES PRELIMINARES

-Controlar la perfecta integridad de los diversos componentes de la unidad.
-Controlar que el bulto contenga los accesorios para la instalación y la documentación.
-Transportar el bulto lo más cerca posible al lugar de instalación.
-No colocar herramientas ni pesos sobre la unidad embalada.

PESOS Y EMBALAJES

POR

COMPONENTES PRINCIPAIS

1) Bateria de troca térmica
2) Sonda de temperatura mínima da água
3) Quadro de comando
4) Bandeja coletora de condensado
5) Filtro de ar
6) Motor elétrico
7) Ventilador centrífugo
8) Dreno de condensado
9) Pré-cortados (pre-tranciati)
10) Válvulas
11) Bandeja auxiliar coletora de condensado
12) Móvel de cobertura
13) Estrutura de suporte
14) Barra de terminais
15) Grelhas de saída de ar
16) Sonda de ar remota

OPERAÇÕES PRELIMINARES

-Verificar a integridade de todos os componentes da unidade.
-Conferir se a embalagem contém acessórios de instalação e documentação.
-Transportar a unidade embalada o mais próximo possível do local de instalação.
-Não sobrepor ferramentas ou pesos sobre a unidade embalada.

PESOS E EMBALAGENS

	dimensioni *dimension*	peso netto *net weight*	peso lordo *gross weight*	bancale *palette*		
	[mm] (AxBxC)	[kg]	[kg]	[mm] L x P	[n.] unità - *units*	[kg] tot.
MOD. 10	610 x 240 x 560	13	15	1200 x 800	15	240
MOD. 20	760 x 240 x 560	17	19	1200 x 800	15	300
MOD. 30	910 x 240 x 560	19	21	1300 x 900	15	330
MOD. 40	910 x 240 x 560	20	22	1300 x 900	15	345
MOD. 50	1060 x 240 x 560	23	25	1200 x 1000	12	315
MOD. 60	1210 x 240 x 560	26	28	1200 x 1000	12	351
MOD. 70	1360 x 240 x 560	30	33	1500 x 1000	12	411
MOD. 80	1360 x 240 x 560	31	34	1500 x 1000	12	423
MOD. 90	1510 x 240 x 560	36	39	1500 x 1000	12	483

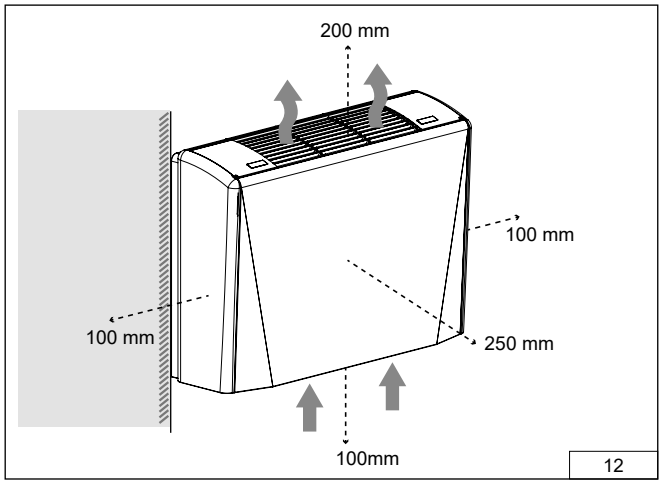

12

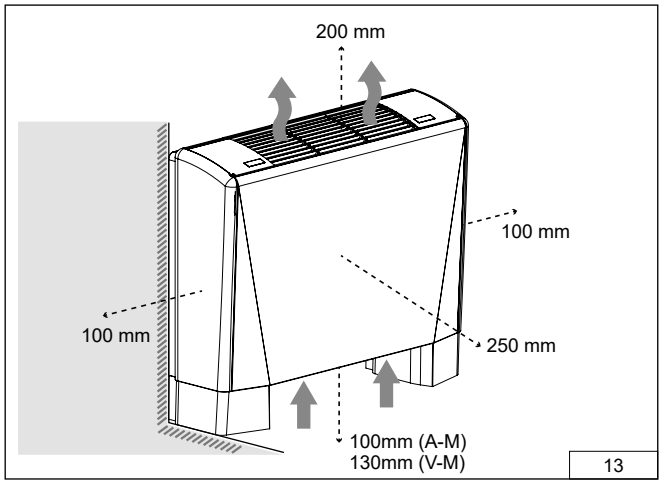

13

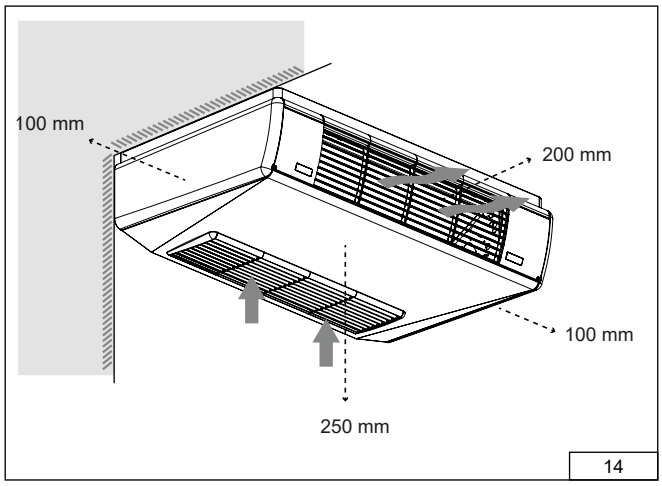

14

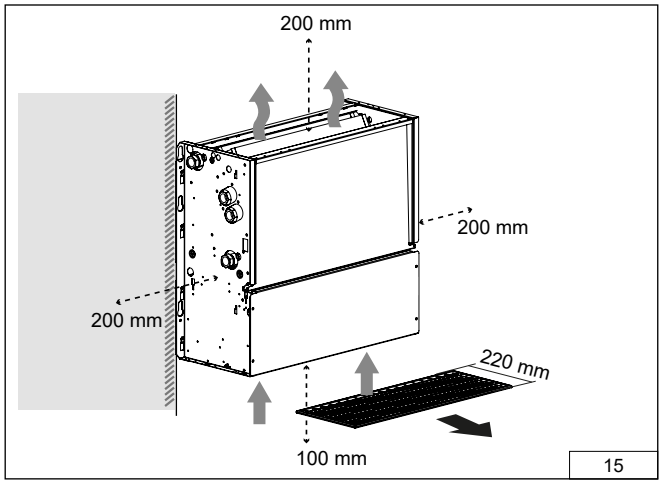

15

ITA

INDICAZIONI PER L'INSTALLAZIONE

Le seguenti indicazioni sono le minime valutazioni / precauzioni da adottare in fase d'installazione dell'apparecchio.
È chiaro che la conformazione dell'ambiente, la tipologia d'impianto e le complicazioni derivanti da esigenze specifiche sono demandate nella loro valutazione all'esperienza e alla professionalità di chi opera ed esegue l'installazione.

L'apparecchio deve essere installato a parete o a soffitto. Per le versioni con mobile, la parete o il soffitto di installazione deve aderire al mobile del ventilconvettore, impedendo l'accesso da quel lato.

Prima di installare l'apparecchio assicurarsi che:

- Non vi siano possibili ostruzioni per il passaggio dell'aria in aspirazione ed in mandata, la corretta distribuzione e direzionalità dei flussi d'aria all'interno dell'ambiente (priva di eventuali ostacoli) sia nel lato aspirazione che in quello di mandata.

- Le distanze d'installazione dalle figure geometriche e dai contorni che delimitano l'ambiente in modo da preservare i fondamentali aspetti legati allo spazio necessario ad eseguire la manutenzione ordinaria (pulizia del filtro, della vaschetta raccogli condensa, dello scambiatore) e di quella straordinaria di cui si necessiterà di maggior agilità di manovra (rimozione della vaschetta, del motore o dello scambiatore).
Per le unità la cui installazione è all'interno di controsoffitti o di vani tecnici si consiglia l'esecuzione di adeguate (in termini dimensionali) botole d'ispezione o quantomeno prevedere un accesso per renderla raggiungibile.

- Gli attacchi idraulici abbiano posizione, misure ed interassi come richiesti dall'apparecchio.

- La pressione dell'impianto non sia superiore a 8 bar per le versioni ad acqua.

- La linea elettrica di alimentazione abbia caratteristiche conformi ai dati di targa dell'apparecchio e che ci sia un interruttore di sicurezza, facilmente accessibile all'utilizzatore, che possa togliere tensione per qualsiasi intervento fosse necessario.

- L'interruttore di sicurezza sia in posizione OFF (spento) in modo che non ci sia tensione sulla linea di alimentazione dell'apparecchio.

ENG

INSTALLATION INSTRUCTIONS

The following instructions represent the minimum assessments/precautions to make/take during installation of the appliance. Of course the layout of the environment, type of system and any complications arising from specific needs shall be evaluated based on the experience and professionalism of those in charge of, and who carry out, the installation.

The unit must be installed on a wall or ceiling. For versions with casing, the installation wall or ceiling must be flush with the fan coil casing, preventing access from that side.

Before installing the appliance, check that:

- There are no possible obstructions to the inflow and outflow of air, the correct distribution and orientation of the air flows inside the environment (without any obstacles), both on the intake and supply side.

- The installation distances from the geometric figures and perimeters of the environment, in order to guarantee the necessary space needed to perform routine maintenance (cleaning of the filter, condensate drain pan, exchanger) and special maintenance, which will require greater manoeuvring space (removal of drain pan, motor or exchanger). For units intended for installation inside false ceilings or technical rooms, it is recommended to develop suitable (in terms of size) inspection hatches or at the very least ensure it is accessible through an appropriate entry.

- The water fittings are of the sizes, in the position and spaced apart as required by the unit;

- The system pressure does not exceed 8 bar for the water-fi lled versions;

- The electricity supply corresponds to the data on the unit rating plate and that there is a circuit breaker switch readily accessible to the user to cut off the power supply whenever necessary;

- The circuit breaker is in the OFF position so that there is no voltage on the unit supply line.

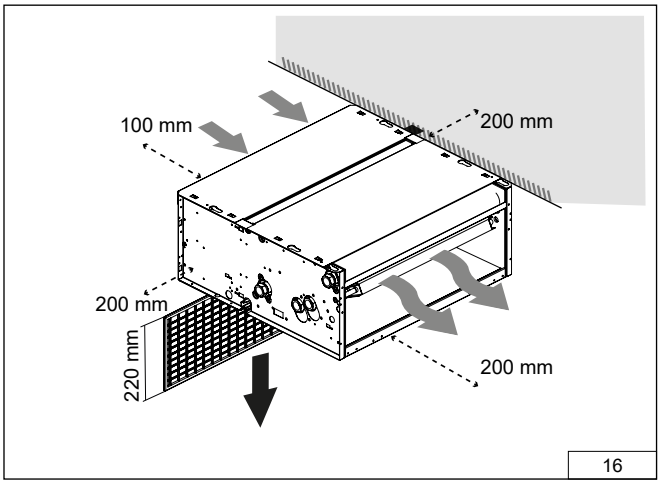

16

FRA

INDICATIONS POUR L'INSTALLATION

Les indications suivantes sont les évaluations / précautions minimales à prendre en phase d'installation de l'appareil. Il est clair que la configuration de la pièce, le type d'installation et les complications découlant d'exigences spécifiques sont demandées dans leur évaluation, à l'expérience et au professionnalisme des personnes qui effectue l'installation.

L'appareil doit être installé au mur ou au plafond. Pour les versions avec habillage, le mur ou le plafond d'installation doit être solidaire du carénage du ventilo-convecteur, empêchant l'accès de ce côté.

Avant d'installer l'appareil, s'assurer:

- Qu'aucune obstruction du passage de l'air n'est possible en aspiration et en refoulement, mais aussi de la distribution et direction correctes des flux d'air à l'intérieur de la pièce (sans obstacles) aussi bien côté aspiration que côté refoulement.

- Des distances d'installation par rapport aux figures géométriques et aux contours qui délimitent la pièce afin de préserver les conceptions fondamentaux liés à l'espace nécessaire pour effectuer la maintenance courante (nettoyage du filtre, du bac à condensat, de l'échangeur) et la maintenance exceptionnelle qui requiert une plus grande agilité de manœuvre (retrait du bac, du moteur ou de l'échangeur). Pour les unités dont l'installation est effectuée à l'intérieur de faux-plafonds ou de locaux techniques, il est conseillé d'exécuter des trappes de visite adéquates (en termes de dimensions) ou au moins de prévoir un accès.

- Les raccords hydrauliques présentent la position, les mesures et les entraxes spécifi és pour cet appareil.

- La pression du système ne soit pas supérieure à 8 bars pour les versions à eau.

- La ligne électrique d'alimentation présente des caractéristiques conformes aux valeurs nominales indiquées sur la plaquette de l'appareil et qu'un interrupteur de sécurité soit présent, facilement accessible à l'utilisateur, qui puisse couper la tension pour toute intervention s'avérant nécessaire.

- L'interrupteur de sécurité se trouve sur la position OFF de manière à ce qu'il n'y ait pas de tension sur la ligne d'alimentation de l'appareil.

DEU

ANWEISUNGEN FÜR DIE INSTALLATION

Die folgenden Anweisungen sind die mindesten Bewertungen / Vorsichtsmaßnahmen, die bei der Installation des Geräts zu beachten sind. Es ist klar, dass die Beschaffenheit der Umgebung, die Art der Anlage und die Komplikationen, die sich aus den spezifischen Anforderungen ergeben, der Erfahrung und Professionalität derjenigen überlassen werden, die die Installation übernehmen und durchführen.

Das Gerät muss an der Wand oder an der Decke installiert werden. Bei Ausführungen mit Gehäuse muss die Montagewand oder -decke bündig am Gebläsekonvektorgehäuse anliegen und den Zugang von dieser Seite verhindern.

Vor der Installation des Geräts muss sichergestellt werden, dass:

- Es keine möglichen Hindernisse für den Durchgang der Luft im Einlass und Auslass gibt und dass die richtige Verteilung und Richtung der Luftströme im Raum (frei von Hindernissen) sowohl auf der Einlass- als auch auf der Auslassseite gewährleistet ist.

- Die Installationsabstände zu den geometrischen Figuren und zu den den Raum begrenzenden Konturen eingehalten werden, um die grundlegenden Aspekte in Bezug auf den für die Durchführung der ordentlichen Wartung (Reinigung des Filters, der Kondensatwanne, des Wärmetauschers) und der außerordentlichen Wartung, für die Sie mehr Beweglichkeit benötigen (Ausbau der Wanne, des Motors oder des Wärmetauschers), erforderlichen Platz zu wahren. Bei Einheiten, deren Installation innerhalb von Zwischendecken oder Technikräumen erfolgt, wird empfohlen, geeignete (in Bezug auf die Größe) Inspektionsluken zu installieren oder zumindest einen Zugang zu schaffen, um sie erreichbar zu machen.

- Die hydraulischen Anschlüsse in Position, Größe und Achsabstand mit denen vom Gerät verlangten übereinstimmen.

- Der Anlagedruck bei den wasserbetriebenen Ausführungen nicht die 8 bar überschreite.

- Die Speisestromleitung den dem Typenschild des Geräts zu entnehmenden Ansprüchen gerecht wird und dass ein für den Bediener leicht zugänglicher Sicherheitsschalter gegeben ist, durch den letzterer bei Bedarf jederzeit die Spannungszufuhr unterbrechen kann.

- Der Sicherheitsschalter auf OFF steht, so dass die Speiseleitung des Geräts spannungsfrei ist.

ESP

INSTRUCCIONES DE INSTALACIÓN

Las siguientes indicaciones son las evaluaciones / precauciones mínimas que se deben tomar al instalar el aparato. Es evidente que la conformación del entorno, el tipo de sistema y las complicaciones derivadas de necesidades específicas se encomiendan en su evaluación a la experiencia y profesionalidad de quienes trabajan y realizan la instalación.

El aparato debe instalarse en la pared o en el techo. En las versiones con carcasa, la pared o el techo de instalación debe quedar enrasado con la carcasa del ventiloconvector, impidiendo el acceso desde ese lado.

Antes de instalar el aparato, asegúrese de que:

- No existen posibles obstrucciones para el paso del aire en la entrada y salida, la correcta distribución y dirección de los flujos de aire en el ambiente (sin obstáculos) tanto en el lado de aspiración como en el lado de salida.

- Las distancias de instalación de las figuras geométricas y los contornos que delimitan el entorno con el fin de preservar los aspectos fundamentales relacionados con el espacio necesario para realizar el mantenimiento rutinario (limpieza del filtro, la bandeja de condensados, el intercambiador) y lo extraordinario que requerirá mayor maniobrabilidad (extracción de la bandeja, motor o intercambiador). Para unidades cuya instalación sea en el interior de falsos techos o compartimentos técnicos, se recomienda realizar trampillas de inspección adecuadas (en términos dimensionales) o al menos proporcionar acceso para que sea accesible.

- Las conexiones hidráulicas tengan posición, medidas y distancia entre orificios, tal y como los precisa el equipo.

- La presión del sistema no sea superior a 8 bares para las versiones a agua.

- La línea eléctrica de alimentación tenga características conformes a las características nominales del equipo y que esté presente un interruptor de seguridad, fácilmente asequible por el utilizador, que pueda suprimir la tensión para cualquier intervención debiera realizarse.

- El interruptor de seguridad se encuentre en posición OFF, de forma que no exista tensión en la línea de alimentación del equipo.

POR

INDICAÇÕES PARA A INSTALAÇÃO

As seguintes indicações representam as avaliações mínimas e precauções a serem adotadas durante a instalação do equipamento.
É evidente que a conformação do ambiente, o tipo de sistema e possíveis complicações decorrentes de necessidades específicas devem ser avaliadas com base na experiência e profissionalismo do instalador.

O equipamento deve ser instalado em parede ou teto. Para as versões com carenagem/móvel, a parede ou teto de instalação deve aderir ao móvel do ventiloconvector, impedindo o acesso por esse lado.

Antes de instalar o equipamento, certifique-se de que:

- Não existam obstruções ao fluxo de ar de entrada (aspiração) e saída (mandata), garantindo a distribuição correta e direcionamento adequado do ar dentro do ambiente, livre de obstáculos, tanto no lado de aspiração quanto no de saída.

- As distâncias de instalação em relação às paredes e outros limites do ambiente permitam manutenção adequada, tanto rotineira (limpeza do filtro, bandeja coletora de condensado, trocador de calor) quanto extraordinária, que exige maior facilidade de acesso (remoção da bandeja, motor ou trocador de calor). Para unidades instaladas em forros falsos ou compartimentos técnicos, recomenda-se a execução de aberturas de inspeção adequadas em termos dimensionais ou, pelo menos, garantir acesso que permita alcançar a unidade.

- Os conexões hidráulicas possuam posição, dimensões e espaçamento conforme exigido pelo equipamento.

- A pressão do sistema não exceda 8 bar para versões a água.

- A linha elétrica de alimentação esteja conforme os dados da placa de identificação do equipamento e que haja um disjuntor ou interruptor de segurança facilmente acessível ao usuário, permitindo desligar a tensão em qualquer intervenção necessária.

- O interruptor de segurança esteja na posição OFF (desligado), garantindo que não haja tensão na linha de alimentação do equipamento.

Lunghezza (senza mobile) Lenght (without cabinet)	M (mm)
Mod. 10	380
Mod. 20	530
Mod. 30-40	680
Mod. 50	830
Mod. 60	980
Mod. 70-80	1130
Mod. 90	1280

Ingombro minimo per consentire la sostituzione del filtro aria e della ventola.
Minimum size to allow the replacement of the air filter and the fan.

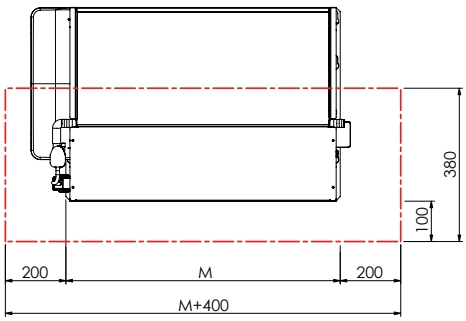

Dimensioni consigliate per operare sull'intera unità.
Recommended size to operate on the entire unit.

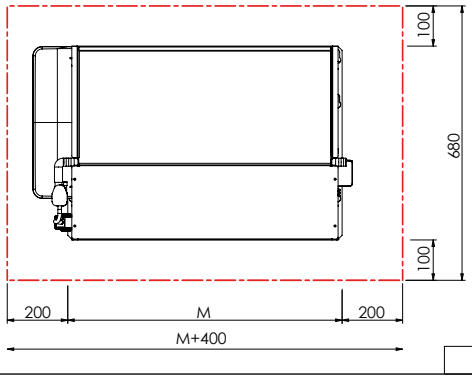

ITA

INSTALLAZIONE

ENG

INSTALLATION

1

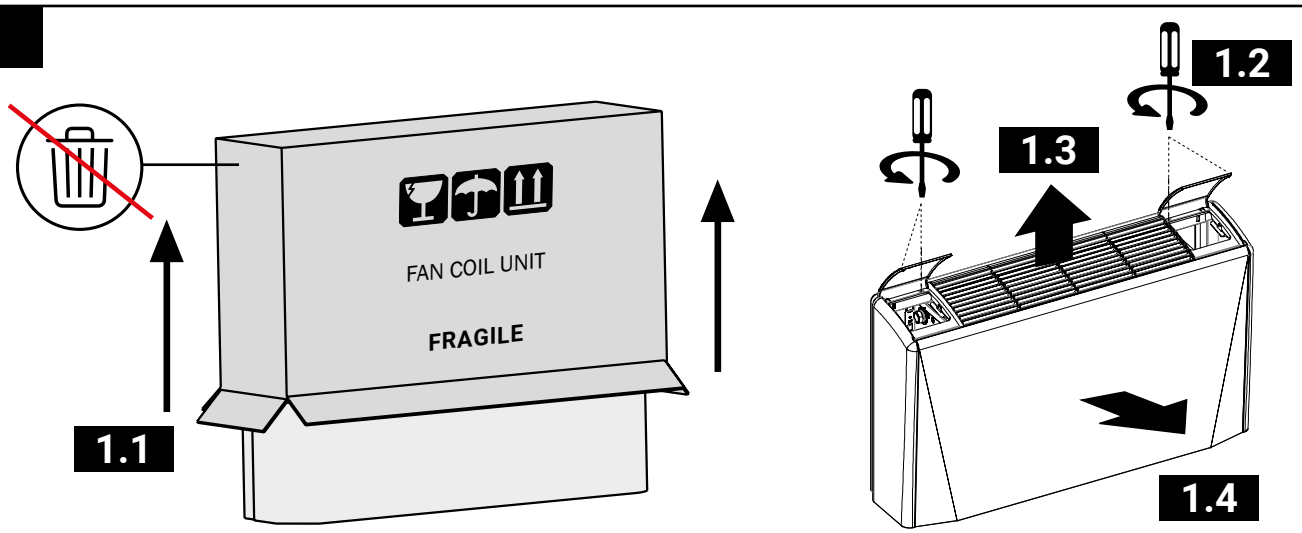

2

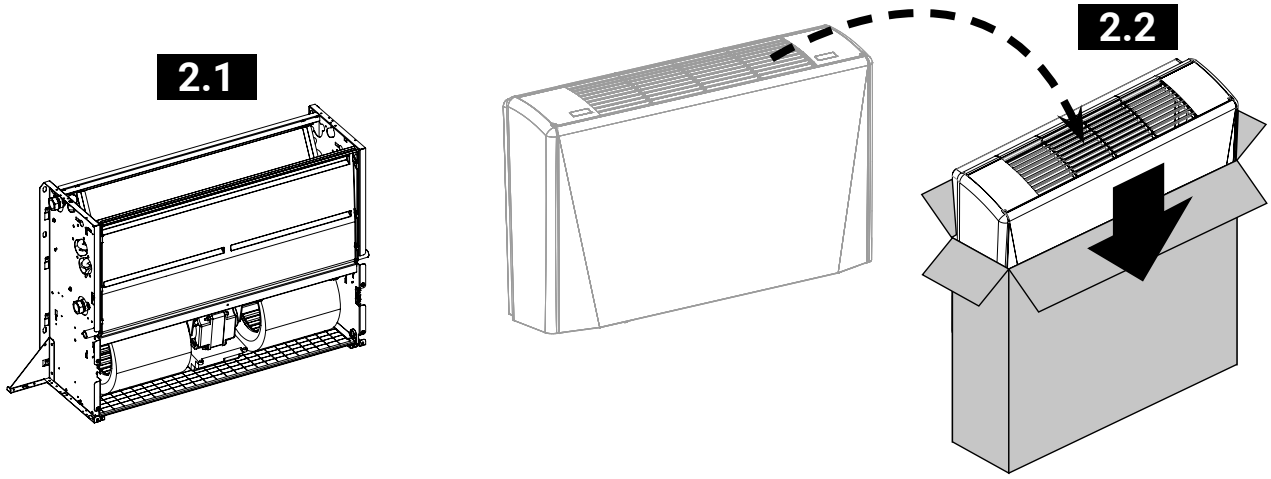

3 A-M / V-M

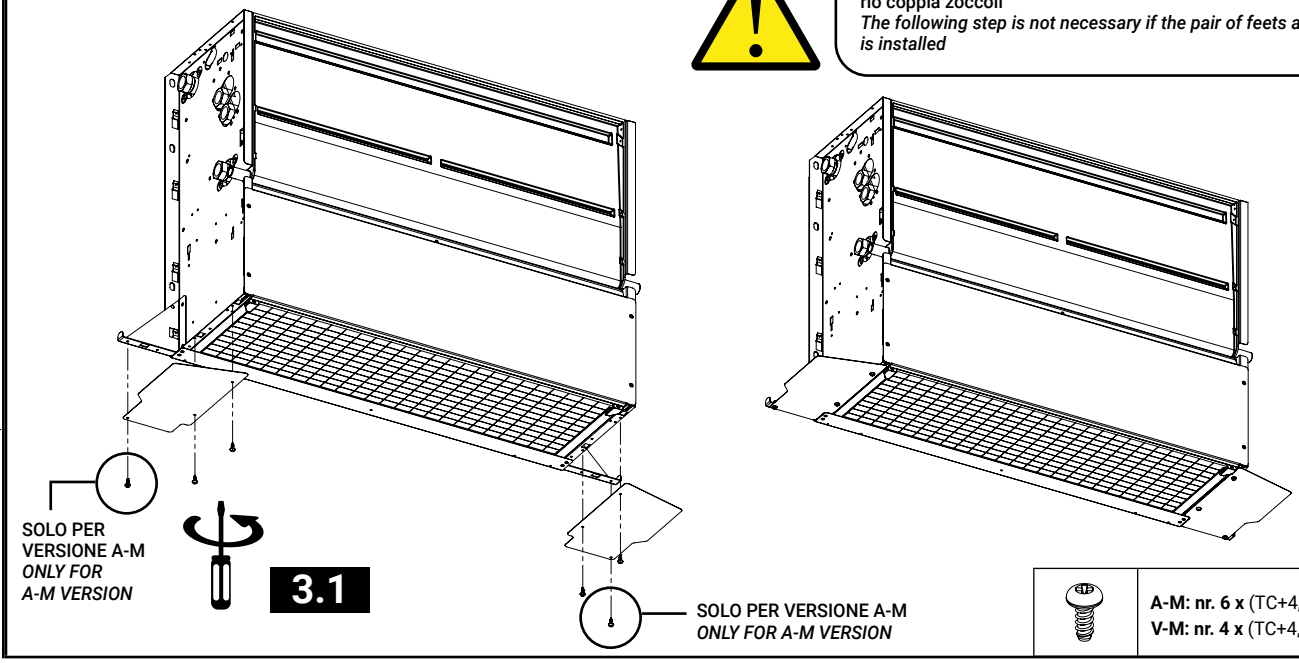

Il seguente passaggio non è necessario se è installato l'accessorio coppia zoccoli
The following step is not necessary if the pair of feets accessory is installed

	A-M: nr. 6 x (TC+4,2X9,5 UNI6954) **V-M: nr. 4 x** (TC+4,2X9,5 UNI6954)

4

4.1 - A

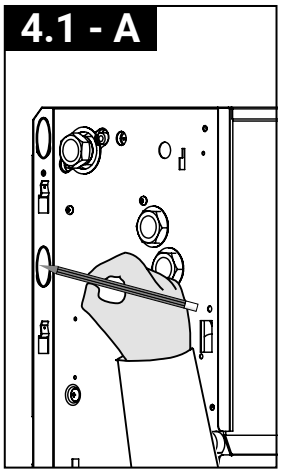

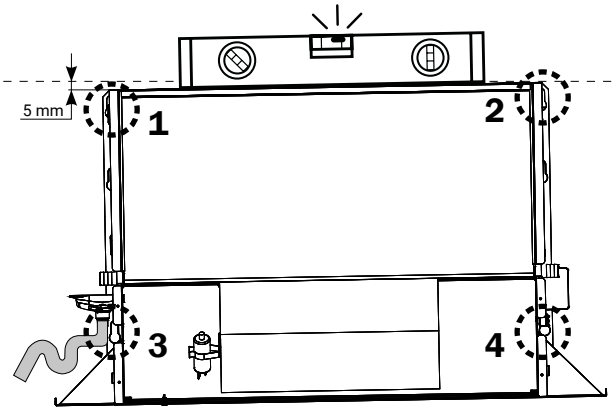

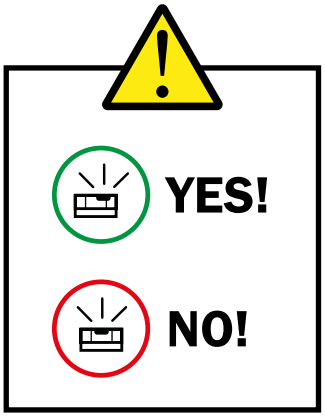

A

Versione verticale
Vertical version
Version verticale
Vertikale Version
Versión vertical
Versão vertical

4.1 - B

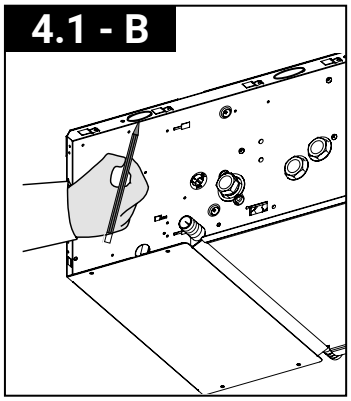

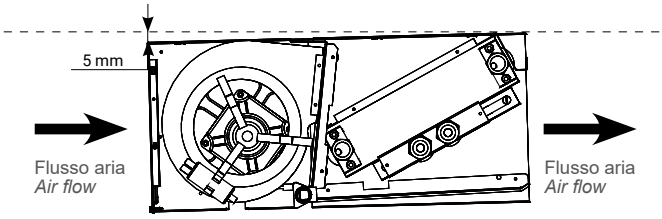

Vista laterale fianco sinistro guardando l'unità -
Left side view looking at the unit

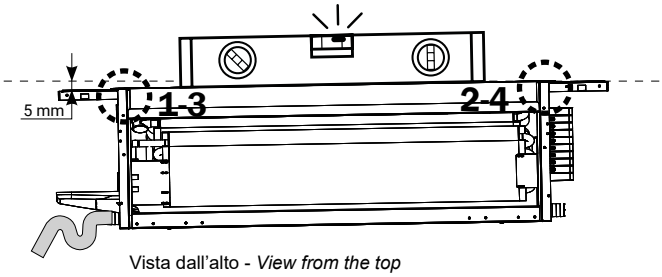

Vista dall'alto - *View from the top*

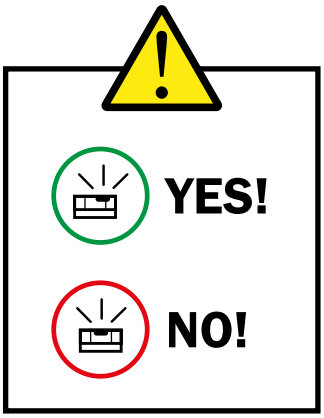

B

Versione orizzontale
Horizontal version
Version horizontale
Horizontale Version
Versión horizontal
Versão horizontal

5

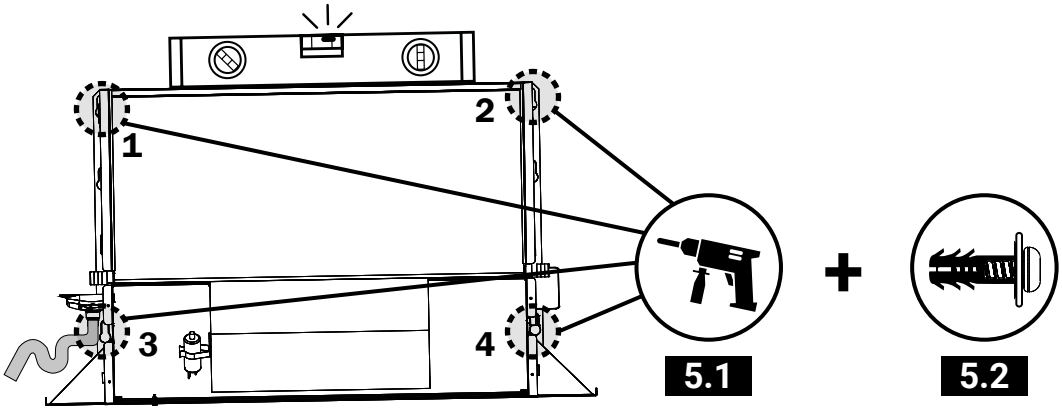

Materiali di fissaggio non inclusi - *Fixing materials not included*

ITA **INSTALLAZIONE** | ENG **INSTALLATION**

6

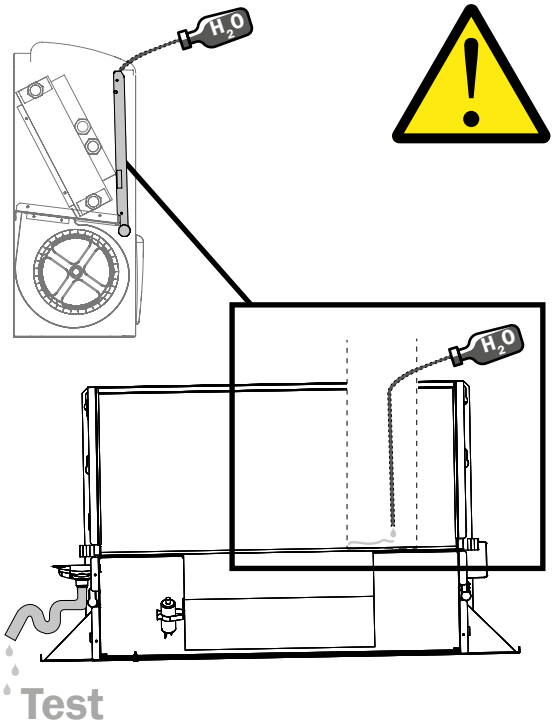

ITA A installazione ultimata, verificare che effettivamente ci sia la pendenza e che l'acqua defluisca completamente, senza far rimanere ristagni della stessa sulla bacinella di raccolta.

ENG Once installation is complete, check that there is actually a slope and that the water drains completely, without letting it stagnate on the collection tray.

FRA Une fois l'installation terminée, vérifiez qu'il y a bien une pente et que l'eau s'écoule complètement, sans la laisser stagner sur le bac de récupération.

DEU Überprüfen Sie nach Abschluss der Installation, ob tatsächlich ein Gefälle vorhanden ist und das Wasser vollständig abläuft, ohne dass es auf der Auffangwanne stagniert.

ESP Una vez finalizada la instalación, comprobar que efectivamente existe una pendiente y que el agua drena por completo, sin dejar que se estanque en la bandeja de recogida.

POR Após a instalação, verificar que exista de fato a inclinação adequada e que a água escoe completamente, sem permanecer acumulada na bandeja coletora.

7

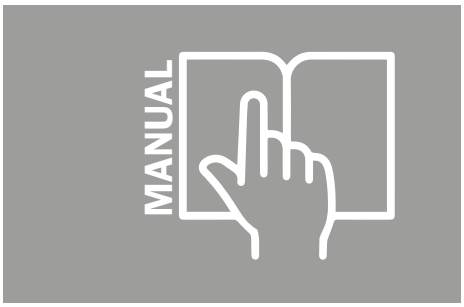

ITA **VEDI COLLEGAMENTI DELLE TUBAZIONI E COLLEGAMENTI ELETTRICI**

ENG **SEE WATER CONNECTIONS AND ELECTRICAL CONNECTIONS**

FRA **VOIR CONEXION DES TUYAUX ET BRANCHEMENTS ÉLECTRIQUES**

DEU **SIEHE ANSCHLUSS DER LEITUNGEN UND ELEKTRISCHE ANSCHLÜSSE**

ESP **VER CONEXIONES DE AGUA Y CONEXIONES ELÉCTRICAS**

POR **CONSULTAR LIGAÇÕES DAS TUBULAÇÕES E CONEXÕES ELÉTRICAS**

8

A-M / A-MF

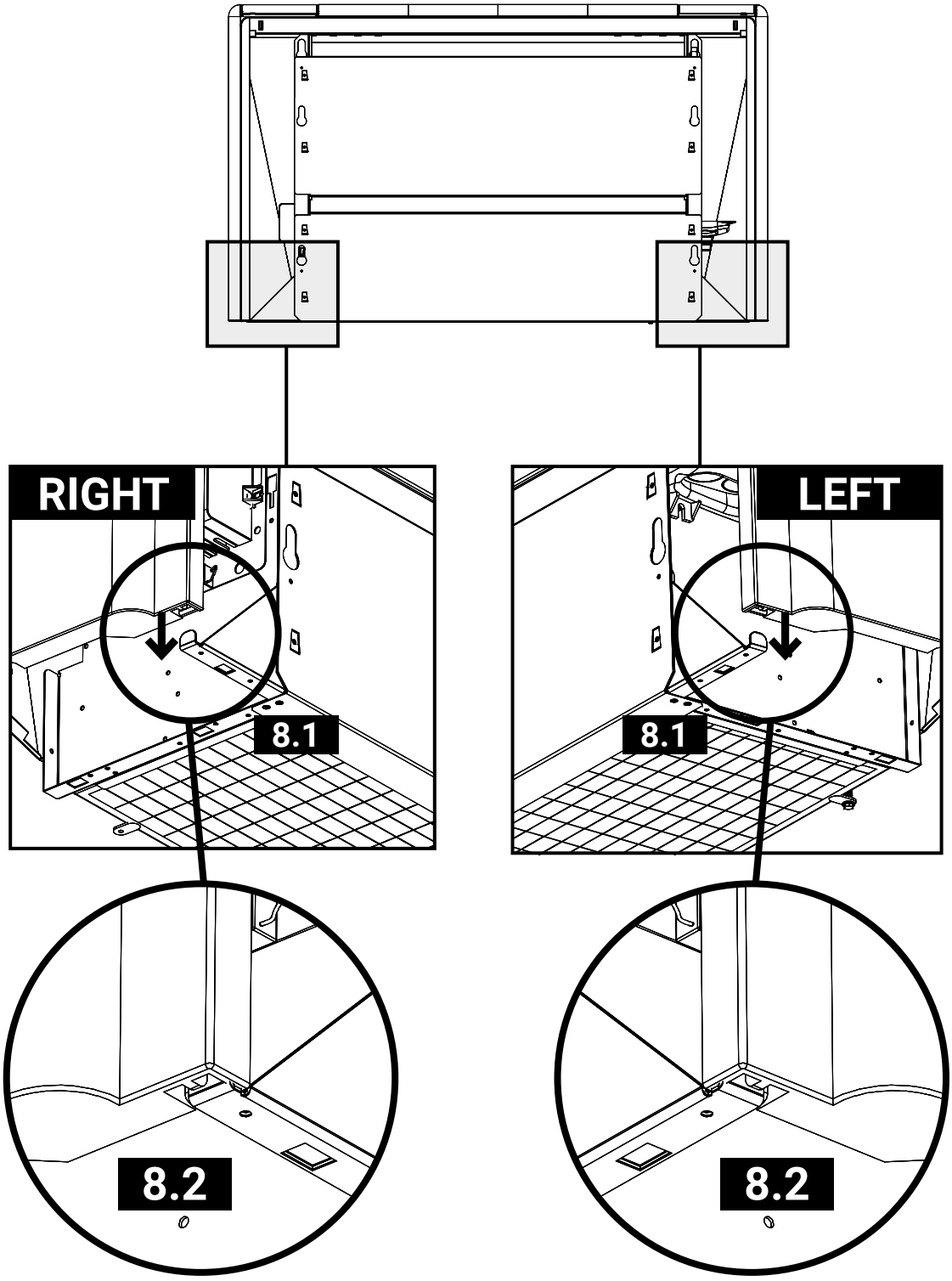

9

V-M

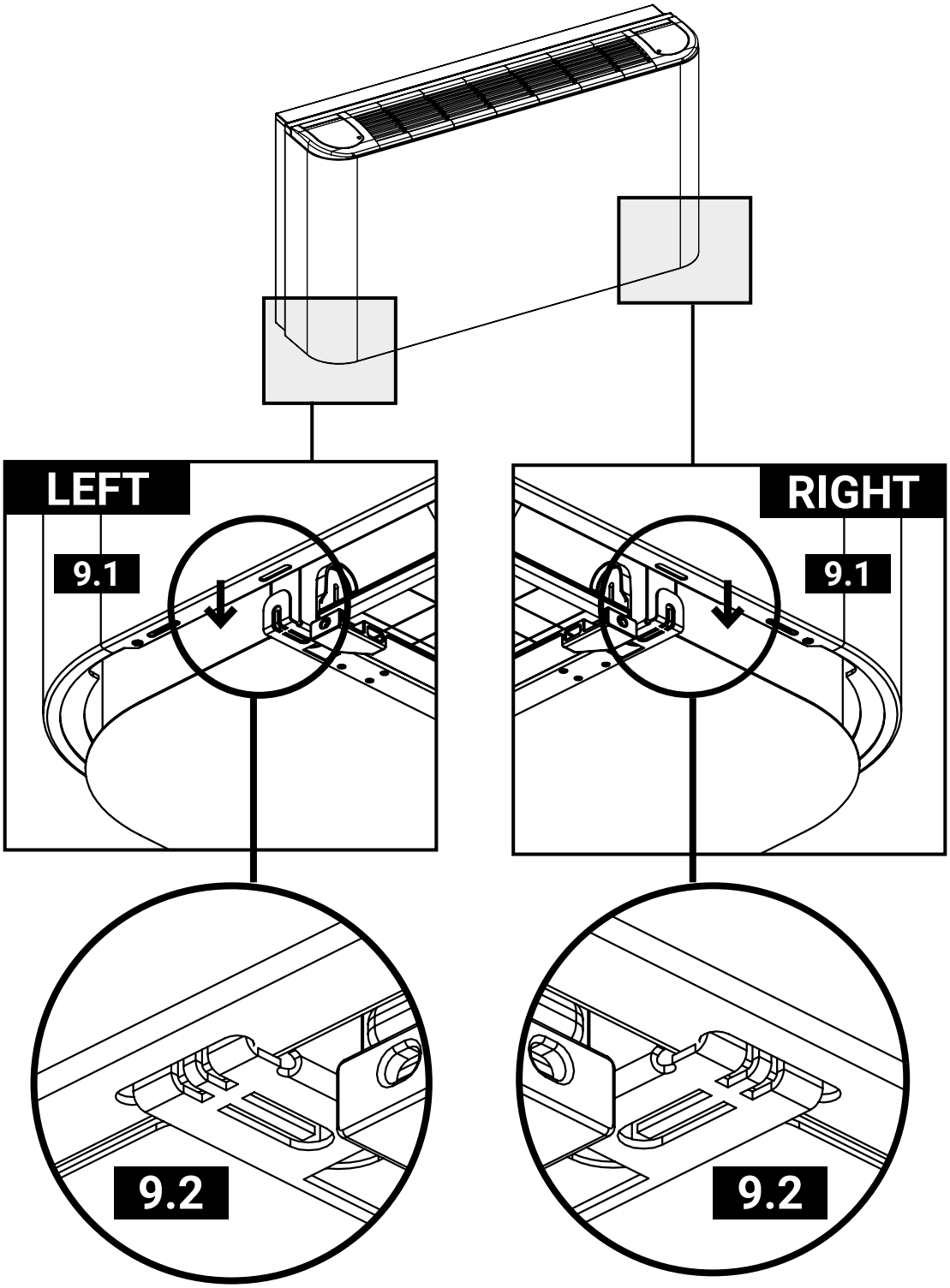

10

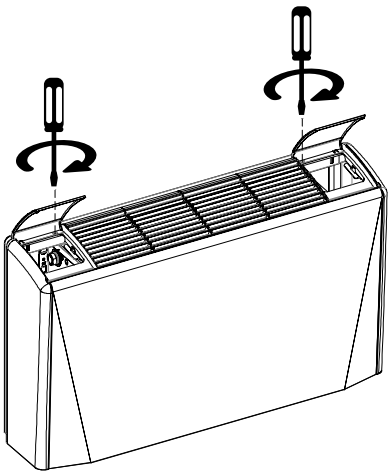

ITA Il mobile di copertura è rivestito da un film protettivo: toglierlo prima di fissare il mobile alla macchina.

ENG The cabinet is coated with a protective film: remove it before fixing the casing to the unit.

FRA L'armoire de l'appareil est recouverte d'un film de protection: le retirer avant de fixer l'armoire à la machine.

DEU Die Verkleidung ist mit einer Schutzfolie beklebt: Diese muss entfernt werden, bevor die Verkleidung an der Maschine befestigt wird.

ESP El mueble de cobertura está revestido con una película de protección: quitarla antes de fijar el mueble a la máquina.

POR O painel de revestimento está protegido por um filme de proteção: removê-lo antes de fixar o painel à unidade.

11

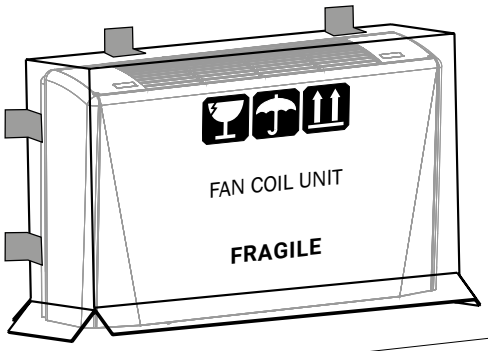

ITA **ATTENZIONE!**
Proteggere l'apparecchio con un cartone nel caso in cui le opere murarie dell'edificio debbano ancora teminare. Ricordarsi di togliere il cartone di protezione prima di avviare gli apparecchi. Avviare gli apparecchi solo dopo aver concluso le opere murarie ed aver pulito a fondo gli ambienti.
La garanzia del costruttore decade se il prodotto ha subito danni a causa dello sporco aspirato durante le opere murarie.

ENG **ATTENTION!**
Protect the appliance with a cardboard in case the building's masonry work has yet to finish. Remember to remove the protective cardboard before starting the appliances. Start the appliances only after completing the masonry works and having thoroughly cleaned the rooms.
The manufacturer's warranty is void if the product has been damaged due to dirt sucked in during masonry work.

FRA **ATTENTION!**
Protégez l'appareil avec un carton au cas où les travaux de maçonnerie du bâtiment ne seraient pas encore terminés. N'oubliez pas de retirer le carton de protection avant de démarrer les appareils. Ne démarrez les appareils qu'après avoir terminé les travaux de maçonnerie et avoir soigneusement nettoyé les pièces.
La garantie du fabricant est annulée si le produit a été endommagé en raison de saletés aspirées lors de travaux de maçonnerie.

DEU **BEACHTUNG!**
Schützen Sie das Gerät mit einer Pappe, falls die Mauerarbeiten am Gebäude noch nicht abgeschlossen sind. Denken Sie daran, den Schutzkarton zu entfernen, bevor Sie die Geräte starten. Starten Sie die Geräte erst nach Abschluss der Maurerarbeiten und gründlicher Reinigung der Räume.
Die Herstellergarantie erlischt, wenn das Produkt durch angesaugten Schmutz bei Maurerarbeiten beschädigt wurde.

ESP **¡ATENCIÓN!**
Proteja el aparato con un cartón en caso de que aún no se hayan terminado los trabajos de albañilería del edificio. Recuerde retirar el cartón protector antes de poner en marcha los aparatos. Encienda los aparatos solo después de completar los trabajos de albañilería y de haber limpiado a fondo las habitaciones.
La garantía del fabricante queda anulada si el producto ha sido dañado debido a la suciedad aspirada durante el trabajo de albañilería.

POR **ATENÇÃO!**
Proteger o aparelho com um cartão de proteção caso as obras de construção do edifício ainda não estejam concluídas. Lembrar-se de retirar o cartão de proteção antes da colocação em funcionamento dos aparelhos.
Colocar os aparelhos em funcionamento apenas após a conclusão das obras e depois de uma limpeza completa dos ambientes.
A garantia do fabricante perde a validade caso o produto tenha sofrido danos devido à aspiração de poeiras e sujidade durante as obras de construção.

ITA

ACCESSORI

ENG

ACCESSORIES

POMPA SCARICO CONDENSA VERTICALE - *VERTICAL CONDENSATE DRAIN PUMP*

1

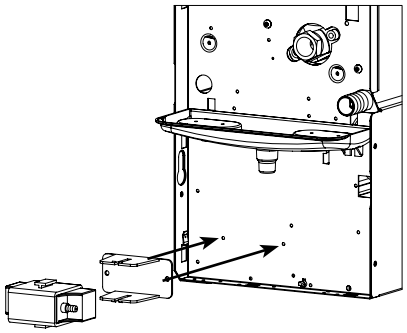

nr. 2 x (3,9X9,5 UNI6954)

2

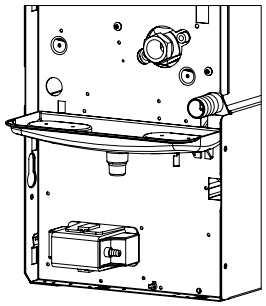

3

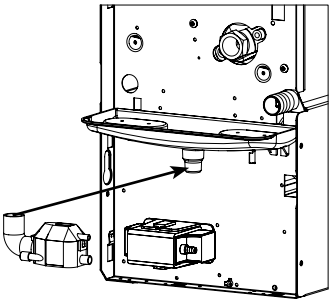

4

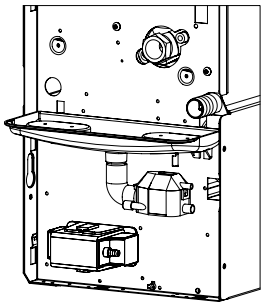

5

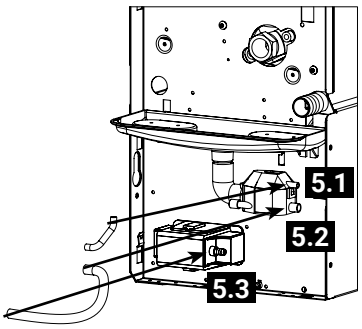

6

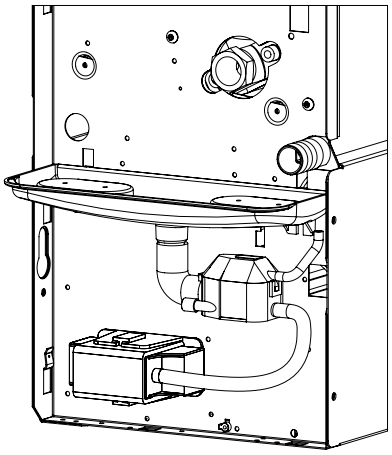

POMPA SCARICO CONDENSA - CONDENSATE DRAIN PUMP - POMPE D'ÉVACUATION DU CONDENSAT - PUMPE KONDNSATABLAUF - BOMBA DE DESCARGA CONDENSACIÓN - BOMBA DE DRENAGEM DE CONDENSADOS

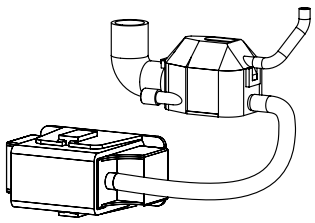

Mod. 10 - 90

Tensione di funzionamento - *Main supply*	~220-240 V / 50-60 Hz / 19 W
Portata massima - *Max flow rate*	10 l/h
Aspirazione massima - *Max suction head*	2 m
Prevalenza massima - *Max. discharge head*	6 m
Grado di protezione - *Degree of protection*	IP64
Contatto allarme - *Alarm contact*	NA-NC 5 A resistive
Protezione termica (surriscaldamento) - *Thermal protection (overheat)*	YES
Dimensioni blocco pompa - *Pump dimensions*	85 x 28 x 48 mm
Dimensioni detenzione - Detection unit dimensions	78 x 38 x 37 mm

POMPA SCARICO CONDENSA ORIZZONTALE - *HORIZONTAL CONDENSATE DRAIN PUMP*

1

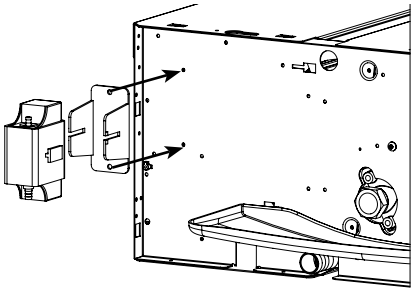

nr. 2 x (3,9X9,5 UNI6954)

2

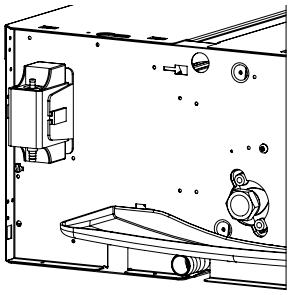

3

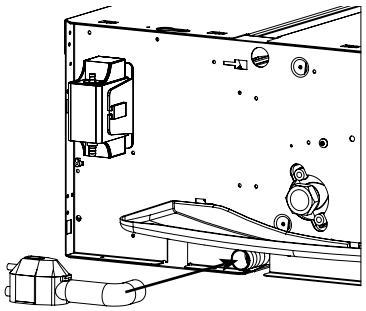

4

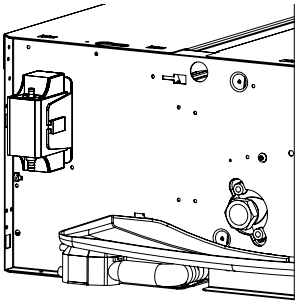

5

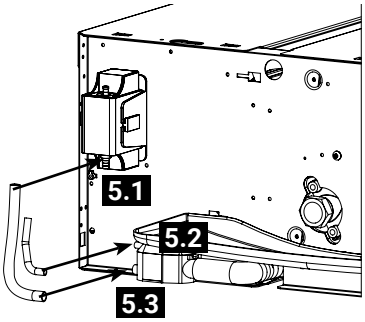

6

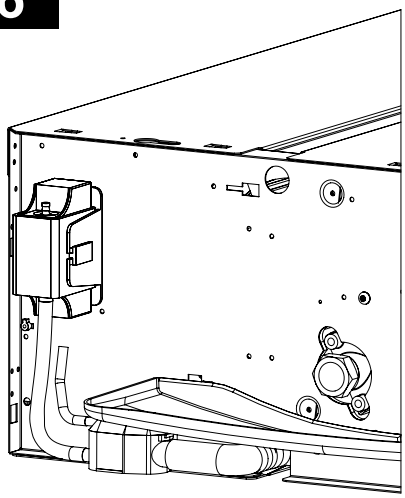

POMPA SCARICO CONDENSA - CONDENSATE DRAIN PUMP - POMPE D'ÉVACUATION DU CONDENSAT - PUMPE KONDNSATABLAUF - BOMBA DE DESCARGA CONDENSACIÓN - BOMBA DE DRENAGEM DE CONDENSADOS

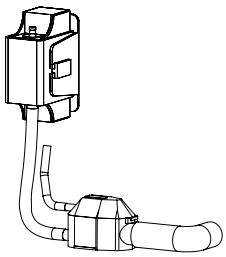

Mod. 10 - 90

Tensione di funzionamento - *Main supply*	~220-240 V / 50-60 Hz / 19 W
Portata massima - *Max flow rate*	10 l/h
Aspirazione massima - *Max suction head*	2 m
Prevalenza massima - *Max. discharge head*	6 m
Grado di protezione - *Degree of protection*	IP64
Contatto allarme - *Alarm contact*	NA-NC 5 A resistive
Protezione termica (surriscaldamento) - *Thermal protection (overheat)*	YES
Dimensioni blocco pompa - *Pump dimensions*	85 x 28 x 48 mm
Dimensioni detenzione - Detection unit dimensions	78 x 38 x 37 mm

ITA

ACCESSORI

ENG

ACCESSORIES

A-M

COPPIA ZOCCOLI ABS - *ABS FEET*

1

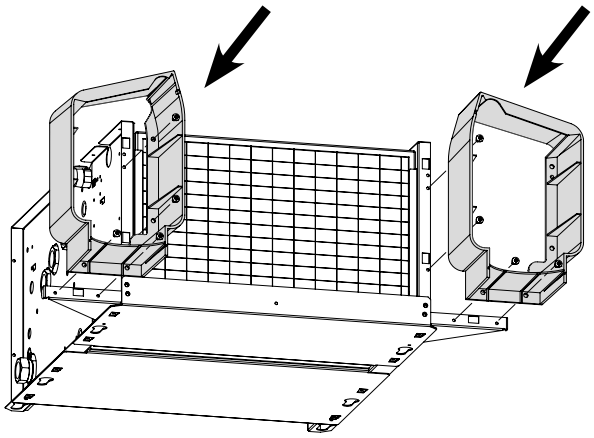

nr. 8 x (3,9X9,5 UNI6954)

2

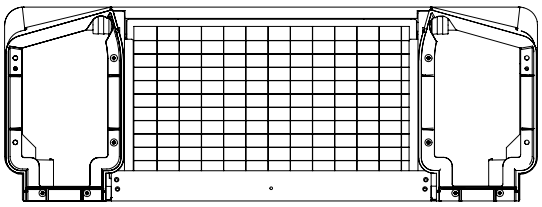

3

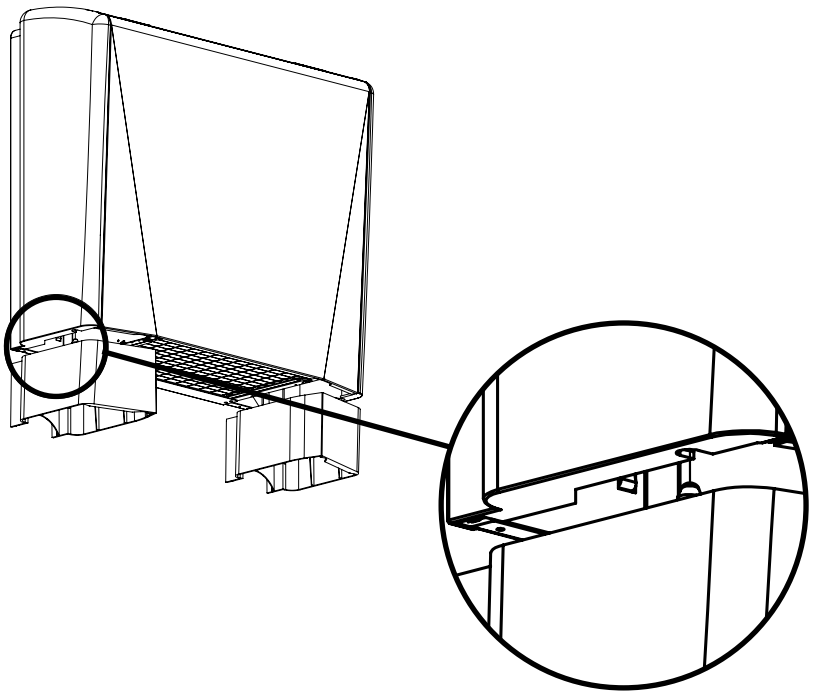

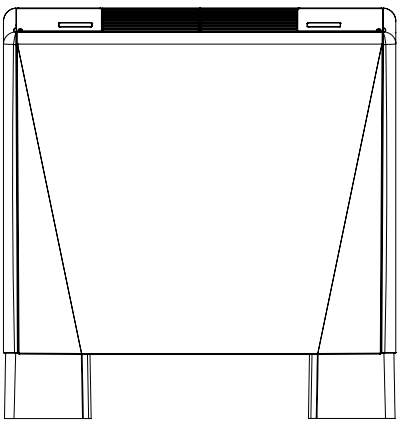

V-M

COPPIA ZOCCOLI PREVERNICIATI - *PAIR OF PRE-PAINTED FEETS*

1

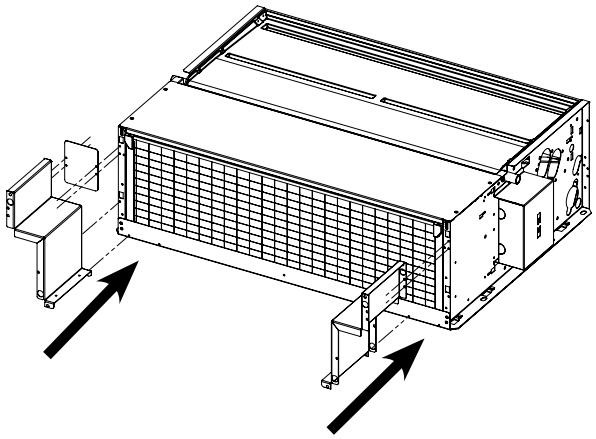

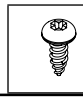

nr. 9 x (3,9X9,5 UNI6954)

2

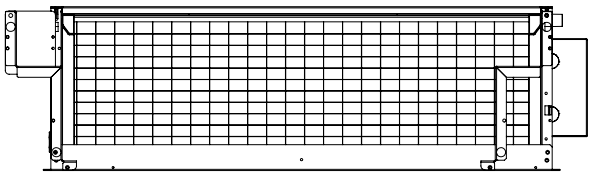

3

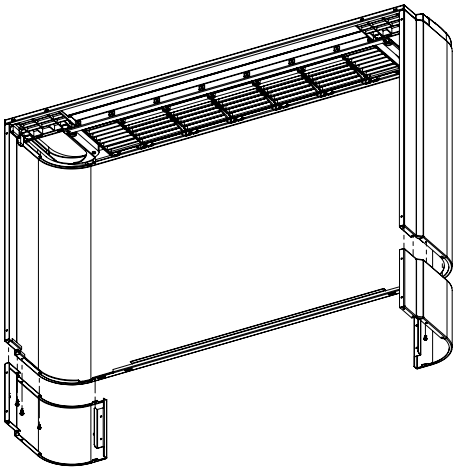

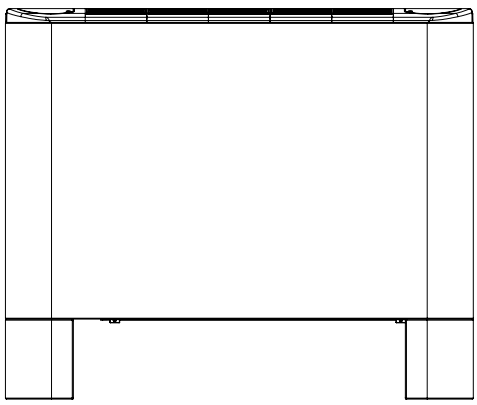

nr. 8 x (3,5X6,5 UNI7981C)

ITA

ACCESSORI

ENG

ACCESSORIES

I - IF

COPPIA ZOCCOLI DA INCASSO - *RECESSED FEET*

1

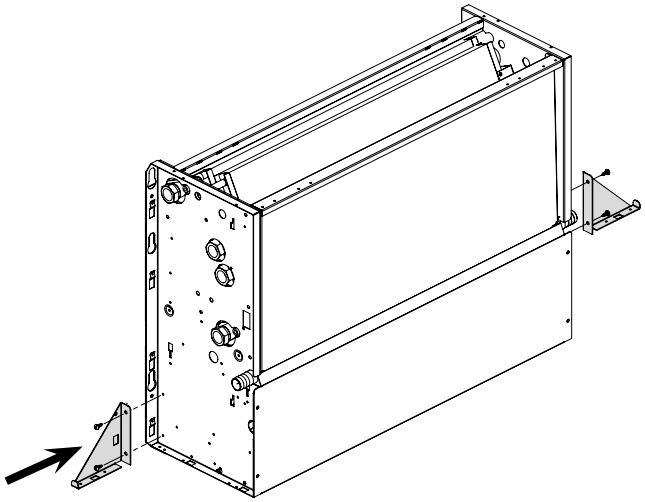

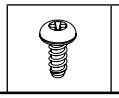

nr. 4 x (3,9x9,5 UNI6954)

2

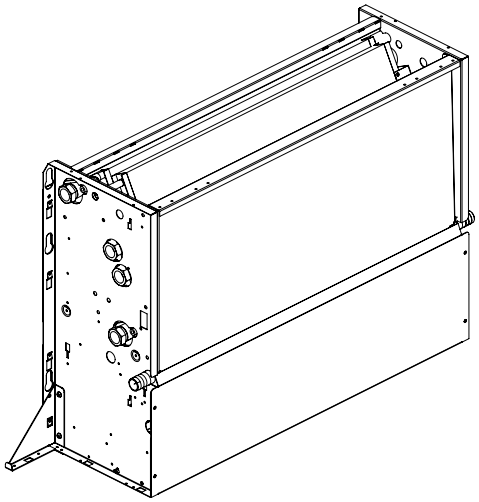

3

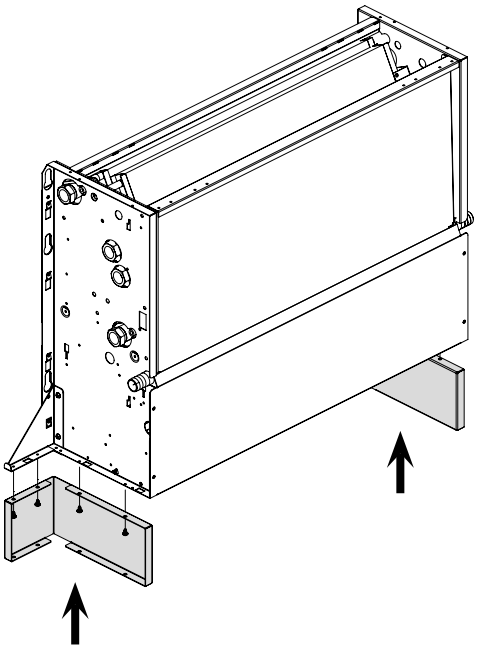

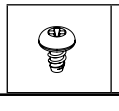

nr. 8 x (3,9x6,5 UNI6954)

4

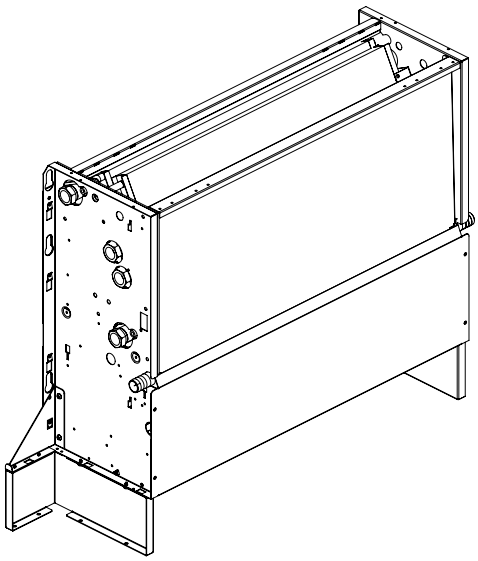

I
PLENUM DI MANDATA - *SUPPLY PLENUM*

1

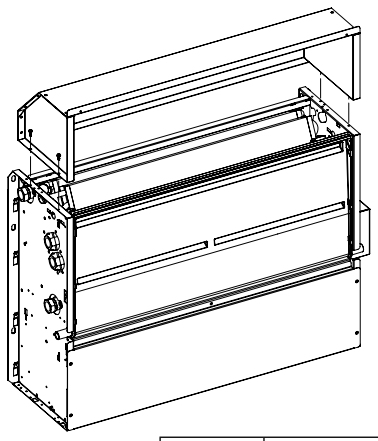

nr. 4 x (3,9X9,5 UNI6954)

1

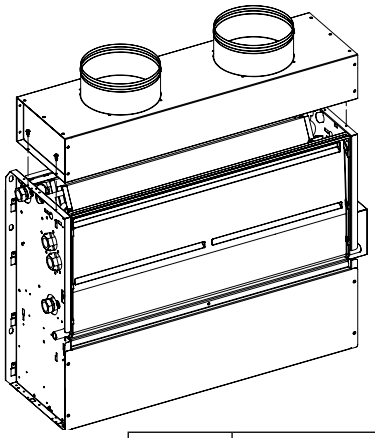

nr. 4 x (3,9X9,5 UNI6954)

I - IF
PLENUM DI RIPRESA - *INTAKE PLENUM*

1

1.1 (FILTER)

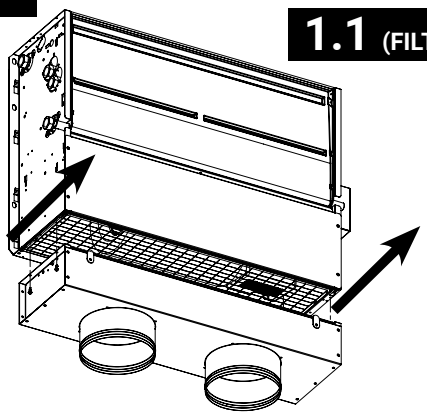

1.2

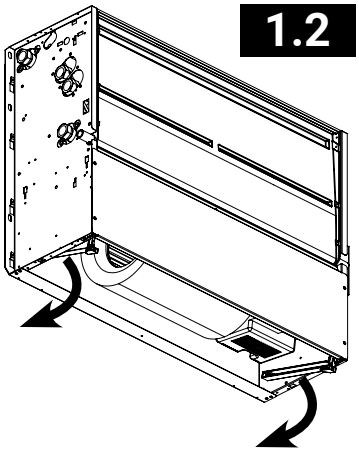

1.3

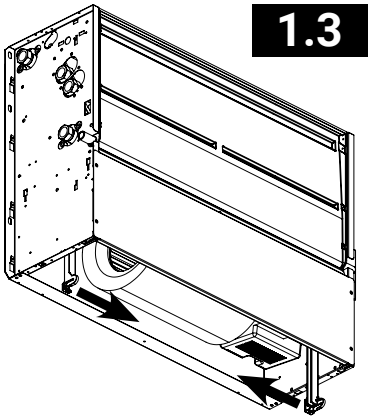

1

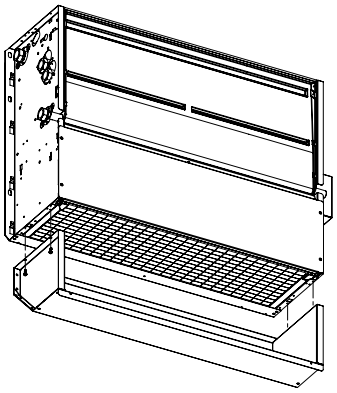

nr. 4 x (3,9X9,5 UNI6954)

1.4

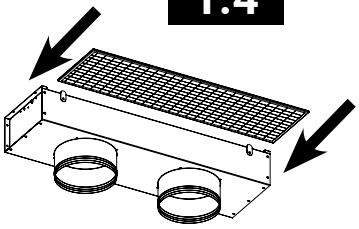

1.5

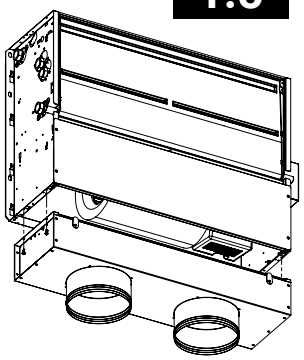

nr. 4 x (3,9X9,5 UNI6954)

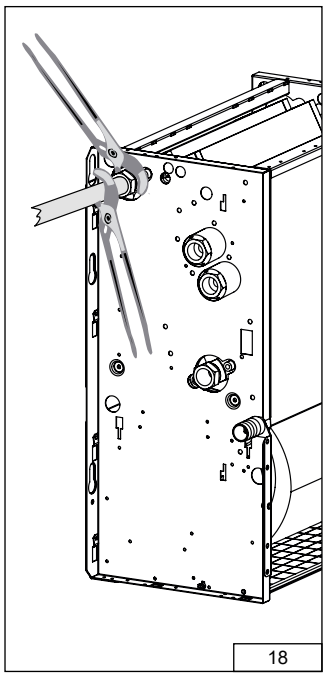

18

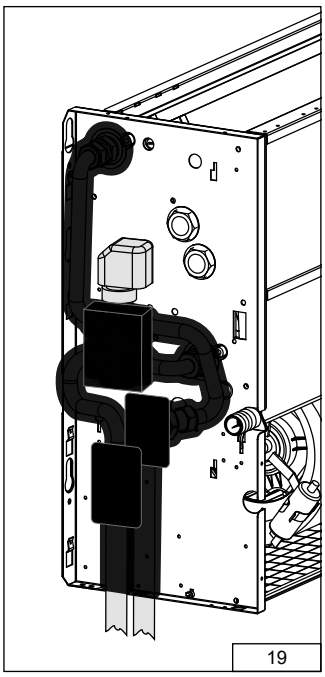

19

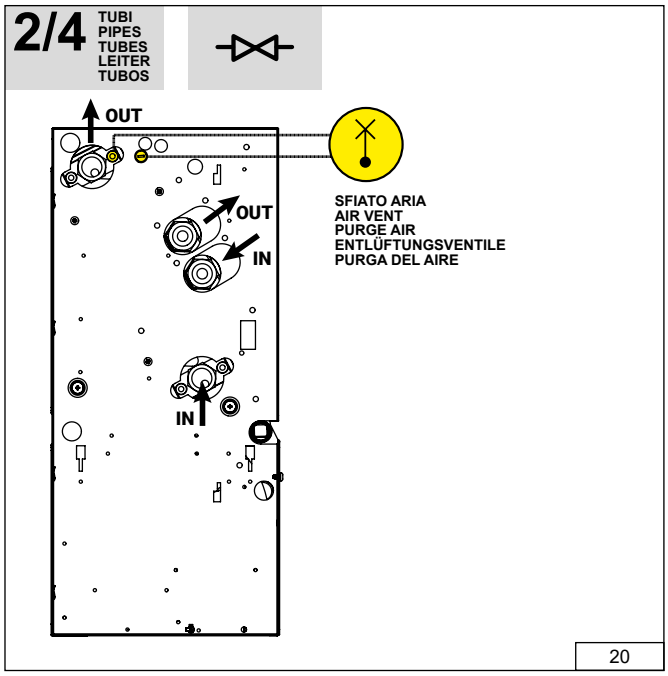

20

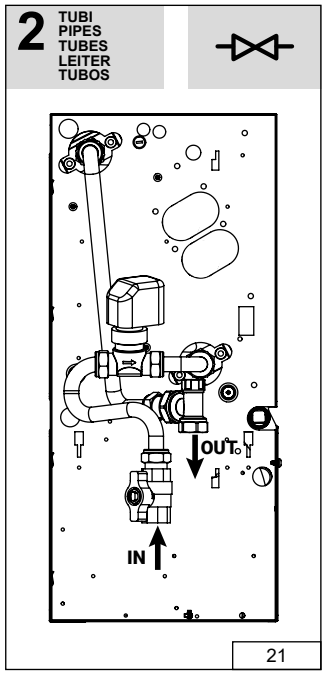

21

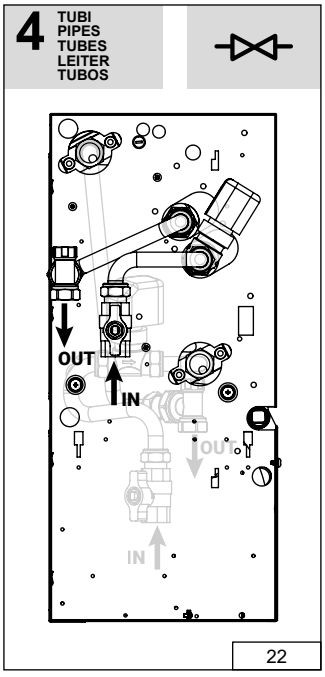

22

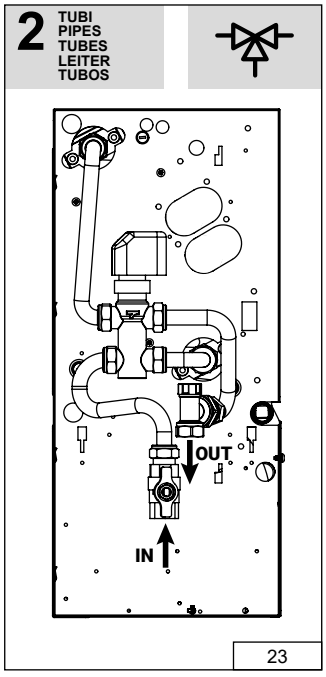

23

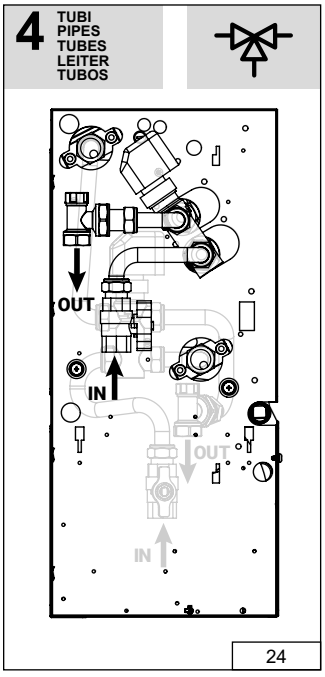

24

ITA

ALLACCIAMENTI IDRAULICI

COLLEGAMENTO ALLA LINEA PRINCIPALE

ATTENZIONE!
Usare sempre chiave e controchiave per l'allacciamento della batteria alle tubazioni.
Se presente l'elettrovalvola, isolare adeguatamente il corpo valvola con materiale coibentato.

Allacciare le tubazioni di ingresso ed uscita acqua rispettando quanto indicato sul fianco dell'apparecchio. Isolare correttamente le tubazioni dell'acqua di alimentazione per evitare gocciolamenti durante il funzionamento in raffreddamento. Sul tubo di mandata dell'acqua deve essere inserita una valvola di intercettazione e sul tubo di uscita un detentore.
Anche il corpo valvola e detentore devono essere correttamente isolati per evitare gocciolamenti.
Il corretto isolamento è a cura dell'installatore. Il produttore non si assume alcuna responsabilità in merito alla corretta esecuzione della coibentazione.

Coppia di serraggio valvolina 2,5Nm.

NOTA BENE: garantire un'adeguata portata acqua.
Si consiglia di installare sempre l'elettrovalvola.
Nella funzione di riscaldamento l'elettrovalvola riduce i consumi perchè a temperatura raggiunta viene bloccata la circolazione d'acqua evitando di sprecare energia termica (il prodotto continuerebbe a riscaldare come un termosifone, anche a motore fermo).
Nella funzione di raffreddamento l'elettrovalvola, bloccando la circolazione d'acqua quando la temperatura viene raggiunta, evita che lo scambiatore interno continui a condensare acqua con possibilità di gocciolamento indesiderato.
Inoltre riduce il funzionamento del fan coil contribuendo al risparmio energetico.

ENG

WATER CONNECTIONS

CONNECTION TO THE WATER MAINS

CAUTION!
Always use a wrench and nose key for connection of the coil to the pipe.
If the solenoid valve is installed, suitably insulate the valve body with insulating material.

Connect the water inlet and outlet pipes, observing the indications given on the side of the appliance. Correctly insulate the water supply pipes to prevent dripping during the cooling mode of operation. An shutoff valve should be inserted on the water supply pipe and balancing valve on the outlet pipe.
The valve body and balancing valve should also be properly insulated to prevent dripping.
It is the installer's responsibility to insulate properly and the manufacturer cannot be held liable for any insulation work.

Valve tightening torque 2.5 Nm.

NOTE: it is always advisable to install the solenoid valve.
In the heating mode of operation the solenoid valve reduces consumption because upon reaching the set temperature the circulation of water is stopped to avoid wasting energy (the product would otherwise continue to heat like a radiator, even with the motor at a standstill).
In the cooling mode of operation the solenoid valve stops the circulation of water when the set temperature is reached, this stopiing the internal exchanger from continuing to condense water with possible undersirable dripping.
It also reduces fan coil operation with consequent energy saving.

FRA

RACCORDEMENTS HYDRAULIQUES

RACCORDEMENT À LA LIGNE PRINCIPALE

ATTENTION!
Toujours utiliser une clé et une contre-clé de serrage pour le raccordement de la batterie aux tuyaux. En cas de présence d'une électrovanne, isoler correctement le corps de la vanne à l'aide de matériau isolant.

Raccorder les tuyaux d'entrée et de sortie de l'eau en respectant les indications reportées sur le côté de l'appareil. Isoler correctement les tuyaux d'alimentation en eau afin d'éviter toute formation de gouttes durant le fonctionnement en mode refroidissement. Une vanne d'interception doit être insérée sur le tube d'alimentation en eau, et un détendeur doit être installé sur le tube de sortie. Le corps de la vanne et le détendeur doivent également être correctement isolés pour éviter la formation de gouttes.
L'isolation correcte de ces éléments est à la charge de l'installateur. Le fabricant décline toute responsabilité concernant l'exécution correcte des opérations d'isolation.

Couple de serrage soupape 2,5 Nm.

NOTA BENE: il est nécessaire de garantir un débit de haut adapté.
Il est toujours recommandé d'installer une électrovanne. Durant le fonctionnement en mode chauffage, l'électrovanne permet de réduire les consommations car elle bloque la circulation de l'eau dès que la température désirée est atteinte, en évitant ainsi de gaspiller de l'énergie thermique (sans électrovanne, le produit continuerait à chauffer comme un thermosiphon, même après l'arrêt du moteur).
Durant le fonctionnement en mode refroidissement, le blocage de la circulation de l'eau par l'électrovanne lorsque la température désirée est atteinte, permet d'éviter que l'échangeur interne ne continue à condenser de l'eau avec risque de formation de gouttes non désirées. De plus, elle réduit le fonctionnement du ventilo-convecteur en permettant ainsi des économies d'énergie.

DEU

HYDRAULIKANSCHLÜSSE

ANSCHLUSS AN DIE HAUPTLEITUNG

ACHTUNG!
Immer Schlüssel und Gegenschlüssel für den Anschluss der Batterie an die Rohre verwenden.
Falls ein Elektroventil vorhanden ist, den Ventilkörper ausreichend mit Isoliermaterial dämmen.

Die Wassereingangs/ausgangsrohre so anschließen, wie auf der Seite des Geräts angegeben ist. Die Wasserzufuhrleitungen korrekt dämmen, um Tropfenbildung während des Kühlbetriebs zu verhindern. In das Wasserzuflussrohr muss ein Absperrventil und auf das Abflussrohr ein Rücklaufventil eingefügt werden.
Auch die Ventilkörper müssen korrekt isoliert werden, um Tropfen zu vermeiden.
Die korrekte Isolierung obliegt der Verantwortung des Installateurs.
Der Hersteller übernimmt keine Verantwortung für die korrekte Ausführung der Dämmung.

Anzugsmoment des Ventils 2,5 Nm.

HINWEIS: Stellen Sie sicher, dass der Wasserzufluss ausreichend ist.
Es wird empfohlen, immer das Elektroventil zu installieren.
Im Heizbetrieb verringert das Elektroventil den Verbrauch, weil beim Erreichen der Temperatur der Wasserkreislauf gesperrt wird, um zu verhindern, dass Wärmeenergie vergeudet wird (der Gebläsekonvektor heizt weiter wie ein Heizkörper, auch mit ausgeschaltetem Motor).
Indem das Elektroventil den Wasserkreislauf sperrt, wenn die Temperatur erreicht ist, verhindert es im Kühlbetrieb, dass der interne Wärmetauscher weiter Wasser kondensiert und dieses tropfen kann.
Darüber hinaus reduziert es den Betrieb des Gebläsekonvektoren und spart dadurch Strom.

ESP

CONEXIONES HIDRÁULICAS

CONEXIÓN A LA LÍNEA PRINCIPAL

¡ATENCIÓN!
Utilizar siempre llave y contrallave para la conexión de la batería a los tubos.
Si hay electroválvula, aislar adecuadamente el cuerpo de la válvula con material aislante.

Conectar los tubos de entrada y salida del agua siguiendo las indicaciones que se encuentran sobre el lateral del aparato. Aislar correctamente los tubos del agua de alimentación para evitar goteos durante el funcionamiento en refrigeración.
Sobre el tubo de entrada del agua tiene que haber una llave de paso y sobre el tubo de salida un regulador de presión.
El cuerpo de la válvula y el regulador de presión deben estar correctamente aislados para evitar goteos.
El correcto aislamiento es tarea del instalador. El fabricante no asume responsabilidad alguna con respecto a la ejecución del aislamiento.

Par de apriete de la válvula 2,5 Nm

NOTA: garantizar un caudal de agua adecuado.
Se recomienda instalar sin falta la electroválvula.
Durante el funcionamiento en calefacción, la electroválvula limita el consumo: una vez alcanzada la temperatura de calefacción, la circulación de agua se bloquea, evitando el derroche de energía térmica (el producto sigue calentando como un radiador, pero con el motor parado).
Durante el funcionamiento en refrigeración, una vez alcanzada la temperatura de refrigeración, la electroválvula bloquea la circulación de agua, evitando de esta manera que el intercambiador interno siga condensando agua y que caigan gotas. Además, contribuye al ahorro energético al limitar el funcionamiento del fancoil.

POR

LIGAÇÕES HIDRÁULICAS

LIGAÇÃO À LINHA PRINCIPAL

ATENÇÃO!
Utilizar sempre chave e contra-chave para a ligação da bateria às tubagens.
Se estiver presente a válvula solenoide, isolar adequadamente o corpo da válvula com material isolante térmico.

Ligar as tubagens de entrada e saída de água respeitando as indicações presentes na lateral do aparelho. Isolar corretamente as tubagens de alimentação de água para evitar gotejamentos durante o funcionamento em arrefecimento.
Na tubagem de ida da água deve ser instalada uma válvula de corte e na tubagem de retorno um detentor. Também o corpo da válvula e o detentor devem ser devidamente isolados para evitar gotejamentos.
O correto isolamento é da responsabilidade do instalador.
O fabricante não assume qualquer responsabilidade quanto à correta execução da isolação térmica.

Binário de aperto da válvula: 2,5 Nm.

NOTA IMPORTANTE: garantir um caudal de água adequado. Recomenda-se a instalação da válvula solenoide em todos os casos.
Na função de aquecimento, a válvula solenoide reduz os consumos, pois ao atingir a temperatura definida a circulação de água é interrompida, evitando desperdícios de energia térmica (o produto continuaria a aquecer como um radiador, mesmo com o ventilador parado).
Na função de arrefecimento, a válvula solenoide, ao interromper a circulação de água quando a temperatura é atingida, evita que o permutador interno continue a condensar água, com possível gotejamento indesejado. Além disso, reduz o funcionamento do fan coil, contribuindo para a poupança energética.

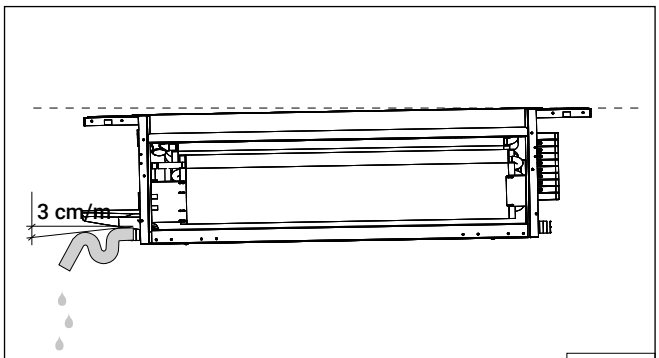

25

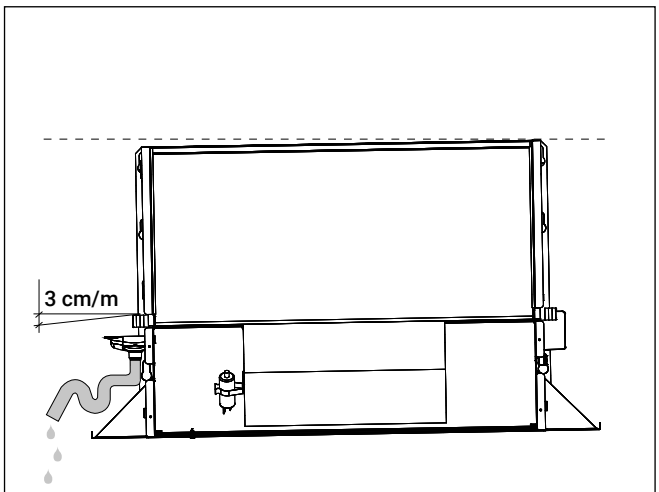

26

ITA

INDICAZIONI PER UN CORRETTO DRENAGGIO DELL'ACQUA DI CONDENSA

La tubazione di scarico condensa deve avere una inclinazione verso il basso max. 3 cm/m e non deve presentare tratti ascendenti o strozzature per consentire un regolare deflusso dell'acqua.
È opportuno che lo scarico condensa sia sifonato. Lo scarico condensa andrà collegato ad una rete di scarico pluviale. Non utilizzare scarichi di acque bianche o nere per evitare possibili aspirazioni di odori nel caso di evaporazione dell'acqua contenuta nel sifone.
A fine lavori controllare il regolare deflusso della condensa versando dell'acqua nella bacinella. L'impianto di drenaggio acqua di condensa deve essere eseguito a regola d'arte e deve esserne assicurato il periodico controllo.
Il produttore non risponderà di eventuali danni causati da gocciolamento in assenza di elettrovalvola e periodica manutenzione dell'impianto di drenaggio.

*** Max pressione dell'unità Pmax.**
(vedi figura 19)

Trasformo la pressione da Pa (Pascal) a mm di colonna d'acqua

Pmax =
60Pa =
60/9.81 ≈ 6 mm H_2O

ENG

INSTRUCTIONS FOR CORRECT DRAINAGE OF CONDENSATE

The condensate drain pipe should slope downwards by at least max. 3 cm/m and should not have ascending or throttled section in order to ensure a regular flow of water.
It is advisable for a trap to be fitted. The condensate drain pipe should be connected to a rainwater drainage system. Do not use sewage system to avoid possible odours in the event of evaporation of the water in the trap.
Upon completion of work, check that the condensate flows out properly by pouring water into the tray. The condensate water drainage system should be fabricated
in a workmanlike manner and should be periodically checked.
The manufacturer cannot be held liable for any damage caused by dripping in the absence of a solenoid valve or of periodic maintenance of the drainage system.

*** Max unit pressure P**
(see figure 19)

Conversion of pressure from Pa (Pascal) to mm of water column

Pmax =
60Pa =
60/9.81 ≈ 6 mm H_2O

SIPHON

SIFONE PER UNITÀ VERTICALE - ***SIPHON FOR VERTICAL UNIT***

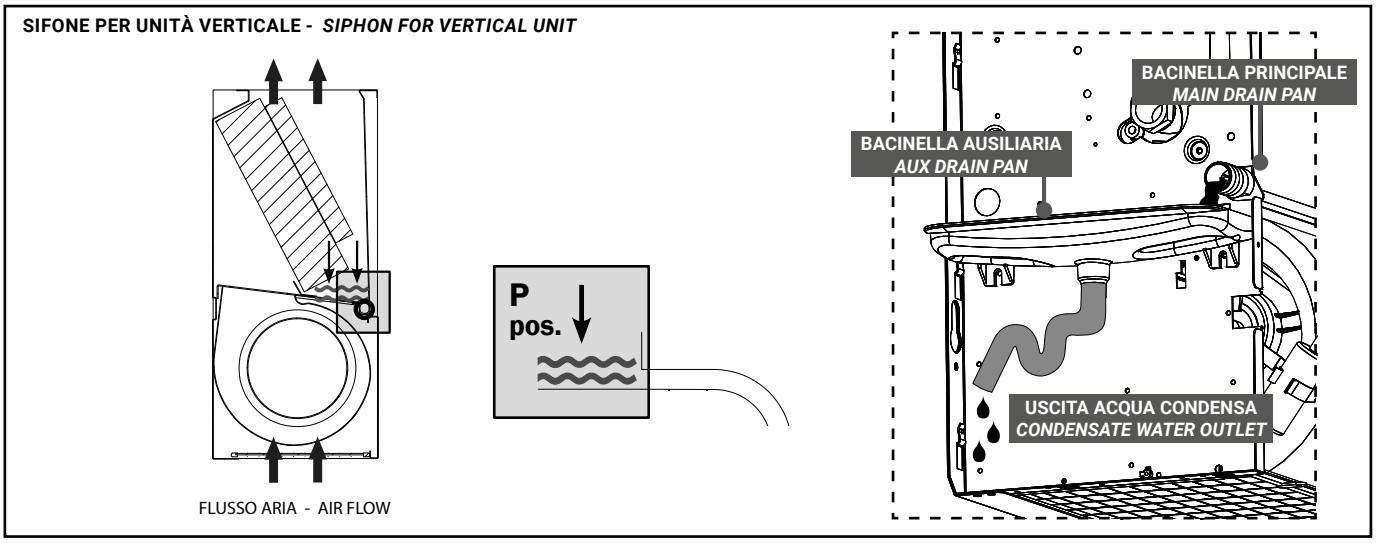

SIFONE PER UNITÀ ORIZZONTALE - ***SIPHON FOR HORIZONTAL UNIT***

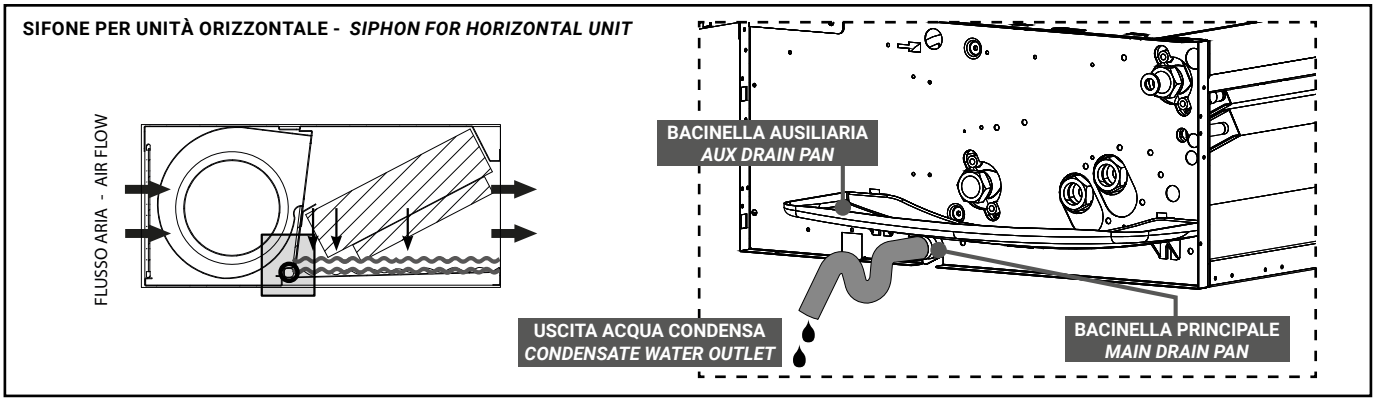

FRA

INDICATIONS POUR LE DRAINAGE CORRECTE DE L'EAU DE CONDENSATION

Le tuyau d'évacuation du condensat doit présenter une inclinaison vers le bas d'au max. 3 cm/m, et être dépourvu de portions ascendantes ou de goulets d'étranglement, afin de permettre une évacuation correcte de l'eau.
Il est recommandé que l'évacuation du condensat soit siphonnée. L'évacuation du condensat devra être raccordée à un réseau d'évacuation des eaux de pluie. Ne pas utiliser les évacuations des eaux pluviales ou des eaux usées, afin d'éviter les éventuelles aspirations d'odeurs en cas d'évaporation de l'eau contenue dans le siphon.
À la fin des travaux, contrôler l'évacuation correcte du condensat en versant de l'eau dans le bac. L'installation de drainage de l'eau de condensat doit être réalisée dans les règles de l'art et doit être contrôlée périodiquement.
Le fabricant ne pourra en aucun cas être tenu pour responsable des éventuels dommages provoqués par la formation de gouttes, en l'absence d'une électrovanne et d'un entretien périodique de l'installation de drainage.

*** Pression maximale de l'unité P**
(voir figure 19)

Je transforme la pression de Pa (Pascal) à mm de colonne d'eau

Pmax =
60Pa =
60/9.81 ≈ 6 mm H_2O

DEU

HINWEISE FÜR EINE KORREKTE ABLEITUNG DES KONDENSWASSERS

Die Rohre für die Kondensatableitung muss ein Gefälle von mindestens max. 3 cm/m haben und darf keine ansteigenden Abschnitte oder Quetschungen aufweisen, damit das Wasser abfließen kann.
Es wird empfohlen, den Abfluss mit einem Siphon zu versehen. Der Kondensatablauf wird an die Regenwasserableitung angeschlossen.
Nicht an die Kanalisationzuleitung anschließen, um das Aufsteigen von schlechten Gerüchen zu vermeiden, falls das Wasser im Siphon verdunstet.
Nach Abschluss der Arbeiten den korrekten Ablauf des Kondensats überprüfen, indem Wasser in die Wanne gegossen wird. Die Anlage für die Kondensatableitung muss vorschriftsgemäß ausgeführt und in den vorgeschriebenen Intervallen kontrolliert werden.
Der Hersteller übernimmt keine Verantwortung für eventuelle Schäden durch Tropfwasser, falls kein Elektroventil vorhanden ist und die Ableitungsanlage nicht regelmäßig gewartet wird.

*** Maximaler Druck der Einheit P**
(siehe Abbildung 19)

Umwandlung des Drucks von Pa (Pascal) in mm Wassersäule

Pmax =
60Pa =
60/9.81 ≈ 6 mm H_2O

ESP

INDICACIONES PARA EL CORRECTO DRENAJE DEL AGUA CONDENSADA

El tubo de descarga de la condensación debe tener una inclinación hacia abajo de al menos máx. 3 cm / m y no debe presentar tramos ascendentes o estrangulamientos, para permitir el flujo regular del agua.
Es conveniente instalar un sifón en el tubo de descarga de la condensación. El tubo de descarga de la condensación se debe conectar a una red de descarga pluvial. No utilizar desagües de aguas blancas o negras, ya que podrían pasar olores en caso de evaporación del agua contenida en el sifón.
Al terminar el trabajo, controlar el flujo regular de la condensación vertiendo agua en la cubeta. El sistema de drenaje del agua de condensación debe estar realizado según las reglas del arte y debe someterse a control periódicamente.
El fabricante no se hace responsable ante daños causados por goteo en ausencia de electroválvula y mantenimiento periódico del sistema de drenaje.

*** Presión máxima de la unidad P**
(ver figura 19)

Transformar la presión de Pa (Pascal) a mm de columna de agua

Pmax =
60Pa =
60/9.81 ≈ 6 mm H_2O

POR

INDICAÇÕES PARA UMA CORRETA DRENAGEM DA ÁGUA DE CONDENSAÇÃO

A tubagem de drenagem da condensação deve ter uma inclinação descendente de máx. 3 cm/m e não deve apresentar trechos ascendentes nem estrangulamentos, de modo a permitir um escoamento regular da água.
É recomendável que o dreno de condensados seja sifonado. O dreno de condensados deve ser ligado a uma rede de drenagem pluvial.
Não utilizar drenos de águas pluviais internas (águas brancas) nem de esgotos (águas negras), para evitar possíveis aspirações de odores em caso de evaporação da água presente no sifão.
No final dos trabalhos, verificar o correto escoamento da condensação, vertendo água na bandeja de recolha.
O sistema de drenagem da água de condensação deve ser executado de acordo com as boas práticas de instalação e deve ser garantida a sua verificação periódica.
O fabricante não se responsabiliza por eventuais danos causados por gotejamento na ausência de válvula solenoide e de manutenção periódica do sistema de drenagem.

*** Pressão máxima da unidade P**
(ver figura 19)

Conversão da pressão de Pa (Pascal) para mm de coluna de água

Pmax =
60 Pa =
60 / 9,81 ≈ 6 mm c.a. (H_2O)

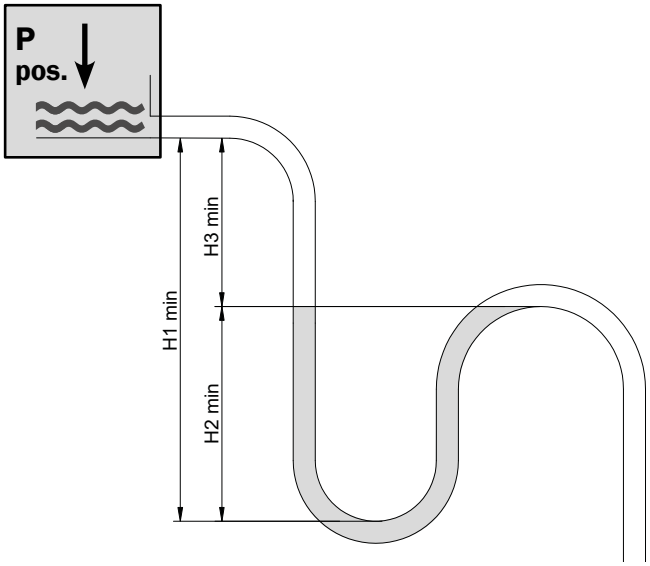

H3 min = Pmax + Pmax x 25%
= 6 + (6x25:100)
= 6 + 1,5
= 7,5 mm ≈ 8 mm

H2 min = H3:2
= 8:2
= 4 mm

H1 min = H2 + H3 = 1,5 * H3
= 4+8 = 12 mm
= 1,5 x 8
= 12 mm

*** Max pressione dell'unità Pmax. in mm H_2O - Max unit pressure P mm H_2O - Pression maximale de l'unité P mm H_2O - Maximaler Druck der Einheit P mm H_2O - Presión máxima de la unidad P mm H_2O -**

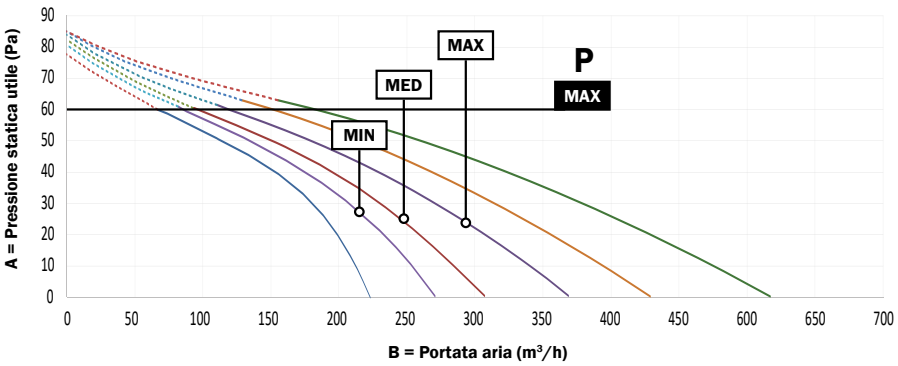

MAX P
Max pressione dell'unità
Max unit pressure
Pression maximale de l'unité
Maximaler Druck der Einheit
Presión máxima de la unidad

A (Pa)
Pressione statica utile
Effective static pressure
Pression statique utile
Externer statischer Druck
Presión estática útil

B (m³/h)
Portata aria
Air flow rate
Débit d'air
Luftstrom
Caudal de aire

ITA

ATTENZIONE: GLI SCHEMI ELETTRICI RIPORTATI IN QUESTO DOCUMENTO SONO INDICATIVI POICHÉ SI RIFERISCONO ALLE SOLE UNITÀ STANDARD E POTREBBERO ESSERE SOGGETTI A VARIAZIONI IN BASE ALLA TIPOLOGIA DI ACCESSORI ABBINATI ALL'UNITÀ.
PER TALE MOTIVO SI PREGA SEMPRE DI FARE RIFERIMENTO ALLO SCHEMA ELETTRICO FORNITO A CORREDO DELL'UNITÀ.

ENG

WARNING: THE WIRING DIAGRAMS SHOWN IN THIS DOCUMENT ARE INDICATIVE AS THEY REFER TO STANDARD UNITS ONLY AND MAY BE SLIGHTLY DIFFERENT DEPENDING FROM THE TYPE OF ACCESSORIES MATCHED TO THE UNIT.
FOR THIS REASON, PLEASE, ALWAYS REFER TO THE WIRING DIAGRAM SUPPLIED WITH THE UNIT.

FRA

ATTENTION: LES DIAGRAMMES DE CÂBLAGE FIGURANT DANS CE DOCUMENT SONT INDICATIFS EN CE QU'ILS SE RÉFÉRENT UNIQUEMENT AUX UNITÉS STANDARD ET PEUVENT ÊTRE LÉGÈREMENT DIFFÉRENTS SELON LE TYPE D'ACCESSOIRES APPARENT À L'UNITÉ.
POUR CETTE RAISON, VEUILLEZ VOUS REFERER AU SCHEMA DE CABLAGE FOURNI AVEC L'APPAREIL.

DEU

WAARSCHUWING: DE BEDRADINGSTABI- GEN DIE IN DIT DOCUMENT WORDEN GETOOND, ZIJN INDICATIEF OMDAT ZE ALLEEN BETREKKING HEBBEN OP STANDAARD UNITS EN KUNNEN LICHT VERSCHILLEND ZIJN AFHANKELIJK VAN HET TYPE ACCESSOIRES DAT AAN DE UNIT IS GECOMBINEERD.
RAADPLEEG VOOR DEZE REDEN ALTIJD ALTIJD HET BEDRADINGSSCHEMA DAT BIJ DE UNIT IS GELEVERD.

ESP

ADVERTENCIA: LOS DIAGRAMAS DE CABLEADO QUE SE MUESTRAN EN ESTE DOCUMENTO SON INDICATIVOS COMO SE REFIEREN ÚNICAMENTE A LAS UNIDADES Y PUEDEN SER LIGERAMENTE DIFERENTES DEPENDIENDO DEL TIPO DE ACCESORIOS ADAPTADOS A LA UNIDAD.
POR ESTA RAZÓN, POR FAVOR, SIEMPRE CONSULTE EL DIAGRAMA DE CABLEADO SUMINISTRADO CON LA UNIDAD.

POR

ATENÇÃO: OS ESQUEMAS ELÉTRICOS APRESENTADOS NESTE DOCUMENTO SÃO MERAMENTE INDICATIVOS, UMA VEZ QUE SE REFEREM APENAS ÀS UNIDADES STANDARD E PODEM ESTAR SUJEITOS A VARIAÇÕES EM FUNÇÃO DO TIPO DE ACESSÓRIOS ASSOCIADOS À UNIDADE.
POR ESTE MOTIVO, SOLICITA-SE QUE SEJA SEMPRE CONSULTADO O ESQUEMA ELÉTRICO FORNECIDO JUNTAMENTE COM A UNIDADE.

ITA

COLLEGAMENTI ELETTRICI

AVVERTENZE!
Prima di effettuare le connessioni elettriche, assicurarsi che la linea di alimentazione sia priva di tensione, controllando che l'interruttore generale sia in posizione OFF (spento). I collegamenti elettrici devono essere eseguiti solo da personale qualificato ed abilitato alla professione.
Verificare che la rete sia monofase 230Vca/1/50-60Hz (± 10%).
Il funzionamento dell'apparecchio con tensioni non comprese nei limiti suddetti ne compromette il funzionamento e fa decadere la garanzia. La linea di alimentazione dei fan coil deve essere dotata almeno di interruttore sezionatore conforme alla norma Europea EN60947-3.
Assicurarsi che l'impianto elettrico sia in grado di erogare oltre alla corrente di esercizio richiesta dall'apparecchio anche la corrente necessaria per alimentare elettrodomestici ed apparecchi già in uso. Tenere presente che modifiche elettriche, meccaniche e manomissioni fanno decadere la garanzia. L'unità è predisposta per essere collegata direttamente all'impianto elettrico fisso dell'edificio, quindi tutti i cavi (alimentazione e collegamento ai dispositivi di controllo o altro) devono passare all'interno di una canalina o tubazione che arrivi fin dentro all'unità.
Il cavo contenente i fili deve essere sguainato per la minima lunghezza tale da consentire il collegamento dei fili in morsettiera e comunque non superiore a 5 cm.
I cavi devono avere una lunghezza sufficiente, evitando che rimangano in trazione, che si creino strozzature o compressioni su parti metalliche. I cavi di alimentazione dovranno avere una lunghezza tale che nel caso di trazione accidentale i conduttori attivi si tendano prima del conduttore di messa a terra. Collegare il cavo di messa a terra al relativo morsetto contrassegnato dal simbolo ⏚.
Verificare il collegamento della messa a terra. Osservare le norme di sicurezza vigenti nella nazione di installazione.

Le viti dei morsetti devono essere separate con una forza sufficiente a garantire un buon contatto elettrico, ma non eccessiva da danneggiare il filo o il morsetto.

Dopo aver effettuato i collegamenti elettrici, prima di alimentare l'unità, rimontare tutti i componenti (mobile incluso) che sono stati smontati per accedere alla morsettiera.

L'elettronica dei motori ECM è dotata di filtri anti-disturbo, che comportano una corrente di dispersione verso terra. Tale corrente è inferiore a 3,5mA in conformità alle normative EN 60335. Durante la progettazione della linea di alimentazione e dei dispositivi di protezione (interruttore differenziale) si raccomanda di considerare 3,5mA di corrente di dispersione come valore di riferimento per ciascun ventilconvettore.

ENG

ELECTRICAL CONNECTIONS

WARNINGS!
Before carrying out any electrical connections, make sure that the power supply line is de-energized by checking that the main isolating switch is in the OFF position. Electrical connections must be performed only by qualified and authorized personnel.
Verify that the power supply is single-phase 230 V AC / 1 / 50–60 Hz (±10%).
Operation of the unit with voltages outside the above limits may impair performance and will void the warranty.
The fan coil unit power supply line must be equipped with at least a disconnecting switch (isolator) compliant with European Standard EN 60947-3.
Ensure that the electrical system can supply, in addition to the unit's rated operating current, the current required by other appliances and equipment already in use. Please note that any electrical or mechanical modifications or tampering will void the warranty.
The unit is designed to be directly connected to the building's fixed electrical installation; therefore, all cables (power supply and connections to control devices or other accessories) must be routed inside a conduit or trunking that enters directly into the unit.
The outer sheath of the cable must be stripped only for the minimum length required to allow connection to the terminal block and in any case not more than 5 cm.
Cables must be of sufficient length to avoid tensile stress, kinking, or compression against metal parts. Power supply cables must be long enough so that, in the event of accidental pulling, the live conductors are strained before the protective earth conductor. Connect the earth (ground) conductor to the terminal marked with the appropriate symbol ⏚.
Check the effectiveness of the earthing (grounding) connection. Observe all safety regulations in force in the country of installation.

Terminal screws must be tightened with sufficient force to ensure good electrical contact, but not so tight as to damage the conductor or the terminal.

After completing the electrical connections, and before energizing the unit, refit all components (including the cabinet) that were removed to access the terminal block.

The electronics of the ECM motors are equipped with interference suppression filters, which generate an earth leakage current. This current is less than 3.5 mA in compliance with EN 60335 standards.
When designing the power supply line and the protection devices (residual current device – RCD), it is recommended to consider 3.5 mA of leakage current as the reference value for each fan coil unit.

FRA

BRANCHEMENTS ÉLECTRIQUES

AVERTISSEMENTS !
Avant d'effectuer tout raccordement électrique, s'assurer que la ligne d'alimentation est hors tension en vérifiant que l'interrupteur général est en position OFF (arrêt). Les raccordements électriques doivent être réalisés exclusivement par du personnel qualifié et habilité. Vérifier que l'alimentation électrique est monophasée 230 V~ / 1 / 50–60 Hz (±10 %).
Le fonctionnement de l'appareil avec des tensions hors de ces limites peut compromettre son bon fonctionnement et entraîne l'annulation de la garantie.
La ligne d'alimentation du ventilo-convecteur doit être équipée au minimum d'un interrupteur-sectionneur conforme à la norme européenne EN 60947-3.
S'assurer que l'installation électrique est capable de fournir, en plus du courant nominal requis par l'appareil, le courant nécessaire à l'alimentation des autres équipements et appareils déjà en service. Toute modification électrique ou mécanique, ainsi que toute altération non autorisée, entraîne l'annulation de la garantie.
L'unité est prévue pour être raccordée directement à l'installation électrique fixe du bâtiment ; par conséquent, tous les câbles (alimentation et connexions vers dispositifs de commande ou autres) doivent être acheminés à l'intérieur d'une goulotte ou d'un conduit pénétrant directement dans l'unité.
La gaine du câble doit être dénudée uniquement sur la longueur minimale nécessaire au raccordement sur le bornier et en tout état de cause ne pas dépasser 5 cm.
Les câbles doivent avoir une longueur suffisante afin d'éviter toute traction, pincement ou écrasement contre des parties métalliques. Les câbles d'alimentation doivent être dimensionnés de manière à ce qu'en cas de traction accidentelle, les conducteurs actifs soient sollicités avant le conducteur de protection (terre). Raccorder le conducteur de terre à la borne repérée par le symbole ⏚ correspondant.
Vérifier la continuité de la mise à la terre. Respecter les normes de sécurité en vigueur dans le pays d'installation.

Les vis des bornes doivent être serrées avec une force suffisante pour garantir un bon contact électrique, sans toutefois endommager le conducteur ou la borne.

Après avoir effectué les raccordements électriques, avant de mettre l'unité sous tension, remonter tous les composants (carrosserie comprise) démontés pour accéder au bornier.

L'électronique des moteurs ECM est équipée de filtres antiparasites, générant un courant de fuite à la terre.
Ce courant est inférieur à 3,5 mA conformément aux normes EN 60335.
Lors de la conception de la ligne d'alimentation et des dispositifs de protection (interrupteur différentiel), il est recommandé de considérer 3,5 mA de courant de fuite comme valeur de référence pour chaque ventilo-convecteur.

DEU

ELEKTROANSCHLÜSSE

WARNHINWEISE!
Vor der Durchführung elektrischer Anschlüsse sicherstellen, dass die Stromversorgung spannungsfrei ist, indem überprüft wird, ob der Hauptschalter auf OFF (Aus) steht.
Elektrische Anschlüsse dürfen ausschließlich von qualifiziertem und autorisiertem Fachpersonal durchgeführt werden.
Prüfen, dass die Netzversorgung einphasig 230 V~ / 1 / 50–60 Hz (±10 %) beträgt.
Der Betrieb des Geräts mit Spannungen außerhalb dieser Grenzwerte kann die Funktion beeinträchtigen und führt zum Erlöschen der Garantie.
Die Stromversorgungsleitung des Gebläsekonvektors muss mindestens mit einem Lasttrennschalter ausgestattet sein, der der europäischen Norm EN 60947-3 entspricht.
Sicherstellen, dass die elektrische Anlage neben dem vom Gerät benötigten Betriebsstrom auch den Strom für weitere bereits angeschlossene Geräte liefern kann.
Elektrische oder mechanische Änderungen sowie Manipulationen führen zum Erlöschen der Garantie.
Das Gerät ist für den direkten Anschluss an die feste Elektroinstallation des Gebäudes vorgesehen; daher müssen alle Kabel (Versorgung und Anschlüsse an Regel- oder Steuergeräte) innerhalb eines Kabelkanals oder Schutzrohres geführt werden, das direkt in das Gerät eintritt.
Der Kabelmantel darf nur auf die für den Anschluss an der Klemmenleiste notwendige Mindestlänge abisoliert werden und darf 5 cm nicht überschreiten.
Die Kabel müssen eine ausreichende Länge aufweisen, um Zugbeanspruchung, Quetschungen oder Druckstellen an Metallteilen zu vermeiden. Die Versorgungskabel müssen so bemessen sein, dass bei versehentlicher Zugbelastung zuerst die aktiven Leiter und erst danach der Schutzleiter belastet wird. Den Schutzleiter an die mit dem entsprechenden Symbol ⏚ gekennzeichnete Klemme anschließen.
Die ordnungsgemäße Erdung überprüfen. Die im Installationsland geltenden Sicherheitsvorschriften beachten.
Die Klemmschrauben müssen mit ausreichendem Drehmoment angezogen werden, um einen guten elektrischen Kontakt sicherzustellen, jedoch nicht so stark, dass Leiter oder Klemme beschädigt werden.

Nach Abschluss der elektrischen Anschlüsse und vor dem Einschalten des Geräts alle demontierten Komponenten (einschließlich Gehäuse) wieder montieren, die für den Zugang zur Klemmenleiste entfernt wurden.

Die Elektronik der ECM-Motoren ist mit Entstörfiltern ausgestattet, die einen Ableitstrom gegen Erde verursachen.
Dieser Strom liegt gemäß der Norm EN 60335 unter 3,5 mA.
Bei der Auslegung der Stromversorgung und der Schutzgeräte (Fehlerstrom-Schutzschalter – RCD) wird empfohlen, einen Ableitstrom von 3,5 mA als Referenzwert für jedes Gebläsekonvektorgerät zu berücksichtigen.

ESP

CONEXIONES ELÉCTRICAS

ADVERTENCIAS!
Antes de realizar cualquier conexión eléctrica, asegúrese de que la línea de alimentación esté sin tensión, comprobando que el interruptor general se encuentre en posición OFF (apagado). Las conexiones eléctricas deben ser realizadas únicamente por personal cualificado y autorizado.
Verifique que la red de alimentación sea monofásica 230 V~ / 1 / 50–60 Hz (±10 %).
El funcionamiento del equipo con tensiones fuera de estos límites puede comprometer su correcto funcionamiento y anula la garantía.
La línea de alimentación del fan coil debe estar equipada, como mínimo, con un interruptor-seccionador conforme a la norma europea EN 60947-3.
Asegúrese de que la instalación eléctrica sea capaz de suministrar, además de la corriente nominal requerida por el equipo, la corriente necesaria para alimentar otros electrodomésticos y equipos ya en funcionamiento. Cualquier modificación eléctrica o mecánica, así como cualquier manipulación no autorizada, anula la garantía.
La unidad está preparada para conectarse directamente a la instalación eléctrica fija del edificio; por lo tanto, todos los cables (alimentación y conexiones a dispositivos de control u otros accesorios) deben pasar por una canaleta o conducto que llegue directamente al interior de la unidad.
La cubierta exterior del cable debe retirarse únicamente en la longitud mínima necesaria para permitir la conexión a la regleta de bornes y, en cualquier caso, no debe superar los 5 cm.
Los cables deben tener la longitud suficiente para evitar esfuerzos de tracción, estrangulamientos o compresiones contra partes metálicas. Los cables de alimentación deben dimensionarse de forma que, en caso de tracción accidental, los conductores activos se tensen antes que el conductor de protección (tierra). Conectar el conductor de puesta a tierra al borne identificado con el símbolo correspondiente ⏚.
Verificar la correcta conexión a tierra.
Respetar las normas de seguridad vigentes en el país de instalación.
Los tornillos de los bornes deben apretarse con la fuerza suficiente para garantizar un buen contacto eléctrico, sin excederse para no dañar el conductor ni el borne.
Una vez realizadas las conexiones eléctricas y antes de alimentar la unidad, volver a montar todos los componentes (incluida la carcasa) que se hayan desmontado para acceder a la regleta de bornes.

La electrónica de los motores ECM está equipada con filtros antiparasitarios, que generan una corriente de fuga a tierra.
Dicha corriente es inferior a 3,5 mA de conformidad con la normativa EN 60335.
Durante el diseño de la línea de alimentación y de los dispositivos de protección (interruptor diferencial), se recomienda considerar 3,5 mA de corriente de fuga como valor de referencia para cada ventiloconvector.

POR

LIGAÇÕES ELÉTRICAS

ADVERTÊNCIAS!
Antes de efetuar as ligações elétricas, certifique-se de que a linha de alimentação está sem tensão, verificando que o interruptor geral se encontra na posição OFF (desligado).
As ligações elétricas devem ser realizadas apenas por pessoal qualificado e legalmente habilitado para a profissão.
Verifique que a rede é monofásica 230 Vca/1/50–60 Hz (±10%).
O funcionamento do aparelho com tensões fora dos limites acima indicados compromete o seu funcionamento e implica a perda da garantia. A linha de alimentação dos fan coils deve estar equipada, pelo menos, com um interruptor seccionador conforme a norma europeia EN 60947-3.
Certifique-se de que a instalação elétrica é capaz de fornecer, além da corrente de funcionamento requerida pelo aparelho, também a corrente necessária para alimentar os eletrodomésticos e equipamentos já em uso. Tenha em atenção que modificações elétricas, mecânicas ou adulterações implicam a perda da garantia. A unidade está preparada para ser ligada diretamente à instalação elétrica fixa do edifício; portanto, todos os cabos (alimentação e ligação aos dispositivos de controlo ou outros) devem passar no interior de uma calha ou tubagem que chegue até ao interior da unidade.
O cabo que contém os condutores deve ser descarnado apenas pelo comprimento mínimo necessário para permitir a ligação dos fios à régua de bornes e, em qualquer caso, não superior a 5 cm.
Os cabos devem ter comprimento suficiente, evitando que fiquem sob tensão, que se formem estrangulamentos ou compressões sobre partes metálicas. Os cabos de alimentação devem ter um comprimento tal que, em caso de tração acidental, os condutores ativos entrem em tensão antes do condutor de ligação à terra. Ligue o cabo de terra ao respetivo borne identificado com o símbolo ⏚.
Verifique a ligação à terra. Observe as normas de segurança em vigor no país de instalação.

Os parafusos dos bornes devem ser apertados com força suficiente para garantir um bom contacto elétrico, mas não excessiva, de modo a não danificar o fio ou o borne.

Depois de efetuar as ligações elétricas, antes de alimentar a unidade, volte a montar todos os componentes (incluindo o invólucro) que tenham sido removidos para aceder à régua de bornes.

A eletrónica dos motores ECM está equipada com filtros antiparasitas, que geram uma corrente de fuga para a terra.
Esta corrente é inferior a 3,5 mA em conformidade com a norma EN 60335.
Durante o projeto da linha de alimentação e dos dispositivos de proteção (interruptor diferencial), recomenda-se considerar 3,5 mA de corrente de fuga como valor de referência para cada ventiloconvector.

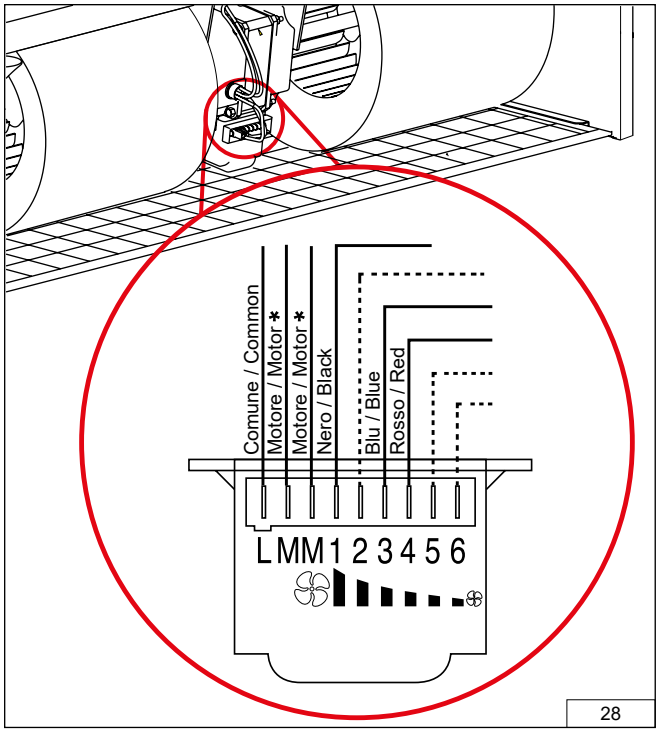

ITA

CONNESSIONI ALLA MORSETTIERA

SENZA QUADRO COMANDO
Le connessioni elettriche devono essere effettuate sulla morsettiera presente sul fianco della macchina. Il significato di ciascun morsetto è indicato sull'etichetta presente sulla morsettiera.

CON QUADRO COMANDO
Le connessioni elettriche devono essere effettuate direttamente sul quadro comando così come indicato dal relativo schema elettrico. Se il quadro comando è dotato di sonda di temperatura elettronica (NTC), tenete presente che tale sonda va considerata sottoposta alla tensione di rete (230 Vca/1/50Hz) e per questo è dotata di doppio isolamento.

ATTENZIONE:
RISPETTARE TASSATIVAMENTE LE CONNESSIONI INDICATE, PENA LA BRUCIATURA DEL MOTORE!

MODIFICA DELLE VELOCITÀ DI ROTAZIONE DEL MOTORE

Il motore del fan coil dispone di 6 velocità, di cui 3 collegate in fabbrica (fili rosso, blu, nero collegati all'autotrasformatore del motore).

Per utilizzare velocità diverse rispetto a quelle cablate in fabbrica, potete inserire i fili rosso (minima), blu (media), nero (massima) su 3 dei 6 morsetti numerati (1...6) tenendo presente che l'andamento delle velocità segue quanto indicato in fig. 20 **(1= Velocità più alta; 6= Velocità più bassa)**.

*** ATTENZIONE!**
I COLLEGAMENTI AI MORSETTI L, M, M, NON DEVONO ASSOLUTAMENTE ESSERE MODIFICATI!

COLLAUDO DEL VENTILCONVETTORE

Al termine delle operazioni di installazione, prima di mettere in funzione l'apparecchio controllare scrupolosamente sia le connessioni idrauliche che quelle elettriche.

Prima di montare il mobile di copertura (se presente), riempire l'impianto, portarlo a pressione e sfiatare l'aria.
Far circolare l'acqua e controllare che non si verifichino perdite in alcun punto dell'impianto.

Controllare il corretto funzionamento del ventilconvettore alle 3 velocità, delle elettrovalvole e del TC (se presente).

ENG

CONNECTIONS TO THE TERMINAL BOARD

WITHOUT CONTROL PANEL
The electrical connections should be made to the terminal board on the side of the appliance.
Each terminal is identified by the label to be found on the terminal board.

WITH CONTROL PANEL
The electrical connections should be made directly to the control panel, as shown by the relative wiring diagram. If the control panel has an electronic temperature sensor (NTC) this sensor will be powered by mains voltage (230Vac/1/50 Hz) and is therefore provided with double insulation.

CAUTION:
FAILURE TO COMPLY WITH THE INDICATED CONNECTIONS MAY CAUSE MOTOR BURNOUT!

CHANGING THE MOTOR SPEED OF ROTATION

The fan coil motor has 6 speed settings, 3 of which are connected in the factory (red, blue and black wires connected to the motor auto-transformer).

To use other speeds than those wired up in the factory, the red (minimum), blue (medium) and black (maximum) wires may be connected onto 3 of the 6 numbered terminals (1...6), taking into account that the speeds follow a sequence as shown in Pic. 20 **(1 = highest speed; 6 = lowest speed).**

*** WARNING!**
CONNECTIONS TO TERMINALS L, M, M, MUST NOT BE CHANGED UNDER ANY CIRCUMSTANCES!

TESTING THE FANCOIL

Upon completion of installation, scrupulously check both the water and the electrical connections before switching on the appliance.

Before mounting the housing (if present), fill the system, bring it up to pressure and bleed. Make the water circulate and check for leaks.

Check correct operation of the fan coil at the 3 speeds, of the solenoid valves and of the minimum temperature thermostat (if installed).

FRA

CONNEXIONS AU BORNIER

SANS PANNEAU DE COMMANDE
Les branchements électriques doivent être effectués au niveau du bornier présent sur le côté de la machine. La signification de chaque bornier est indiquée sur l'étiquette présente sur chaque bornier.

AVEC PANNEAU DE COMMANDE
Les branchements électriques doivent être effectués directement sur le panneau de commande, comme indiqué dans le schéma électrique correspondant. En cas de panneau de commande équipé d'une sonde de température électronique (NTC), il est important de ne pas oublier que cette sonde doit être considérée comme étant soumise à la tension de réseau (230 Vca/1/50Hz) et que pour cette raison, celle-ci est pourvue d'une double isolation.

ATTENTION:
RESPECTER STRICTEMENT LES BRANCHEMENTS INDIQUÉS, AFIN D'ÉVITER TOUTE CASSE DU MOTEUR

!MODIFICATION DE LA VITESSE DE ROTATION DU MOTEUR

Le moteur du ventilateur dispose de 6 vitesses, dont 3 ont été branchées en usine (fils rouge, bleu, noir reliés à l'autotransformateur du moteur).

Pour utiliser des vitesses différentes de celles branchées en usine, il est possible d'insérer les fils rouge (minimale), bleu (intermédiaire), et noir (maximale) sur 3 des 6 borniers numérotés (1...6), en tenant compte des indications d'évolution des vitesses présentes dans la fig.20 **(1 = vitesse la plus élevée ; 6 = vitesse la plus basse).**

*** ATTENTION !**
LES CONNEXIONS SUR LES BORNES L, M, M, NE DOIVENT ABSOLUMENT PAS ÊTRE MODIFIÉES !

ESSAI DU VENTILO-CONVECTEUR

À la fin des opérations d'installation, contrôler scrupuleusement les connexions hydrauliques ainsi que les raccordements électriques avant de mettre l'appareil en marche.

Avant de monter l'armoire de protection (le cas échéant), remplir l'installation, placer l'appareil sous pression et purger l'air éventuellement présent dans celui-ci. Faire circuler l'eau et contrôler l'absence de fuites au niveau de l'ensemble de l'installation.

Contrôler le fonctionnement correct des 3 vitesses du ventilo-convecteur, des électrovannes et de la TC (le cas échéant).

DEU

ANSCHLÜSSE AN DIE KLEMMLEISTE

OHNE BEDIENFELD
Die elektrischen Anschlüsse müssen auf der Klemmleiste an der Seite der Maschine ausgeführt werden. Die Bedeutung jeder Klemme ist auf der Beschilderung auf der Klemmleiste angegeben.

MIT BEDIENFELD
Die elektrischen Anschlüsse müssen gemäß dem elektrischen Schema direkt auf dem Bedienfeld ausgeführt werden. Wenn das Bedienfeld mit einem elektronischen Temperaturfühler (NTC) ausgestattet ist, denken Sie daran, dass dieser Fühler mit Netzspannung (230 Vca/1/50Hz) betrieben werden muss und deshalb eine doppelte Isolierung besitzt.

ACHTUNG: BEFOLGEN SIE GENAUESTENS DIE ANGEGEBENEN ANSCHLÜSSE, SONST DROHT EIN ÜBERHITZEN DES MOTORS!

ÄNDERUNG DER MOTORDREHGESCHWINDIGKEIT

Der Motor des Gebläsekonvektors verfügt über 6 Geschwindigkeiten, von denen 3 bereits im Werk angeschlossen werden (rotes, blaues und schwarzes Kabel, angeschlossen an den Autotransformator des Motors).

Um andere als die werkseitig verkabelten Geschwindigkeiten zu verwenden, können Sie das rote (Minimalgeschw.), blaue (mittlere Geschw.), schwarze (Maximalgeschw.) Kabel an 3 der 6 nummerierten Klemmen (1...6) einfügen; berücksichtigen Sie, dass die Geschwindigkeiten dem in Abb. 20 angegebenen Verlauf folgen **(1 = höchste Drehzahl; 6 = niedrigste Drehzahl).**

*** ACHTUNG!**
DIE ANSCHLÜSSE AN DEN KLEMMEN L, M, M, DÜRFEN AUF KEINEN FALL VERÄNDERT WERDEN!

ABNAHME DES GEBLÄSEKONVEKTORS

Nach Abschluss der Installationsarbeiten sowohl die hydraulischen als auch die elektrischen Anschlüsse gründlich überprüfen, bevor der Apparat in Betrieb genommen wird.

Bevor die Verkleidung angebracht wird (falls vorhanden), die Anlage füllen, unter Druck setzen und entlüften. Das Wasser zirkulieren lassen und sicherstellen, dass die Anlage an keiner Stelle undicht ist.

Die korrekte Funktionsweise des Gebläsekonvektors in den 3 Geschwindigkeiten sowie der Elektroventile und des TC (falls vorhanden) überprüfen.

ESP

CONEXIONES A LA REGLETA DE BORNES

SIN CUADRO DE MANDO
Las conexiones eléctricas deben realizarse en la regleta de bornes situada sobre el lateral de la máquina. La función de cada borne está indicada en la etiqueta de la regleta.

CON CUADRO DE MANDO
Las conexiones eléctricas deben realizarse directamente en el cuadro de mando según se indica en el esquema eléctrico pertinente. Si el cuadro de mando está dotado de sonda de temperatura electrónica (NTC), ésta funcionará a la tensión de red (230 Vca/1/50Hz), por eso está provista de doble aislamiento.

ATENCIÓN:
RESPETAR INDEFECTIBLEMENTE LAS CONEXIONES INDICADAS. EN CASO CONTRARIO, PODRÍA QUEMARSE EL MOTOR.

MODIFICACIÓN DE LA VELOCIDAD DE ROTACIÓN DEL MOTOR

El motor del ventilador convector dispone de 6 velocidades, 3 de las cuales vienen configuradas de fábrica (conductores rojo, azul, negro conectados al autotransformador del motor).

Para utilizar velocidades diferentes de aquellas cableadas de fábrica, es posible poner los conductores rojo (mínima), azul (media), negro (máxima) en 3 de los 6 bornes numerados (1...6), teniendo en cuenta que la evolución de la velocidad sigue lo indicado en la fig. 20 **(1 = velocidad más alta; 6 = velocidad más baja).**

***¡ATENCIÓN!**
LAS CONEXIONES A LOS TERMINALES L, M, M, NO DEBEN MODIFICARSE EN ABSOLUTO.

PRUEBA DEL VENTILADOR CONVECTOR

Al finalizar las operaciones de instalación, controlar detenidamente tanto las conexiones hidráulicas como las eléctricas antes de poner el aparato en funcionamiento.

Antes de montar el mueble de cobertura (si lo hay), llenar el circuito, ponerlo bajo presión y purgar el aire. Hacer circular el agua y comprobar que no se produzcan pérdidas en ningún punto de la instalación.

Controlar el funcionamiento correcto del ventilador convector a las 3 velocidades, de las electroválvulas y del mando a distancia, si lo hay.

POR

LIGAÇÕES À RÉGUA DE BORNES

SEM QUADRO DE COMANDO
As ligações elétricas devem ser efetuadas na régua de bornes situada na lateral da máquina. O significado de cada borne está indicado na etiqueta presente na própria régua de bornes.

COM QUADRO DE COMANDO
As ligações elétricas devem ser efetuadas diretamente no quadro de comando, conforme indicado no respetivo esquema elétrico. Se o quadro de comando estiver equipado com uma sonda de temperatura eletrónica (NTC), tenha em atenção que essa sonda deve ser considerada sob tensão de rede (230 Vca/1/50 Hz) e, por este motivo, é dotada de duplo isolamento.

ATENÇÃO:
RESPEITAR ESTRITAMENTE AS LIGAÇÕES INDICADAS, SOB PENA DE QUEIMA DO MOTOR!

MODIFICA DAS VELOCIDADES DE ROTAÇÃO DO MOTOR

O motor do fan coil dispõe de 6 velocidades, das quais 3 são ligadas de fábrica (fios vermelho, azul e preto ligados ao autotransformador do motor).

Para utilizar velocidades diferentes das cabladas de fábrica, é possível ligar os fios vermelho (mínima), azul (média) e preto (máxima) a 3 dos 6 bornes numerados (1...6), tendo em conta que a progressão das velocidades segue o indicado na fig. 20 **(1 = Velocidade mais alta; 6 = Velocidade mais baixa).**

*** ATENÇÃO!**
AS LIGAÇÕES AOS BORNES L, M, M NÃO DEVEM SER ABSOLUTAMENTE MODIFICADAS!

ENSAIO DO VENTILOCONVECTOR

No final das operações de instalação, antes de colocar o aparelho em funcionamento, verifique cuidadosamente tanto as ligações hidráulicas como as elétricas.

Antes de montar o painel de cobertura (se presente), encha a instalação, coloque-a sob pressão e purgue o ar.
Faça circular a água e verifique se não ocorrem fugas em nenhum ponto da instalação.

Verifique o correto funcionamento do ventiloconvector nas 3 velocidades, das eletroválvulas e do TC (se presente).

ITA

LEGENDA

I	Velocità minima
II	Velocità media
III	Velocità massima
A1	Controllo elettronico
C1	Condensatore
Com	Comune
L	Fase
M1	Motore ventilatore 230Vca/50Hz
N	Neutro
PE	Conduttore di protezione (cavo giallo/verde)
RT1	Sensore temperatura acqua NTC/PTC
ST1	Termostato temperatura acqua
T1	Autotrasformatore motore (su alcuni modelli sostituito da motore multivelocità)
TH1	Protettore termico
XA1	Morsettiera
YV1-2	Attuatore valvola

ENG

LEGEND

I	Minimum speed
II	Medium speed
III	Maximum speed
A1	Electronic control
C1	Capacitor
Com	Common
L	Phase
M1	Fan motor 230Vac/50Hz
N	Neutral
PE	Protective Earthing Conductor (yellow/green cable)
RT1	Water temperature sensor NTC/PTC
ST1	Water temperature thermostat
T1	Motor auto-transformer (on some models replaced by a multi-speed motor
TH1	Thermal protection
XA1	Terminal board
YV1-2	Water valve actuator

FRA

LEGENDA

I	Vitesse minimale
II	Vitesse moyenne
III	Vitesse maximale
A1	Contrôle électronique
C1	Condenseur
Com	Commun
L	Phase
M1	Motore ventilatore 230Vca/50Hz
N	Neutre
PE	Conducteur de protection (câble jaune/vert)
RT1	Capteur de température de l'eau NTC/PTC
ST1	Thermostat de température de l'eau
T1	autotransformateur du moteur (sur certains modèles, remplacé par un moteur à plusieurs vitesses)
TH1	Protecteur thermique
XA1	Bornier
YV1-2	Actionneur de vanne

DEU

LEGENDA

I	Mindestdrehzahl
II	Durchschnittliche Drehzahl
III	Maximale Drehzahl
A1	Kondensator
C1	Verflüssigers
Com	Motormasse
L	Aussenleiter
M1	Motore ventilatore 230Vca/50Hz
N	Null
PE	Schutzleiter (kabel Gelb/Grün)
RT1	Wassertemperatursensor NTC/PTC
ST1	Wassertemperaturthermostat
T1	Spartransformator des Motors (bei einigen Modellen durch einen Motor mit mehreren Geschwindigkeiten ersetzt)
TH1	Wärmeschutz
XA1	Klemmenleiste
YV1-2	Ventil-Aktor

ESP

LEGENDA

I	Velocidad mínima
II	Velocidad media
III	Velocidad máxima
A1	Control electrónico
C1	Condensador
Com	Común
L	Fase
M1	Motore ventilatore 230Vca/50Hz
N	Neutro
PE	Conductor de protección (cavo giallo/verde)
RT1	Sensor de temperatura del agua NTC/PTC
ST1	Termostato de temperatura del agua
T1	autotransformador del motor (en algunos modelos se sustituye por un motor de varias velocidades)
TH1	Protector térmico
XA1	Regleta de bornes
YV1-2	Accionamiento de la válvula

POR

LEGENDA

I	Velocidade mínima
II	Velocidade média
III	Velocidade máxima
A1	Controlo eletrónico
C1	Condensador
Com	Comum
L	Fase
M1	Motor do ventilador 230 Vca / 50 Hz
N	Neutro
PE	Condutor de proteção (cabo amarelo/verde)
RT1	Sensor de temperatura da água NTC/PTC
ST1	Termóstato de temperatura da água
T1	Autotransformador do motor (em alguns modelos substituído por motor multivelocidades)
TH1	Protetor térmico
XA1	Morseteira
YV1-2	Atuador da válvula

ITA SCHEMI ELETTRICI MOTORE ASINCRONO
ENG ELECTRICAL WIRINGS ASYNCHRONOUS MOTOR
FRA SCHEMAS ELECTRIQUES MOTEUR ASYNCHRONE
DEU ELEKTRISCHE DIAGRAMMEN ASYNCHRONISCHE MOTOR
ESP DIAGRAMAS ELÉCTRICOS MOTOR ASINCRÓNICO
POR ESQUEMAS ELÉTRICOS DO MOTOR ASSÍNCRONO

Ref.: BKV02C_rev1 | **ASYNCHRONOUS MOTOR**

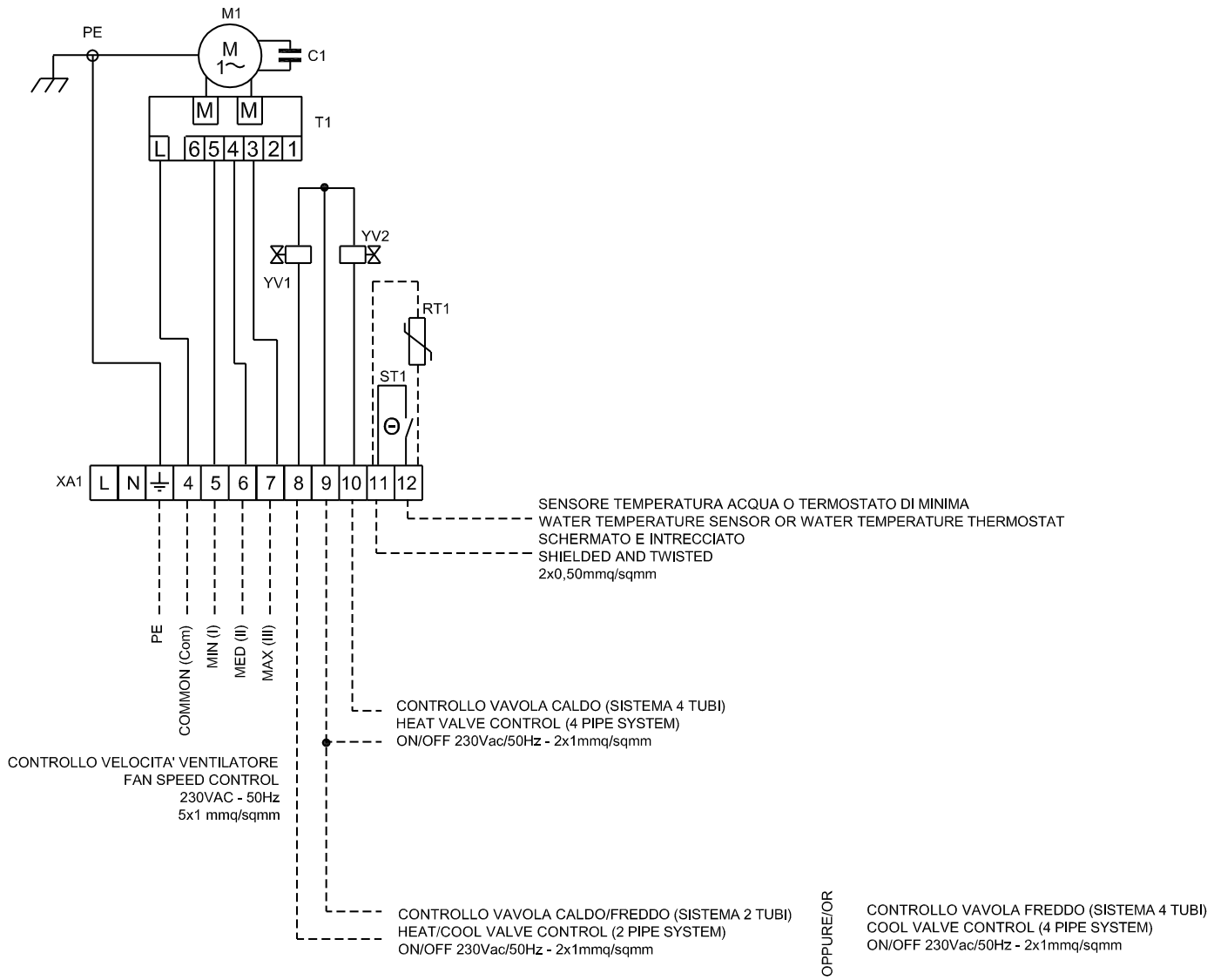

ITA GLI SCHEMI ELETTRICI RIPORTATI IN QUESTO DOCUMENTO SONO INDICATIVI POICHÉ SI RIFERISCONO ALLE SOLE UNITÀ STANDARD E POTREBBERO ESSERE SOGGETTI A VARIAZIONI IN BASE ALLA TIPOLOGIA DI ACCESSORI ABBINATI ALL'UNITÀ. PER TALE MOTIVO SI PREGA SEMPRE DI FARE RIFERIMENTO ALLO SCHEMA ELETTRICO FORNITO A CORREDO DELL'UNITÀ.

DEU DE BEDRADINGSTABI- GEN DIE IN DIT DOCUMENT WORDEN GETOOND, ZIJN INDICATIEF OMDAT ZE ALLEEN BETREKKING HEBBEN OP STANDAARD UNITS EN KUNNEN LICHT VERSCHILLEND ZIJN AFHANKELIJK VAN HET TYPE ACCESSOIRES DAT AAN DE UNIT IS GECOMBINEERD. RAADPLEEG VOOR DEZE REDEN ALTIJD ALTIJD HET BEDRADINGSSCHEMA DAT BIJ DE UNIT IS GELEVERD.

ENG THE WIRING DIAGRAMS SHOWN IN THIS DOCUMENT ARE INDICATIVE AS THEY REFER TO STANDARD UNITS ONLY AND MAY BE SLIGHTLY DIFFERENT DEPENDING FROM THE TYPE OF ACCESSORIES MATCHED TO THE UNIT. FOR THIS REASON, PLEASE, ALWAYS REFER TO THE WIRING DIAGRAM SUPPLIED WITH THE UNIT.

ESP LOS DIAGRAMAS DE CABLEADO QUE SE MUESTRAN EN ESTE DOCUMENTO SON INDICATIVOS COMO SE REFIEREN ÚNICAMENTE A LAS UNIDADES Y PUEDEN SER LIGERAMENTE DIFERENTES DEPENDIENDO DEL TIPO DE ACCESORIOS ADAPTADOS A LA UNIDAD. POR ESTA RAZÓN, POR FAVOR, SIEMPRE CONSULTE EL DIAGRAMA DE CABLEADO SUMINISTRADO CON LA UNIDAD.

FRA LES DIAGRAMMES DE CÂBLAGE FIGURANT DANS CE DOCUMENT SONT INDICATIFS EN CE QU'ILS SE RÉFÉRENT UNIQUEMENT AUX UNITÉS STANDARD ET PEUVENT ÊTRE LÉGÈREMENT DIFFÉRENTS SELON LE TYPE D'ACCESSOIRES APPARENT À L'UNITÉ. POUR CETTE RAISON, VEUILLEZ VOUS REFERER AU SCHEMA DE CABLAGE FOURNI AVEC L'APPAREIL.

POR ATENÇÃO: OS ESQUEMAS ELÉTRICOS APRESENTADOS NESTE DOCUMENTO SÃO MERAMENTE INDICATIVOS, POIS SE REFEREM APENAS ÀS UNIDADES STANDARD E PODEM ESTAR SUJEITOS A VARIAÇÕES DEPENDENDO DO TIPO DE ACESSÓRIOS ASSOCIADOS À UNIDADE.
POR ESTE MOTIVO, SEMPRE CONSULTE O ESQUEMA ELÉTRICO FORNECIDO JUNTAMENTE COM A UNIDADE.

ITA SCHEMI ELETTRICI MOTORE ECM	**FRA** SCHEMAS ELECTRIQUES MOTEUR ECM	**ESP** DIAGRAMAS ELÉCTRICOS MOTOR ECM
ENG ELECTRICAL WIRINGS ECM MOTOR	**DEU** ELEKTRISCHE DIAGRAMMEN ECM MOTOR	**POR** ESQUEMAS ELÉTRICOS DO MOTOR ECM

Ref.: ECKA04B_rev1 **ECM MOTOR**

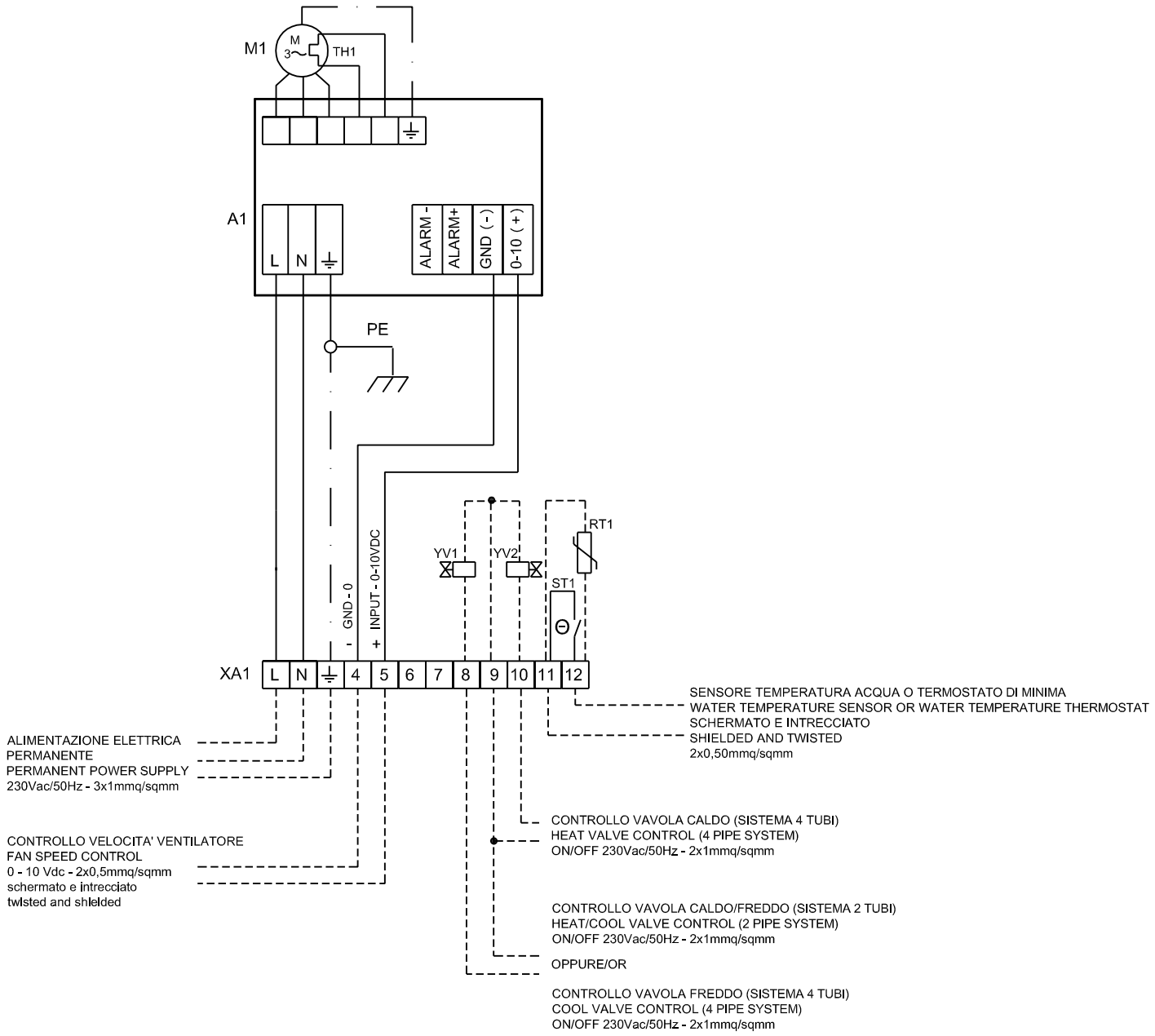

ITA GLI SCHEMI ELETTRICI RIPORTATI IN QUESTO DOCUMENTO SONO INDICATIVI POICHÉ SI RIFERISCONO ALLE SOLE UNITÀ STANDARD E POTREBBERO ESSERE SOGGETTI A VARIAZIONI IN BASE ALLA TIPOLOGIA DI ACCESSORI ABBINATI ALL'UNITÀ. PER TALE MOTIVO SI PREGA SEMPRE DI FARE RIFERIMENTO ALLO SCHEMA ELETTRICO FORNITO A CORREDO DELL'UNITÀ.

DEU DE BEDRADINGSTABI- GEN DIE IN DIT DOCUMENT WORDEN GETOOND, ZIJN INDICATIEF OMDAT ZE ALLEEN BETREKKING HEBBEN OP STANDAARD UNITS EN KUNNEN LICHT VERSCHILLEND ZIJN AFHANKELIJK VAN HET TYPE ACCESSOIRES DAT AAN DE UNIT IS GECOMBINEERD. RAADPLEEG VOOR DEZE REDEN ALTIJD ALTIJD HET BEDRADINGSSCHEMA DAT BIJ DE UNIT IS GELEVERD.

ENG THE WIRING DIAGRAMS SHOWN IN THIS DOCUMENT ARE INDICATIVE AS THEY REFER TO STANDARD UNITS ONLY AND MAY BE SLIGHTLY DIFFERENT DEPENDING FROM THE TYPE OF ACCESSORIES MATCHED TO THE UNIT. FOR THIS REASON, PLEASE, ALWAYS REFER TO THE WIRING DIAGRAM SUPPLIED WITH THE UNIT.

ESP LOS DIAGRAMAS DE CABLEADO QUE SE MUESTRAN EN ESTE DOCUMENTO SON INDICATIVOS COMO SE REFIEREN ÚNICAMENTE A LAS UNIDADES Y PUEDEN SER LIGERAMENTE DIFERENTES DEPENDIENDO DEL TIPO DE ACCESORIOS ADAPTADOS A LA UNIDAD. POR ESTA RAZÓN, POR FAVOR, SIEMPRE CONSULTE EL DIAGRAMA DE CABLEADO SUMINISTRADO CON LA UNIDAD.

FRA LES DIAGRAMMES DE CÂBLAGE FIGURANT DANS CE DOCUMENT SONT INDICATIFS EN CE QU'ILS SE RÉFÈRENT UNIQUEMENT AUX UNITÉS STANDARD ET PEUVENT ÊTRE LÉGÈREMENT DIFFÉRENTS SELON LE TYPE D'ACCESSOIRES APPARENT À L'UNITÉ. POUR CETTE RAISON, VEUILLEZ VOUS REFERER AU SCHEMA DE CABLAGE FOURNI AVEC L'APPAREIL.

POR ATENÇÃO: OS ESQUEMAS ELÉTRICOS APRESENTADOS NESTE DOCUMENTO SÃO MERAMENTE INDICATIVOS, POIS SE REFEREM APENAS ÀS UNIDADES STANDARD E PODEM ESTAR SUJEITOS A VARIAÇÕES DEPENDENDO DO TIPO DE ACESSÓRIOS ASSOCIADOS À UNIDADE.
POR ESTE MOTIVO, SEMPRE CONSULTE O ESQUEMA ELÉTRICO FORNECIDO JUNTAMENTE COM A UNIDADE.

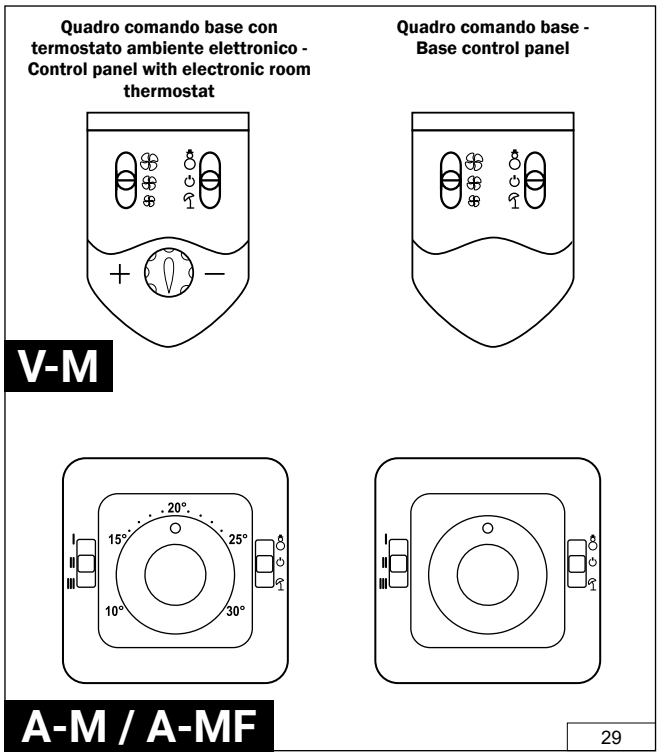

29

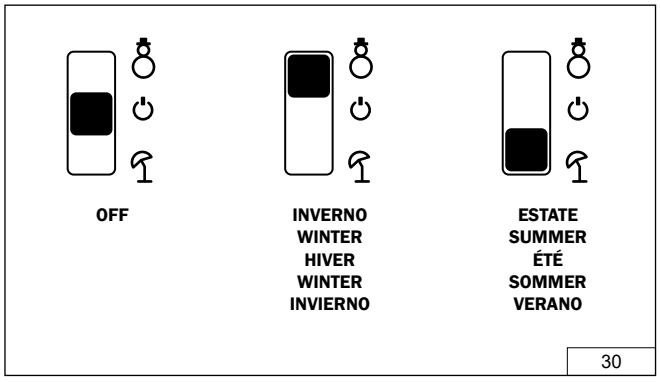

30

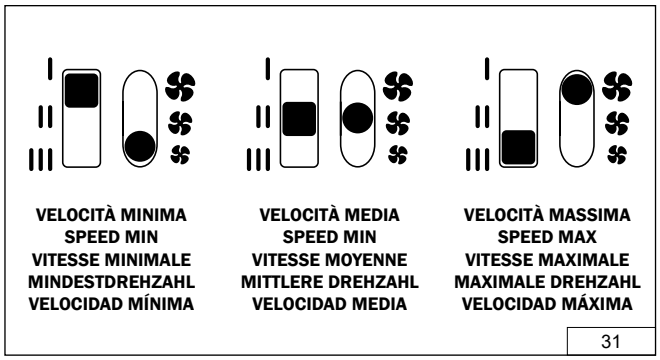

31

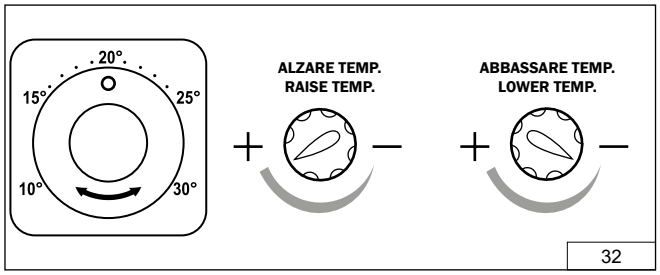

32

ITA

USO DELL'APPARECCHIO

AVVERTENZE!
Questo apparecchio deve essere utilizzato solo da persone adulte. Assicuratevi che i bambini non tocchino i comandi o non giochino con l'apparecchio. Questo apparecchio è stato realizzato per essere utilizzato come apparecchio di riscaldamento e raffreddamento in locali frequentabili da persone.
Evitare di utilizzarlo per qualsiasi altro scopo.
Questo apparecchio non deve essere utilizzato in luoghi con polveri sospese o in atmosfere potenzialmente esplosive, in ambienti con presenza di olio in sospensione, molto umidi o in presenza di atmosfere particolarmente aggressive.

USO DELL'APPARECCHIO CON QUADRO COMANDO

Se l'apparecchio è dotato di quadro comando a bordo macchina, sollevate lo sportello che lo richiude ed agite come segue.
In caso di modifica in cantiere, ordinare il kit di installazione necessario.

Funzione in riscaldamento
Portare il selettore di stagione dalla posizione spento alla posizione inverno e, per i controlli dotati di sonda ambiente, aumentare la temperatura di set-point.
Il ventilatore si metterà in funzione e la valvola, se presente, si aprirà.
Nei modelli con termostato o sonda acqua di consenso (opzionale) il ventilatore si metterà in funzione solo quando l'acqua all'interno dello scambiatore di calore è sufficientemente calda.

Funzione in raffrescamento
Portare il selettore di stagione dalla posizione spento alla posizione estate e, per i controlli dotati di sonda ambiente, diminuire la temperatura di set-point.
Il ventilatore si metterà in funzione e la valvola, se presente, si aprirà.
Nei modelli con sonda acqua di consenso funzionante anche in raffrescamento (opzionale) il ventilatore si metterà in funzione solo quando l'acqua all'interno dello scambiatore di calore è sufficientemente fredda.

Scelta della velocità del ventilatore
Portare il selettore in corrispondenza della velocità desiderata. Maggiore sarà la velocità selezionata e maggiore sarà la velocità con cui l'apparecchio porterà in temperatura l'ambiente, a discapito però della rumorosità e dei consumi elettrici. Si consiglia quindi di selezionare, per quanto possibile, le velocità più basse.
Alcuni controlli evoluti prevedono la possibilità di selezionare la velocità automatica (A). Se si seleziona questa modalità, il ventilatore adatterà automaticamente la propria velocità di funzionamento in base alla differenza tra temperatura ambiente e set-point selezionato.

Per maggiori informazioni sui controlli montati o per informazioni sui controlli a parete, fare rifermento al manuale specifico.

Se l'apparecchio non è dotato di quadro comando a bordo ma è comandato da termostato a parete, fate riferimento alle istruzioni d'uso del termostato a parete.

ENG

USE OF THE UNIT

WARNINGS!
This unit must be used by adults only.
Ensure that children do not touch the controls or play with the unit. This unit has been designed for heating and cooling of spaces intended for human occupancy. Do not use it for any other purpose. The unit must not be installed or operated in areas with airborne dust, potentially explosive atmospheres, oil mist, very humid environments, or particularly aggressive atmospheres.

USE OF THE UNIT WITH BUILT-IN CONTROL PANEL

If the unit is equipped with an onboard control panel, open the protective cover and proceed as follows.
In case of on-site modifications, order the required installation kit.

Heating mode
Set the season selector from OFF to WINTER and, for controls equipped with a room temperature sensor, increase the set-point temperature. The fan will start operating and the valve, if installed, will open. On models equipped with a thermostat or water temperature enable sensor (optional), the fan will start only when the water inside the heat exchanger has reached a sufficiently high temperature.

Cooling mode
Set the season selector from OFF to SUMMER and, for controls equipped with a room temperature sensor, decrease the set-point temperature. The fan will start operating and the valve, if installed, will open. On models equipped with a water temperature enable sensor operating also in cooling mode (optional), the fan will start only when the water inside the heat exchanger is sufficiently cold.

Selecting the fan speed
Set the selector to the desired fan speed.
The higher the selected speed, the faster the unit will condition the room, at the expense of increased noise levels and electrical consumption.
It is therefore recommended to select the lowest possible speed whenever feasible.
Some advanced controls allow selection of automatic fan speed (A). In this mode, the fan automatically adjusts its operating speed based on the difference between room temperature and the selected set-point.

For further information regarding the installed controls or wall-mounted controls, refer to the relevant manual.

If the unit is not equipped with an onboard control panel and is controlled by a wall-mounted thermostat, refer to the thermostat user manual.

FRA

UTILISATION DE L'APPAREIL

AVERTISSEMENTS !
Cet appareil doit être utilisé uniquement par des adultes. Veillez à ce que les enfants ne touchent pas les commandes et ne jouent pas avec l'appareil. Cet appareil a été conçu pour le chauffage et le rafraîchissement de locaux occupés par des personnes.
Toute autre utilisation est interdite. L'appareil ne doit pas être utilisé dans des environnements contenant des poussières en suspension, des atmosphères potentiellement explosives, des brouillards d'huile, des milieux très humides ou des atmosphères particulièrement agressives.

UTILISATION DE L'APPAREIL AVEC COFFRET DE COMMANDE INTÉGRÉ

Si l'appareil est équipé d'un coffret de commande embarqué, ouvrez le capot de protection et procédez comme suit.
En cas de modification sur site, commander le kit d'installation approprié.

Fonction chauffage
Positionner le sélecteur de saison de ARRÊT à HIVER et, pour les régulations équipées d'une sonde d'ambiance, augmenter la température de consigne.
Le ventilateur démarre et la vanne, si présente, s'ouvre.
Sur les modèles équipés d'un thermostat ou d'une sonde de température d'eau d'autorisation (option), le ventilateur démarre uniquement lorsque l'eau dans l'échangeur thermique est suffisamment chaude.

Fonction rafraîchissement
Positionner le sélecteur de saison de ARRÊT à ÉTÉ et, pour les régulations équipées d'une sonde d'ambiance, diminuer la température de consigne.
Le ventilateur démarre et la vanne, si présente, s'ouvre.
Sur les modèles équipés d'une sonde d'eau d'autorisation active également en rafraîchissement (option), le ventilateur démarre uniquement lorsque l'eau dans l'échangeur thermique est suffisamment froide.

Sélection de la vitesse du ventilateur
Positionner le sélecteur sur la vitesse souhaitée.
Plus la vitesse est élevée, plus la mise en température du local sera rapide, au détriment du niveau sonore et de la consommation électrique.
Il est donc conseillé de sélectionner, dans la mesure du possible, les vitesses les plus basses.
Certaines régulations avancées permettent la sélection de la vitesse automatique (A). Dans ce mode, le ventilateur adapte automatiquement sa vitesse de fonctionnement en fonction de l'écart entre la température ambiante et la consigne.

Pour plus d'informations sur les régulations installées ou les commandes murales, se référer au manuel spécifique.
Si l'appareil n'est pas équipé d'un coffret de commande intégré et est piloté par un thermostat mural, se référer à la notice du thermostat mural.

DEU

GERÄTEBETRIEB

WARNHINWEISE!
Dieses Gerät darf nur von Erwachsenen benutzt werden. Stellen Sie sicher, dass Kinder die Bedienelemente nicht berühren und nicht mit dem Gerät spielen. Das Gerät ist für Heiz- und Kühlanwendungen in Räumen mit Personenaufenthalt vorgesehen. Eine anderweitige Nutzung ist unzulässig.
Das Gerät darf nicht in Umgebungen mit schwebenden Stäuben, explosionsgefährdeten Atmosphären, Ölnebel, sehr feuchten Räumen oder besonders aggressiven Atmosphären betrieben werden.

GERÄTEBETRIEB MIT INTEGRIERTEM SCHALTSCHRANK

Ist das Gerät mit einem integrierten Schaltschrank ausgestattet, öffnen Sie die Schutzabdeckung und gehen Sie wie folgt vor.
Bei Änderungen vor Ort ist das entsprechende Installationskit zu bestellen.

Heizbetrieb
Stellen Sie den Saisonschalter von AUS auf WINTER und erhöhen Sie bei Regelungen mit Raumtemperaturfühler den Sollwert.
Der Ventilator startet und das Ventil, falls vorhanden, öffnet.
Bei Modellen mit Thermostat oder Freigabe-Wassertemperaturfühler (optional) startet der Ventilator erst, wenn das Wasser im Wärmetauscher ausreichend warm ist.

Kühlbetrieb
Stellen Sie den Saisonschalter von AUS auf SOMMER und verringern Sie bei Regelungen mit Raumtemperaturfühler den Sollwert.
Der Ventilator startet und das Ventil, falls vorhanden, öffnet.
Bei Modellen mit Freigabe-Wassertemperaturfühler für den Kühlbetrieb (optional) startet der Ventilator erst, wenn das Wasser im Wärmetauscher ausreichend kalt ist.

Auswahl der Ventilatordrehzahl
Stellen Sie den Wahlschalter auf die gewünschte Drehzahl.
Je höher die gewählte Drehzahl, desto schneller wird der Raum temperiert, jedoch mit höherem Geräuschpegel und höherem Stromverbrauch.
Es wird daher empfohlen, möglichst niedrige Drehzahlen zu wählen. Einige erweiterte Regelungen ermöglichen die automatische Drehzahlwahl (A). In diesem Modus passt der Ventilator seine Drehzahl automatisch an die Differenz zwischen Raumtemperatur und Sollwert an.

Weitere Informationen zu den installierten Regelungen oder Wandbedienelementen entnehmen Sie bitte dem entsprechenden Handbuch.

Ist das Gerät nicht mit einem integrierten Schaltschrank ausgestattet und wird über einen Raumthermostat gesteuert, beachten Sie bitte die Bedienungsanleitung des Raumthermostats.

ESP

USO DEL EQUIPO

¡ADVERTENCIAS!
Este equipo debe ser utilizado únicamente por adultos. Asegúrese de que los niños no toquen los mandos ni jueguen con el equipo.
El equipo ha sido diseñado para calefacción y refrigeración de locales ocupados por personas. No utilizar para fines distintos.
El equipo no debe utilizarse en ambientes con polvo en suspensión, atmósferas potencialmente explosivas, presencia de aceite en suspensión, ambientes muy húmedos o atmósferas particularmente agresivas.

USO DEL EQUIPO CON CUADRO DE CONTROL INCORPORADO

Si el equipo está equipado con un cuadro de control integrado, levante la tapa de protección y proceda como sigue.
En caso de modificaciones en obra, solicite el kit de instalación correspondiente.

Modo calefacción
Coloque el selector de temporada de APAGADO a INVIERNO y, en los controles con sonda ambiente, aumente la temperatura de consigna.
El ventilador se pondrá en marcha y la válvula, si está instalada, se abrirá.
En los modelos con termostato o sonda de habilitación por temperatura del agua (opcional), el ventilador se activará solo cuando el agua del intercambiador de calor esté suficientemente caliente.

Modo refrigeración
Coloque el selector de temporada de APAGADO a VERANO y, en los controles con sonda ambiente, reduzca la temperatura de consigna.
El ventilador se pondrá en marcha y la válvula, si está instalada, se abrirá.
En los modelos con sonda de habilitación por temperatura del agua activa también en refrigeración (opcional), el ventilador se activará solo cuando el agua del intercambiador de calor esté suficientemente fría.

Selección de la velocidad del ventilador
Coloque el selector en la velocidad deseada.
A mayor velocidad seleccionada, mayor será la rapidez de acondicionamiento del ambiente, con un aumento del nivel sonoro y del consumo eléctrico.
Por lo tanto, se recomienda seleccionar, siempre que sea posible, las velocidades más bajas.
Algunos controles avanzados permiten seleccionar la velocidad automática (A). En este modo, el ventilador ajusta automáticamente su velocidad de funcionamiento según la diferencia entre la temperatura ambiente y la consigna.

Para más información sobre los controles instalados o los mandos murales, consulte el manual específico.

Si el equipo no dispone de cuadro de control integrado y es gestionado por un termostato mural, consulte las instrucciones de uso del termostato mural.

POR

UTILIZAÇÃO DO EQUIPAMENTO

ADVERTÊNCIAS!
Este equipamento deve ser utilizado apenas por adultos. Certifique-se de que as crianças não toquem nos comandos nem brinquem com o equipamento.
O equipamento foi concebido para aquecimento e arrefecimento de ambientes ocupados por pessoas. Não utilizar para outros fins.
O equipamento não deve ser utilizado em locais com poeiras em suspensão, atmosferas potencialmente explosivas, presença de névoa de óleo, ambientes muito húmidos ou atmosferas particularmente agressivas.

UTILIZAÇÃO DO EQUIPAMENTO COM QUADRO DE COMANDO INTEGRADO

Se o equipamento estiver equipado com quadro de comando a bordo, abra a tampa de proteção e proceda da seguinte forma.
Em caso de modificações em obra, encomende o kit de instalação adequado.

Modo aquecimento
Coloque o seletor de estação de DESLIGADO para INVERNO e, nos controlos equipados com sonda ambiente, aumente a temperatura de set-point.
O ventilador entrará em funcionamento e a válvula, se existente, abrir-se-á.
Nos modelos com termóstato ou sonda de habilitação por temperatura da água (opcional), o ventilador só entrará em funcionamento quando a água no permutador de calor estiver suficientemente quente.

Modo arrefecimento
Coloque o seletor de estação de DESLIGADO para VERÃO e, nos controlos equipados com sonda ambiente, reduza a temperatura de set-point. O ventilador entrará em funcionamento e a válvula, se existente, abrir-se-á. Nos modelos com sonda de habilitação por temperatura da água ativa também em arrefecimento (opcional), o ventilador só entrará em funcionamento quando a água no permutador de calor estiver suficientemente fria.

Seleção da velocidade do ventilador
Coloque o seletor na velocidade desejada.
Quanto maior a velocidade selecionada, mais rapidamente o ambiente será climatizado, com aumento do nível de ruído e do consumo elétrico. Recomenda-se, sempre que possível, a seleção das velocidades mais baixas.
Alguns controlos avançados permitem a seleção da velocidade automática (A). Neste modo, o ventilador ajusta automaticamente a sua velocidade de funcionamento com base na diferença entre a temperatura ambiente e o set-point selecionado.

Para mais informações sobre os controlos instalados ou os controlos de parede, consulte o manual específico.

Se o equipamento não estiver equipado com quadro de comando integrado e for controlado por um termóstato de parede, consulte o manual de utilização do termóstato de parede.

ITA

- **NON FAR FUNZIONARE PER ALCUN MOTIVO L'UNITA SENZA AVERE LA COMPLETA CERTEZZA CHE IL FILTRO SIA STATO CORRETTAMENTE RE-INSTALLATO DOPO LA PULIZIA/ SOSTITUZIONE**
- **UTILIZZARE SOLO FILTRI ORIGINALI**
- **DURANTE IL FUNZIONAMENTO LASCIARE SEMPRE IL FILTRO MONTATO SUL PRODOTTO ALTRIMENTI LA POLVERE PRESENTE NELL'ARIA ANDRÀ A SPORCARE LE SUPERFICI DELLA BATTERIA, IL MOTORE E LE PARTI ELETTRICHE CAUSANDO PROBLEMI AL PRODOTTO**

ENG

- **DO NOT USE THE UNIT FOR ANY REASON WITHOUT FULL CERTAINTY THAT THE FILTER HAS BEEN REINSTALLED PROPERLY AFTER CLEANING OR REPLACING IT**
- **USE ORIGINAL FILTERS ONLY**
- **DURING OPERATION, ALWAYS KEEP THE FILTER MOUNTED ON THE PRODUCT, OTHERWISE THE DUST IN THE AIR WILL DIRT THE SURFACES OF THE COIL, THE MOTOR AND THE ELECTRICAL PARTS CAUSING PROBLEMS TO THE PRODUCT.**

FRA

- **N'UTILISEZ PAS L'APPAREIL POUR QUELQUE RAISON QUE CE SOIT, CE QUI SUIT QUE LE FILTRE A ÉTÉ RÉINSTALLÉ CORRECTEMENT APRÈS LE NETTOYAGE OU LE REMPLACEMENT.**
- **SEULS LES FILTRES ORIGINAUX DOIVENT ÊTRE UTILISÉS**
- **PENDANT LE FONCTIONNEMENT, MAINTENEZ TOUJOURS LE FILTRE MONTÉ SUR LE PRODUIT, SINON LA POUSSIÈRE ENCRASSÉE SALIRAIT LES SURFACES DE LA BOBINE, LE MOTEUR ET LES COMPOSANTS ÉLECTRIQUES, CE QUI CAUSERAIT DES PROBLÈMES AU PRODUIT.**

DEU

- **GEBRUIK DE UNIT OM ENIGE REDEN NIET ZONDER VOLLEDIGE ZEKERHEID DAT DE FILTER OPNIEUW GOED IS GEÏNSTALLEERD NA REINIGING OF VERVANGING VAN DE FILTER**
- **ALLEEN ORIGINELE FILTERS MOETEN WORDEN GEBRUIKT**
- **HOUD TIJDENS GEBRUIK ALTIJD HET FILTER OP HET PRODUCT, ANDERS ZAL HET STOF IN DE LUCHT VUIL MAKEN WAARDOOR DE OPPERVLAKKEN VAN DE SPOEL, DE MOTOR EN DE ELEKTRISCHE ONDERDELEN PROBLEMEN VEROORZAKEN VOOR HET PRODUCT.**

ESP

- **NO USE LA UNIDAD POR NINGUNA RAZÓN SIN CERTIFICACIÓN COMPLETA DE QUE EL FILTRO SE HA REINSTALADO CORRECTAMENTE DESPUÉS DE LA LIMPIEZA O SUSTITUCIÓN**
- **SOLO LOS FILTROS ORIGINALES DEBEN SER UTILIZADOS**
- **DURANTE LA OPERACIÓN, MANTENGA SIEMPRE EL FILTRO MONTADO EN EL PRODUCTO, DE LO CONTRARIO EL POLVO EN EL AIRE ENSUCIARÁ LAS SUPERFICIES DE LA BOBINA, EL MOTOR Y LAS PARTES ELÉCTRICAS QUE CAUSAN PROBLEMAS AL PRODUCTO.**

POR

- **NON FAR FUNZIONARE PER ALCUN MOTIVO L'UNITA SENZA AVERE LA COMPLETA CERTEZZA CHE IL FILTRO SIA STATO CORRETTAMENTE RE-INSTALLATO DOPO LA PULIZIA/ SOSTITUZIONE**
- **UTILIZZARE SOLO FILTRI ORIGINALI**
- **DURANTE IL FUNZIONAMENTO LASCIARE SEMPRE IL FILTRO MONTATO SUL PRODOTTO ALTRIMENTI LA POLVERE PRESENTE NELL'ARIA ANDRÀ A SPORCARE LE SUPERFICI DELLA BATTERIA, IL MOTORE E LE PARTI ELETTRICHE CAUSANDO PROBLEMI AL PRODOTTO**

ITA

PULIZIA E MANUTENZIONE

Prima di effettuare qualsiasi intervento sull'unità, assicurarsi di aver tolto la corrente e che questa non possa essere inavvertitamente riattivata.
Nello svolgere le operazioni indicate, rispettare le norme e i regolamenti vigenti in materia di sicurezza e salute.

Note:
- Non usare l'unità terminale in modo improprio.
- Non usarlo come un asciugatore d'indumenti.
- Non esporlo direttamente all'acqua.
- Non sovrapporre oggetti da riscaldare.
- Non introdurre materiali che possano ostruire il flusso d'aria.
- Non assidersi al di sopra.
- Non indirizzare il flusso d'aria dell'unità verso sorgenti di fuoco.
- Non utilizzare in ambienti con atmosfera esplosiva.
- Non bere l'acqua di condensa.
- Per preservare un ambiente salubre si consiglia in assenza di un ricambio d'aria la ventilazione del locale stesso con una frequenza funzione del numero di persone che vi soggiornano.
- Mantenere una temperatura consona in funzione dell'utilizzo preposto dei locali ove vi è installata l'unità. Eccessive differenze di temperatura fra gli ambienti limitrofi nuocciono alla salute.
- In condizionamento non sostare a lungo in prossimità del flusso d'aria.
- In caso di malfunzionamento (odore di bruciato, generazione di rumori anomali, ecc) fermare il funzionamento immediatamente e consultare il personale di servizio autorizzato.
- Spegnere l'alimentazione elettrica quando non si usa l'unità per lungo tempo.

Le unità sono state pensate, progettate e realizzate con l'obiettivo di ridurre al minimo i rischi del personale che le utilizza e di chi dopo opportuna istruzione andrà ad eseguire le operazioni di manutenzione ordinaria, straordinaria e di ripristino di eventuali inefficienze legate a mal funzionamento o a cicli di fine vita di alcune sue parti.
Rimane sempre un rischio residuo legato ai materiali da costruzione, alle forme realizzative, alle temperature raggiunte da alcuni dei suoi componenti, al degrado dei materiali plastici legati al loro invecchiamento.
Per queste circostanze è opportuno l'utilizzo di alcune precauzioni e accorgimenti difficili da implementare, ma utili da essere intrapresi nell'operare sull'apparecchio stesso durante le operazioni sopra descritte.

Scambiatore di calore
Operare su di esso o in prossimità di esso solo con dispositivi di protezione, evitare di maneggiare con mani nude (pericolo di taglio e rischio residuo di scottature).

Motore elettrico
Se per mancata installazione o per mancata attivazione delle protezioni sulla linea elettrica a monte dell'uni-

ENG

CLEANING AND MAINTENANCE

Before performing any type of operation on the unit, check that the power has been disconnected and cannot be accidentally reactivated.
When performing the described operations, follow health and safety rules and regulations currently in force.

Notes:
- Do not use the terminal unit improperly.
- Do not use it as a clothes dryer.
- Do not expose it directly to water.
- Do not place objects to heat on top.
- Do not insert materials that may obstruct the air flow.
- Do not sit on top.
- Do not direct the air flow of the unit toward sources of fire.
- Do not use in environments with an explosive atmosphere.
- Do not drink the condensate.
- To maintain a healthy environment, in the absence of an air exchange it is recommended to ventilate the room itself at a frequency depending on the number of people therein.
- Maintain a suitable temperature according to the intended use of the rooms where the unit is installed. Excessive temperature differences between neighbouring environments is harmful to health.
- During air conditioning, do not remain in the vicinity of the air flow.
- In case of malfunction (burning smell, abnormal noises, etc.) stop operation immediately and contact authorised service personnel.
- Turn the electrical power supply off when the unit is not used for long periods.

The units have been designed and developed with the aim of reducing risks to a minimum for users and those who, after suitable training, shall be responsible for routine and special maintenance works and the repair of any failures resulting from malfunctions or the end-of-life of certain parts.
There is always a residual risk linked to the construction materials, forms of construction, temperatures reached of certain parts, deterioration of plastic materials linked to their ageing.
For these circumstances, it is advisable to adopt certain precautions and measures difficult to implement, but useful if undertaken while working on the appliance itself during the aforementioned operations.

Heat exchanger
Operate on or near it only with protective equipment, avoid handling with bare hands (cutting risk and residual burn risk).

Electric motor
In case of non-installation or non-activation of the protections on the electrical line upstream of the unit, malfunctions may lead to the risk of burns, electrocution and intoxication linked to the rise in temperature and relative sublimation of the insulation/resins with the subsequent generation of toxic fumes. During special maintenance,

FRA

NETTOYAGE ET ENTRETIEN

Avant d'effectuer une intervention sur l'unité, s'assurer d'avoir coupé le courant et que ce dernier ne peut pas être réactivé par inadvertance. Lors des opérations indiquées, respecter les normes et règlementations en vigueur en matière de sécurité et de santé.

Remarques :
- Ne pas utiliser l'unité terminale de manière incorrecte.
- Ne pas l'utiliser comme séchoir de vêtements.
- Ne pas l'exposer directement à l'eau.
- Ne pas superposer des objets à chauffer.
- Ne pas introduire du matériel pouvant boucher le flux d'air.
- Ne pas s'assoir dessus.
- Ne pas diriger le flux d'air de l'unité vers des sources d'incendie.
- Ne pas utiliser dans des milieux à atmosphère explosive.
- Ne pas boire l'eau de condensation.
- Pour préserver un environnement salubre, il est conseillé, en l'absence d'un renouvellement d'air, de ventiler le local avec une fréquence qui dépend du nombre de personnes qui y séjournent.
- Maintenir une température dépendant de l'utilisation préposée des locaux où est installée l'unité. Des différences excessives de température entre les pièces limitrophes nuisent à la santé.
- En conditionnement, ne pas rester longtemps à proximité du flux d'air.
- En cas de dysfonctionnement (odeur de brûlé, génération de bruits anomaux, etc.) interrompre immédiatement le fonctionnement et consulter le personnel de service autorisé.
- Éteindre l'alimentation électrique quand l'unité n'est pas utilisée pendant une période prolongée.

Les unités ont été pensées, conçues et réalisées avec l'objectif de réduire au minimum les risques du personnel qui l'utilise et des personnes qui, après un instruction adéquate, réaliseront les opérations de maintenance courante, exceptionnelle et de correction de défauts liés à un dysfonctionnement ou à des cycles de fin de vie de certaines pièces.
Il existe toujours un risque résiduel lié aux matériaux de construction, aux formes de réalisation, aux températures atteintes par certains de ses composants, à la dégradation des plastiques liés à leur vieillissement.
Dans ces situations, il convient de prendre certaines précautions et mesures difficiles à mettre en œuvre, mais utiles lors des opérations décrites ci-dessus sur l'appareil.

Échangeur de chaleur
Agir dessus ou à proximité uniquement avec des équipements de protection, éviter de le manipuler les mains nues (risque de coupure et risque résiduel de brûlures).

Moteur électrique
En raison du défaut d'installation ou

DEU

REINIGUNG UND WARTUNG

Stellen Sie vor jeglichem Eingriff an der Einheit sicher, dass die Stromversorgung unterbrochen ist und nicht versehentlich wieder aktiviert werden kann.
Bei der Durchführung der oben genannten Vorgänge sind die geltenden Gesundheitsschutz- und Sicherheitsvorschriften zu beachten.

Anmerkungen:
- Benutzen Sie die Endgeräte nicht unsachgemäß.
- Benutzen Sie es nicht als Wäschetrockner.
- Setzen Sie es nicht direkt Wasser aus.
- Legen Sie keine zu erwärmenden Gegenstände darauf.
- Führen Sie keine Materialien ein, die den Luftstrom behindern könnten.
- Setzen Sie sich nicht darauf.
- Richten Sie den Luftstrom der Einheit nicht auf Feuerquellen.
- Nicht in explosionsgefährdeten Bereichen verwenden.
- Trinken Sie das Kondenswasser nicht.
- Um eine gesunde Umgebung zu erhalten, wird empfohlen, bei mangelndem Luftwechsel den Raum mit einer Häufigkeit zu lüften, die von der Anzahl der sich dort aufhaltenden Personen abhängt.
- Behalten Sie eine geeignete Temperatur entsprechend der beabsichtigten Nutzung der Räume, in denen die Einheit installiert ist, bei. Übermäßige Temperaturunterschiede zwischen benachbarten Räumen sind gesundheitsschädlich.
- Halten Sie sich während der Klimatisierung nicht für längere Zeit in der Nähe des Luftstroms auf.
- Im Falle von Fehlfunktion (Brandgeruch, abnormale Geräuschentwicklung usw.) stellen Sie den Betrieb umgehend ein und wenden Sie sich an autorisiertes Kundendienstpersonal.
- Trennen Sie die Stromversorgung ab, wenn die Einheit über einen längeren Zeitraum nicht benutzt wird.

Die Einheiten wurden mit dem Ziel konzipiert, entworfen und hergestellt, die Risiken für das Personal, das sie benutzt, und für diejenigen, die nach entsprechender Einweisung die ordentlichen und außerordentlichen Wartungsvorgänge und die Wiederherstellung von Unzulänglichkeiten aufgrund von Fehlfunktionen oder des Ablaufs der Lebensdauer einiger ihrer Teile durchführen, auf ein Minimum zu reduzieren.
Es besteht immer ein Restrisiko, das mit den Baumaterialien, den Herstellungsformen, den Temperaturen, die einige der Komponenten erreichen, und der Verschlechterung der Kunststoffmaterialien in Verbindung mit ihrer Alterung zusammenhängt.

Für diese Umstände ist es ratsam, bestimmte Vorsichtsmaßnahmen und Vorkehrungen zu treffen, die zwar schwierig umzusetzen sind, aber sinnvollerweise bei den oben

ESP

LIMPIEZA Y MANTENIMIENTO

Antes de realizar cualquier trabajo en la unidad, asegúrese de que ha apagado la alimentación y no puede reactivarse inadvertidamente.
Al realizar las operaciones indicadas, cumplir con las normas y reglamentos vigentes en materia de seguridad y salud.

Nota:
- No utilice la unidad terminal de forma incorrecta.
- No lo utilice como secadora de ropa.
- No lo exponga directamente al agua.
- No apile objetos para calentar.
- No introduzca materiales que puedan obstruir el flujo de aire.
- No sentarse encima.
- No dirija el flujo de aire de la unidad hacia fuentes de fuego.
- No utilizar en entornos con atmósfera explosiva.
- No beba el agua condensada.
- Para preservar un ambiente saludable, se recomienda que la propia habitación se ventile en ausencia de un cambio de aire con una frecuencia que dependa del número de personas que se alojen allí.
- Mantener una temperatura adecuada de acuerdo con el uso previsto de las habitaciones donde se instala la unidad. Las diferencias de temperatura excesivas entre los entornos vecinos son perjudiciales para la salud.
- No permanezca mucho tiempo cerca del flujo de aire durante el acondicionamiento.
- En caso de mal funcionamiento (olor a quemado, generación anormal de ruido, etc.) detenga el funcionamiento inmediatamente y consulte al personal de servicio autorizado.
- Apague la fuente de alimentación cuando la unidad no se utilice durante mucho tiempo.

Las unidades han sido concebidas, diseñadas y construidas con el objetivo de minimizar los riesgos del personal que las utiliza y de quienes, previa instrucción oportuna, realizarán las operaciones de mantenimiento ordinarias y extraordinarias y restablecerán las ineficiencias relacionadas con el mal funcionamiento o a ciclos de final de vida de algunas de sus partes.
Siempre existe un riesgo residual ligado a los materiales de construcción, a las formas de construcción, a las temperaturas que alcanzan algunos de sus componentes, a la degradación de los materiales plásticos ligada a su envejecimiento.
Para estas circunstancias es aconsejable utilizar algunas precauciones y precauciones difíciles de implementar, pero útiles de tomar cuando se opera en el propio dispositivo durante las operaciones descritas anteriormente.

Intercambiador de calor
Opere sobre o cerca solo con dispositivos de protección, evite manipularlo con las manos desnudas (peligro de cortes y riesgo residual de quemaduras).

POR

LIMPEZA E MANUTENÇÃO

Antes de realizar qualquer intervenção na unidade, certifique-se de desligar a alimentação elétrica e de que ela não possa ser reativada inadvertidamente.
Durante as operações indicadas, respeite as normas e regulamentos vigentes em matéria de segurança e saúde.

Notas:
-Não utilize a unidade terminal de forma inadequada.
-Não a use como secador de roupas.
-Não a exponha diretamente à água.
-Não sobreponha objetos para aquecimento.
-Não introduza materiais que possam obstruir o fluxo de ar.
-Não sente-se em cima da unidade.
-Não direcione o fluxo de ar da unidade para fontes de fogo.
-Não use em ambientes com atmosfera explosiva.
-Não beba a água de condensação.
-Para preservar um ambiente saudável, recomenda-se, na ausência de renovação de ar, ventilar o local com uma frequência proporcional ao número de pessoas presentes.
-Mantenha uma temperatura adequada de acordo com o uso dos ambientes onde a unidade está instalada. Diferenças excessivas de temperatura entre ambientes próximos podem afetar a saúde. Durante o ar condicionado, não permaneça por muito tempo próximo ao fluxo de ar.
-Em caso de mal funcionamento (cheiro de queimado, ruídos anormais, etc.), pare imediatamente a unidade e consulte o serviço autorizado.
-Desligue a alimentação elétrica quando a unidade não estiver em uso por longos períodos.

As unidades foram concebidas, projetadas e fabricadas com o objetivo de minimizar os riscos para o pessoal que as utiliza e para aqueles que, após instrução adequada, realizem manutenção ordinária, extraordinária ou reparos relacionados a falhas ou ao fim de vida de algumas partes.
Ainda existe um risco residual associado aos materiais de construção, à forma da unidade, às temperaturas alcançadas por alguns componentes e ao degradação dos materiais plásticos devido ao envelhecimento.
Nessas circunstâncias, é recomendável a utilização de precauções e cuidados especiais, que podem ser difíceis de implementar, mas são úteis e necessários durante a operação da unidade nas tarefas acima descritas.

Permutador de calor
Operar sobre ele ou nas proximidades somente com equipamentos de proteção, evitando o manuseio com as mãos nuas (risco de cortes e risco residual de queimaduras).

Motor elétrico
Caso não seja feita a instalação adequada ou não sejam ativadas as proteções na linha elétrica a montante

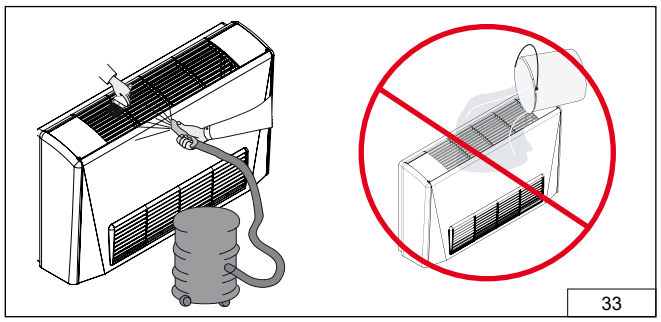

ITA

tà, possono insorgere per un mal funzionamento pericoli di ustioni, folgorazioni e intossicazioni legate all'innalzamento della temperatura e relativa sublimazione degli isolanti/resine con creazione di vapori tossici. Durante la manutenzione straordinaria vi può essere il rischio residuo che il motore, dovuto alla sua inerzia termica, sia a temperatura tale da creare ustioni quando se ne entra in contatto.

Parti metalliche
Le parti del telaio dell'unità sono realizzate in metallo e come tali conservano un rischio intrinseco legato alla possibilità di taglio/abrasione. Operare sempre con dispositivi di protezione.

Sezione di riscaldamento elettrico
La presenza di una inerzia termica può comportare una temperatura superficiale tale da provocare ustioni se si entra accidentalmente o volontariamente in contatto. Accertarsi che la temperatura superficiale sia scesa sotto i 40°C e maneggiare in ogni caso con guanti di protezione in pelle e non in materiale sintetico.

MANUTENZIONE ORDINARIA

Raccomandazioni
È dovere dell'utilizzatore eseguire sull'unità tutte le operazioni di manutenzione.
Prima di eseguire le seguenti indicazioni accertarsi che l'apparecchio sia privo di tensione.

PULIZIA DEL MOBILE (parti metalliche)
Pulire periodicamente le parti in vista con un panno morbido inumidito di acqua e una minima percentuale di detergente neutro.
Porre la massima attenzione nel non spruzzare acqua sulla parte interna ed esterna al fine di evitare cortocircuiti.

PULIZIA DEL QUADRO COMANDO E DELLE GRIGLIE
Per la pulizia del quadro comandi e delle griglie di mandata aria, usate un'aspirapolvere munito di bocchetta con spazzola morbida o con l'ausilio di un pennello.
Pulire delicatamente le griglie ed i comandi aspirando la polvere dalle fessure e dagli angoli.
Non usare acqua o panni umidi per nessun motivo.

ENG

there may be a residual risk that the motor, due to its thermal inertia, reaches a temperature such as to cause burns in case of contact.

Metal parts
The parts of the unit frame are made of metal and as such present an intrinsic risk linked to the possibility of cuts/abrasion. Always work with protective equipment.

Electric heating section
The presence of thermal inertia may generate a surface temperature such as to cause burns in the case of accidental or voluntary contact. Check that the surface temperature has dropped below 40°C and in any case, always handle with safety gloves made of leather and not synthetic materials.

ROUTINE MAINTENANCE

Recommendations
It is the user's duty to carry out all maintenance operations on the unit.
Before carrying out the following instructions, make sure that the device is voltage-free.

CLEANING THE FURNITURE (metallic parts)
Periodically clean the visible parts with a soft cloth moistened with water and a minimum percentage of neutral detergent.
Pay the utmost attention not to spray water on the inside and outside in order to avoid short circuits.

CLEANING THE CONTROL PANEL AND OF THE GRIDS
To clean the control panel and the air delivery grilles, use a vacuum cleaner equipped with a nozzle with a soft brush or with the aid of a brush.
Gently clean the grids and controls by vacuuming the dust from the cracks and corners.
Do not use water or wet cloths for any reason.

FRA

d'activation des protections sur la ligne électrique en amont de l'unité, des risques de brûlures, d'électrocution et d'intoxication, liés à la hausse de la température et à la sublimation des isolants/résines qui entraîne la création de vapeurs toxiques, peuvent survenir en raison de dysfonctionnements. Durant la maintenance exceptionnelle, il existe un risque résiduel que le moteur, en raison de son inertie thermique, soit à une température pouvant créer des brûlures en cas de contact.

Pièces métalliques
Les pièces du bâti de l'unité sont réalisées en métal et, en tant que telles, ont un risque intrinsèque lié à la possibilité de coupure/abrasion. Toujours agir avec des équipements de protection.

Section de chauffage électrique
La présence d'une inertie thermique peut comporter une température superficielle provoquant des brûlures en cas de contact volontaire ou accidentel. S'assurer que la température superficielle est descendue sous les 40°C et manipuler dans tous les cas avec des gants de protection en cuir et non pas en matière synthétique.

MAINTENANCE COURANTE

Recommandations
L'utilisateur doit réaliser toutes les opérations de maintenance sur l'unité.
Avant d'effectuer les instructions suivantes, assurez-vous que l'appareil est hors tension.

NETTOYAGE DES MEUBLES (pièces métalliques)
Nettoyer périodiquement les parties visibles avec un chiffon doux imbibé d'eau et d'un pourcentage minimum de détergent neutre.
Faites très attention à ne pas projeter d'eau à l'intérieur et à l'extérieur afin d'éviter les courts-circuits.

NETTOYAGE DU PANNEAU DE COMMANDE ET DES GRILLES
Pour nettoyer le bandeau de commande et les grilles de refoulement d'air, utilisez un aspirateur muni d'un suceur à brosse douce ou à l'aide d'une brosse.
Nettoyez délicatement les grilles et les commandes en aspirant la poussière des fissures et des coins.
N'utilisez pas d'eau ou de chiffons humides pour quelque raison que ce soit.

DEU

beschriebenen Vorgängen am Gerät selbst durchgeführt werden sollten.

Wärmetauscher
Arbeiten Sie an ihm oder in seiner Nähe nur mit Schutzausrüstungen, vermeiden Sie die Handhabung mit bloßen Händen (Schnittgefahr und Restrisiko von Verbrennung).

Elektromotor
Wenn die Schutzvorrichtungen an der elektrischen Leitung vor dem Gerät nicht installiert oder aktiviert sind, besteht aufgrund des Temperaturanstiegs und der damit verbundenen Sublimation der Isolatoren/Harze mit Bildung giftiger Dämpfe die Gefahr von Verbrennungen, Stromschlägen und Vergiftungen. Während der außerordentlichen Wartung kann das Restrisiko bestehen, dass der Motor aufgrund seiner thermischen Trägheit eine Temperatur aufweist, die bei Berührung zu Verbrennungen führt.

Metallteile
Die Rahmenteile des Geräts sind aus Metall gefertigt und bergen daher ein inhärentes Schnitt-/Abriebrisiko. Arbeiten Sie immer mit Schutzausrüstungen.

Abschnitt der elektrischen Heizung
Das Vorhandensein von thermischer Trägheit kann zu einer Oberflächentemperatur führen, die bei versehentlicher oder absichtlicher Berührung Verbrennungen verursachen kann. Stellen Sie sicher, dass die Oberflächentemperatur unter 40°C gesunken ist und handhaben Sie auf jeden Fall mit Schutzhandschuhen aus Leder und nicht aus Kunststoff.

ORDENTLICHE WARTUNG

Empfehlungen
Es ist die Pflicht des Benutzers, alle Wartungsvorgänge an der Einheit auszuführen.
Bevor Sie die folgenden Anweisungen ausführen, vergewissern Sie sich, dass das Gerät spannungsfrei ist.

REINIGUNG DER MÖBEL (Metallteile)
Reinigen Sie die sichtbaren Teile regelmäßig mit einem weichen Tuch, das mit Wasser und einem Mindestprozentsatz an neutralem Reinigungsmittel angefeuchtet ist.
Achten Sie unbedingt darauf, kein Wasser auf die Innen- und Außenseite zu spritzen, um Kurzschlüsse zu vermeiden.

BEDIENFELD REINIGEN UND DER GITTER
Verwenden Sie zum Reinigen des Bedienfelds und der Luftauslassgitter einen Staubsauger, der mit einer Düse mit weicher Bürste oder mit Hilfe einer Bürste ausgestattet ist.
Reinigen Sie die Gitter und Bedienelemente vorsichtig, indem Sie den Staub aus den Ritzen und Ecken absaugen.
Verwenden Sie auf keinen Fall Wasser oder nasse Tücher.

ESP

Motor eléctrico
Si por falta de instalación o por no activar las protecciones en la línea eléctrica soportada de la unidad, pueden surgir riesgos de quemaduras, electrocuciones e intoxicaciones relacionadas con el aumento de temperatura y la relativa sublimación de los aislantes / resinas con la creación de vapores tóxicos. Durante el mantenimiento extraordinario puede existir un riesgo residual de que el motor, debido a su inercia térmica, se encuentre a una temperatura tal que puede provocar quemaduras al entrar en contacto.

Partes metálicas
Las partes del armazón de la unidad están hechas de metal y, como tales, tienen un riesgo intrínseco vinculado a la posibilidad de cortes / abrasión. Trabaje siempre con dispositivos de protección.

Sección de calefacción eléctrica
La presencia de inercia térmica puede conducir a una temperatura de la superficie que puede provocar quemaduras si uno entra en contacto accidental o voluntariamente. Asegúrese de que la temperatura de la superficie haya descendido por debajo de los 40 ° C y manipule en cualquier caso con guantes de protección de cuero y no de material sintético.

MANTENIMIENTO ORDINARIO

Recomendaciones
Es deber del usuario realizar todas las operaciones de mantenimiento en la unidad.
Antes de llevar a cabo las siguientes instrucciones, asegúrese de que el dispositivo esté libre de tensión.

LIMPIEZA DE LOS MUEBLES (piezas metalicas)
Limpiar periódicamente las partes visibles con un paño suave humedecido con agua y un porcentaje mínimo de detergente neutro.
Preste la máxima atención a no rociar agua en el interior y el exterior para evitar cortocircuitos.

LIMPIEZA DEL PANEL DE CONTROL Y DE LAS REJILLAS
Para limpiar el panel de control y las rejillas de impulsión de aire, utilice una aspiradora equipada con una boquilla con un cepillo suave o con la ayuda de un cepillo.
Limpie suavemente las rejillas y los controles aspirando el polvo de las grietas y esquinas.
No utilice agua ni paños húmedos por ningún motivo.

POR

da unidade, podem surgir, em caso de mau funcionamento, perigos de queimaduras, choques elétricos e intoxicações devido ao aumento da temperatura e à sublimação de isolantes/resinas, com emissão de vapores tóxicos.
Durante a manutenção extraordinária, existe o risco residual de que o motor, devido à sua inércia térmica, esteja a uma temperatura capaz de causar queimaduras ao contato.

Partes metálicas
As partes da estrutura da unidade são fabricadas em metal e, como tal, apresentam um risco intrínseco de cortes ou abrasões. Sempre operar com equipamentos de proteção.

Seção de aquecimento elétrico
A presença de inércia térmica pode gerar temperaturas superficiais capazes de causar queimaduras em caso de contato acidental ou intencional.
Certifique-se de que a temperatura da superfície esteja abaixo de 40 °C e, em qualquer caso, manuseie com luvas de proteção em pele, não em material sintético.

MANUTENÇÃO ORDINÁRIA

Recomendações
É responsabilidade do usuário realizar todas as operações de manutenção na unidade.
Antes de executar as instruções a seguir, certifique-se de que o aparelho esteja desligado da alimentação elétrica.

LIMPEZA DO PAINEL (partes metálicas)
Limpar periodicamente as partes visíveis com um pano macio umedecido em água e uma pequena quantidade de detergente neutro.
Tomar máxima atenção para não pulverizar água na parte interna ou externa, a fim de evitar curto-circuitos.

LIMPEZA DO QUADRO DE COMANDO E DAS GRELHAS
Para a limpeza do quadro de comando e das grelhas de saída de ar, utilizar um aspirador com bocal de escova macia ou um pincel suave.
Limpar delicadamente as grelhas e os comandos, aspirando a poeira das fendas e cantos.
Não usar água ou panos úmidos sob nenhuma circunstância.

ITA PULIZIA DEL FILTRO DELL'ARIA

ENG CLEANING THE AIR FILTER

FRA NETTOYAGE DU FILTRE À AIR

DEU REINIGUNG DES LUFTFILTERS

ESP LIMPIEZA DEL FILTRO DEL AIRE

POR LIMPEZA DO FILTRO DE AR

1

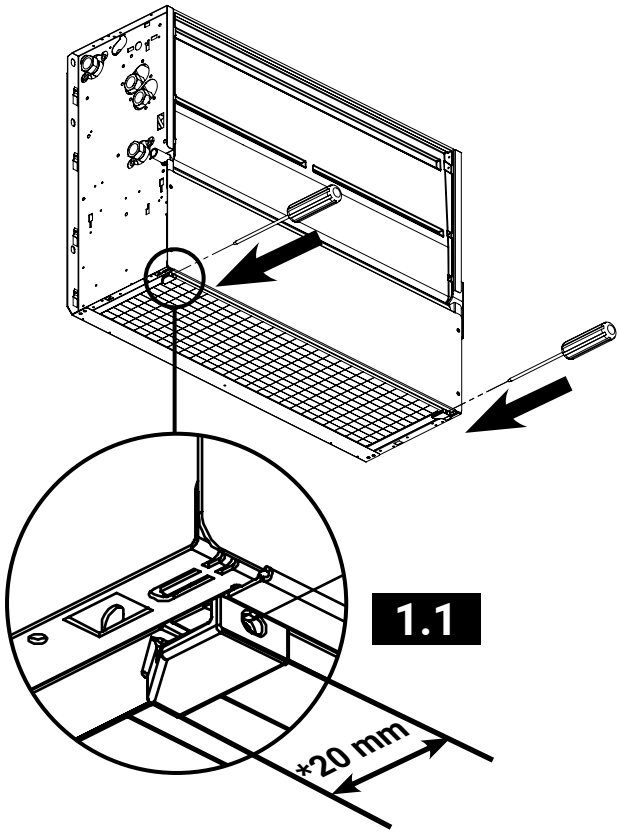

2

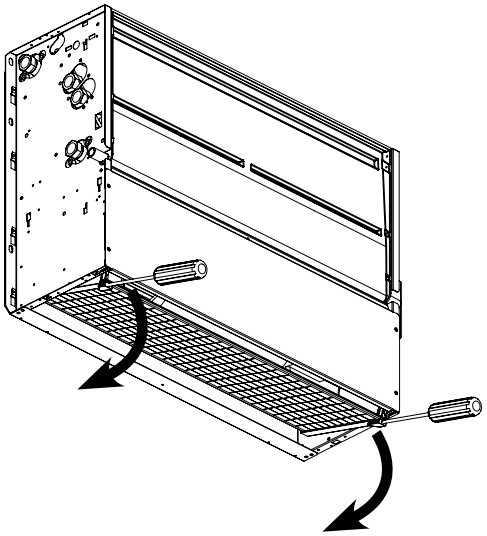

3

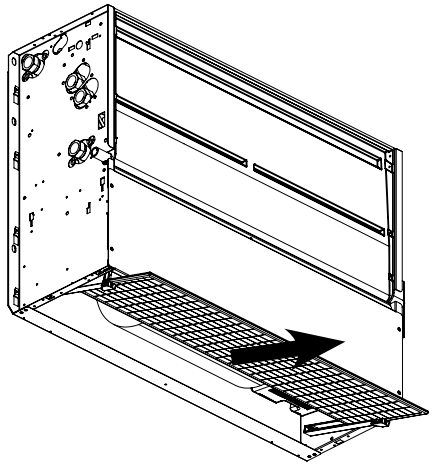

*** Inserire un cacciavite con diametro max. 3 mm sul foro indicato per 20 mm.**
*** Insert a screwdriver with a maximum diameter of 3 mm into the hole to a depth of 20 mm.**
*** Insérer un tournevis de diamètre maximal 3 mm dans l'orifice sur une profondeur de 20 mm.**
*** Einen Schraubendreher mit einem maximalen Durchmesser von 3 mm 20 mm tief in die Bohrung einführen.**
*** Introducir un destornillador de diámetro máximo 3 mm en el orificio hasta una profundidad de 20 mm.**
*** Inserir uma chave de fendas com diâmetro máximo de 3 mm no orifício até uma profundidade de 20 mm.**

Ripresa aria frontale
Frontal air intake
Reprise d'air frontale
Lufteintritt vorne
Toma de aire frontal

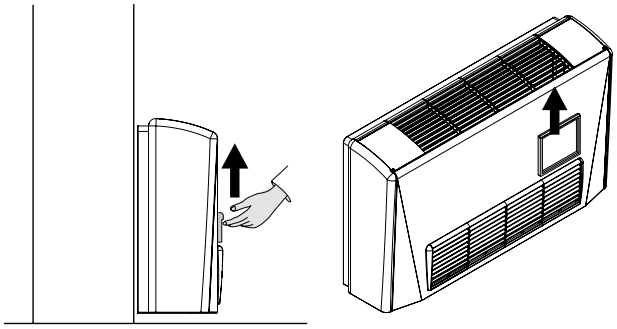

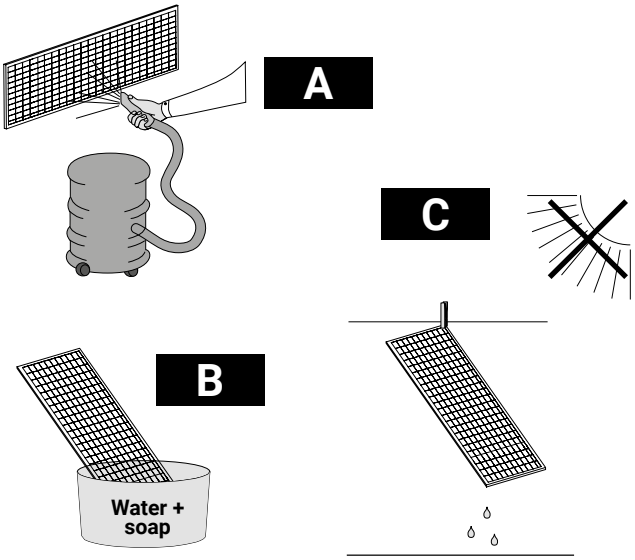

ITA

PULIZIA DEL FILTRO DELL'ARIA

L'apparecchio è dotato di filtro aria in ingresso al ventilatore.
Si consiglia di pulire il filtro almeno una volta ogni due/tre mesi di utilizzo dell'unità e la sua sostituzione ogni 2 anni, procedendo come segue:

1) Sganciare le guide filtro con l'ausilio di un cacciavite
2) Estrarre il filtro.
3) Posare il filtro su di una superficie piana ed asciutta e, con un aspirapolvere, togliere la polvere accumulata.
4) Lavare il filtro con acqua e detergente (no solventi).
5) Lasciare asciugare il filtro in un posto arieggiato.
6) Rimontare il filtro solo dopo essersi accertati della perfetta asciugatura.
7) Riaganciare le guide filtro come nella posizione iniziale

ENG

AIR FILTER CLEANING

The unit is equipped with an air filter located at the fan inlet.
It is recommended to clean the filter at least once every two to three months of unit operation and to replace it every 2 years, proceeding as follows:

1) Release the filter guides using a screwdriver.
2) Remove the filter.
3) Place the filter on a flat, dry surface and remove the accumulated dust using a vacuum cleaner.
4) Wash the filter with water and a mild detergent (do not use solvents).
5) Allow the filter to dry in a well-ventilated area.
6) Reinstall the filter only after ensuring that it is completely dry.
7) Refit the filter guides in their original position.

FRA

NETTOYAGE DU FILTRE À AIR

L'appareil est équipé d'un filtre à air situé à l'entrée du ventilateur.
Il est recommandé de nettoyer le filtre au moins une fois tous les deux à trois mois de fonctionnement de l'unité et de le remplacer tous les 2 ans, en procédant comme suit :

1) Déclipser les guides du filtre à l'aide d'un tournevis.
2) Extraire le filtre.
3) Poser le filtre sur une surface plane et sèche et éliminer la poussière accumulée à l'aide d'un aspirateur.
4) Laver le filtre à l'eau avec un détergent (ne pas utiliser de solvants).
5) Laisser sécher le filtre dans un endroit bien ventilé.
6) Remonter le filtre uniquement après s'être assuré qu'il est parfaitement sec.
7) Reclipser les guides du filtre dans leur position d'origine.

DEU

REINIGUNG DES LUFTFILTERS

Das Gerät ist mit einem Luftfilter am Lufteintritt des Ventilators ausgestattet.
Es wird empfohlen, den Filter mindestens alle zwei bis drei Monate während des Betriebs zu reinigen und ihn alle 2 Jahre auszutauschen.
Gehen Sie dabei wie folgt vor:

1) Die Filterführungen mit einem Schraubendreher lösen.
2) Den Filter herausziehen.
3) Den Filter auf eine ebene, trockene Fläche legen und den angesammelten Staub mit einem Staubsauger entfernen.
4) Den Filter mit Wasser und Reinigungsmittel waschen (keine Lösungsmittel verwenden).
5) Den Filter an einem gut belüfteten Ort trocknen lassen.
6) Den Filter erst wieder einsetzen, nachdem sichergestellt wurde, dass er vollständig trocken ist.
7) Die Filterführungen wieder in der ursprünglichen Position befestigen.

ESP

LIMPIEZA DEL FILTRO DE AIRE

El equipo está equipado con un filtro de aire situado en la entrada del ventilador.
Se recomienda limpiar el filtro al menos una vez cada dos o tres meses de funcionamiento de la unidad y sustituirlo cada 2 años, siguiendo el procedimiento indicado a continuación:

1) Desenganchar las guías del filtro con la ayuda de un destornillador.
2) Extraer el filtro.
3) Colocar el filtro sobre una superficie plana y seca y eliminar el polvo acumulado con una aspiradora.
4) Lavar el filtro con agua y detergente (no utilizar disolventes).
5) Dejar secar el filtro en un lugar bien ventilado.
6) Volver a montar el filtro solo después de comprobar que esté completamente seco.
7) Volver a enganchar las guías del filtro en su posición original.

POR

LIMPEZA DO FILTRO DE AR

O equipamento está equipado com um filtro de ar localizado na entrada do ventilador.
Recomenda-se a limpeza do filtro pelo menos uma vez a cada dois ou três meses de funcionamento da unidade e a sua substituição a cada 2 anos, procedendo da seguinte forma:

1) Desencaixar as guias do filtro com a ajuda de uma chave de fendas.
2) Retirar o filtro.
3) Colocar o filtro sobre uma superfície plana e seca e remover o pó acumulado com um aspirador.
4) Lavar o filtro com água e detergente (não utilizar solventes).
5) Deixar o filtro secar num local bem ventilado.
6) Reinstalar o filtro apenas após garantir que esteja completamente seco.
7) Voltar a encaixar as guias do filtro na posição original.

ITA

PULIZIA DEL FILTRO DELL'ARIA

Verifiche da fare

Durante la stagione estiva, controllare che lo scarico della condensa sia libero da polvere o altro materiale che potrebbe otturarlo e provocare traboccamenti di condensa.
Durante la stagione invernale verificare che all'interno dello scarico vi sia acqua, al fine di evitare la fuoriuscita di odori sgradevoli.

Note:
- Non utilizzare mai solventi né prodotti chimici potenti (diluenti, sgrassanti, benzina,.).
- Non pulire l'apparecchio con acqua troppo calda (si possono generare delle deformazioni sui materiali plastici).
- Questa operazione salvaguardia l'efficienza di funzionamento.
- La frequenza della pulizia è funzione anche della tipologia dell'ambiente d'installazione.
- Anche se l'unità non viene fatta funzionare, si consiglia sempre la pulizia periodica (con un intervallo temporale maggiorato).
- Non far funzionare mai l'unità priva di filtro.

MANUTENZIONE STRAORDINARIA

Raccomandazioni

La pulizia straordinaria dovrà essere eseguita da personale qualificato opportunamente istruito e in possesso degli opportuni utensili e dispositivi di protezione.
Questa la si esegue con una certa frequenza su unità installate in ambienti aventi elevata affluenza o in locali ove si riscontra elevata presenza di pulviscolo.
Logicamente una pulizia profonda eleva gli standard igienici dell'intero sistema.

INDICAZIONI E CONTROLLI PERIODICI

Prima di eseguire le seguenti indicazioni accertarsi che l'apparecchio sia privo di tensione.

- Verifica del serraggio di tutti i bulloni, dadi e quant'altro può essere allentato dalle vibrazioni costanti dell'unità.
- Verifica di tutta l'apparecchiatura elettrica ed in particolare il serraggio delle connessioni elettriche.
- Verificare che il motore non presenti tracce di polvere, sporcizia o altre impurità; controllare che funzioni senza vibrazioni o rumori anomali, che l'ingresso ai ventilatori non sia ostruito, con conseguente possibilità di surriscaldamento degli avvolgimenti.

Nel caso di motore asincrono, verificare che la capacità del condensatore nel tempo sia pari al valore di targa riportato, se non è così, sostituirlo.

- Accertarsi che le ventole siano pulite. In caso contrario, pulirle con delicatezza avendo estrema cura in modo di non danneggiarle.
- Aspirare l'eventuale polvere presente sui componenti e sulle superfici all'interno dell'unità.
- Rimuovere eventuali depositi e in-

ENG

CLEANING THE AIR FILTER

Checks to carry out

During the summer season, check that the condensate drain is free from dust or other materials that may obstruct it and cause the condensate to overflow.
During the winter season, check that there is water inside the drain to avoid the escape of unpleasant odours.

Notes:
- Never use solvents or strong chemical products (thinners, degreasers, benzene,.).
- Make sure the water used to clean the device is not too hot (the plastic materials may be deformed).
- This operation protects operating efficiency.
- Frequency of cleaning also depends on the type of installation environment.
- Even if the unit is not made to work, it should always be periodically cleaned (with longer intervals).
- Never place the unit into operation without the filter.

SPECIAL MAINTENANCE

Recommendations

Special cleaning must be carried out by suitably trained and qualified personnel in possession of the necessary tools and protective equipment.
This must be carried out at regular intervals on units installed in environments that are either highly frequented or characterised by a high level of dust.
Thorough cleaning will of course raise the hygienic standards of the entire system.

INSTRUCTIONS AND PERIODIC CHECKS

Before carrying out any work on the appliance, disconnect it from the electricity supply.

- Check the tightening torque of all bolts, nuts and other fasteners that may be loosened by the constant vibrations of the unit.
- Inspection of all electrical equipment and in particular the tightness of the electrical connections.
- Check that the motor presents no traces of dust, dirt or other impurities; check that it works without vibrations or abnormal noises, that the fan inlet is not obstructed with the consequent risk of overheating the windings.

In case of asynchronous motors, check that the capacity of the condenser over time is equal to the value reported on the plate, and if not, replace it.

- Check that the fans are clean. If not, clean them gently, taking extreme care not to damage them.
- Vacuum any dust on the components and surfaces inside the unit.
- Remove any deposits and

FRA

NETTOYAGE DU FILTRE À AIR

Vérifications à faire

Durant l'été, contrôler que l'évacuation du condensat soit libre de poussière ou autre matériel qui pourrait le boucher et provoquer des débordements de condensat.
Durant l'hiver, vérifier que de l'eau se trouve à l'intérieur de l'évacuation afin d'éviter l'émission d'odeurs désagréables.

Remarques :
- Ne jamais utiliser de solvants ni de produits chimiques puissants (diluants, dégraissants, essence).
- Ne pas nettoyer l'appareil avec de l'eau trop chaude (il est possible de produire des déformations sur les matières plastiques).
- Cette opération préserve l'efficacité de fonctionnement.
- La fréquence de nettoyage dépend du type de lieu d'installation.
- Même si l'unité n'est pas mise en marche, il est conseillé d'effectuer dans tous les cas le nettoyage périodique (avec un intervalle de temps majoré).
- Ne jamais faire fonctionner l'unité sans filtre.

MAINTENANCE EXCEPTIONNELLE

Recommandations

Le nettoyage exceptionnel devra être effectué par un personnel qualifié dûment instruit et munis des outils et équipements de protection adéquats.
Ce nettoyage doit être effectué avec une certaine fréquence sur les unités installées dans des lieux à forte affluence ou dans des locaux sujets à une présence élevée de poussière.
Un nettoyage profond élève, en toute logique, les standards hygiéniques de tout le système.

INDICATIONS ET CONTRÔLES PÉRIODIQUES

Avant d'effectuer toute intervention sur l'appareil, il est nécessaire de le déconnecter du réseau d'alimentation électrique.

- Vérification du serrage de tous les boulons, écrous et tout ce qui peut être desserré par les vibrations constantes de l'unité.
- Vérification de tout l'appareil électrique et en particulier le serrage des connexions électriques.
- Vérifier que le moteur ne présente aucune trace de poussière, de saleté ou autres impuretés ; contrôler qu'il fonctionne sans vibrations ni bruits anomaux, que l'entrée vers les ventilateurs ne soit pas bouchée, avec la possibilité consécutive de surchauffe des enroulements.

En cas de moteur asynchrone, vérifier que la capacité du condenseur soit, avec le temps, égale à la valeur nominale indiquée, sinon, il faut le remplacer.

- S'assurer que les ventilateurs sont propres. Dans le cas contraire, les nettoyer délicatement en prenant soin de ne pas les endommager.

DEU

REINIGUNG DES LUFTFILTERS

Vorzunehmende Prüfungen

Prüfen Sie während der Sommersaison, ob der Kondensatablauf frei von Staub oder anderen Materialien ist, die ihn verstopfen und einen Kondensatüberlauf verursachen können.
Prüfen Sie in der Wintersaison, ob sich Wasser im Abfluss befindet, um den Austritt von unangenehmen Gerüchen zu verhindern.

Anmerkungen:
- Verwenden Sie niemals Lösungsmittel oder starke chemische Produkte (Verdünner, Entfetter, Benzin).
- Reinigen Sie das Gerät nicht mit zu heißem Wasser (dies kann zu Verformungen der Kunststoffmaterialien führen).
- Durch diese Vorgehensweise wird die Betriebseffizienz erhalten.
- Die Häufigkeit der Reinigung hängt auch von der Art der Installationsumgebung ab.
- Auch wenn die Einheit nicht in Betrieb gesetzt wird, ist eine regelmäßige Reinigung immer empfehlenswert (mit einem größeren Zeitintervall).
- Setzen Sie die Einheit niemals ohne Filter in Betrieb.

AUSSERORDENTLICHE WARTUNG

Empfehlungen

Die außerordentliche Reinigung muss von qualifiziertem, entsprechend geschultem Personal durchgeführt werden, das über die entsprechenden Werkzeuge und Schutzausrüstungen verfügt.
Diese sollte bei Einheiten, die in stark frequentierten Umgebungen oder in Räumen mit viel Staub installiert sind, mit einer gewissen Häufigkeit durchgeführt werden.
Logischerweise erhöht eine Tiefenreinigung den Hygienestandard des gesamten Systems.

ANWEISUNGEN UND REGELMÄSSIGE KONTROLLEN

Bevor Arbeiten am Gerät ausgeführt werden, trennen Sie dieses vom Stromnetz, indem Sie den Stecker ziehen oder die Stromleitung durch Ausschalten des Hauptschalters isolieren.

- Prüfung des Anzugs aller Bolzen, Muttern und anderer Teile, die sich durch die ständigen Vibrationen der Einheit lockern können.
- Prüfung der gesamten elektrischen Ausrüstung und insbesondere des Anzugs der elektrischen Anschlüsse.
- Prüfen Sie, dass der Motor keine Spuren von Staub, Schmutz oder anderen Verunreinigungen aufweist; kontrollieren Sie, dass er ohne Vibrationen oder abnormale Geräusche arbeitet, dass der Einlass zu den Lüftern nicht verstopft ist, mit der Folge einer möglichen Überhitzung der Wicklungen.

Prüfen Sie bei einem Asynchronmotor, ob die Kapazität des Verflüssigers im Laufe der Zeit gleich dem angegebenen Wert auf dem Typenschild ist; wenn dies nicht der Fall ist, tauschen Sie ihn aus.

ESP

LIMPIEZA DEL FILTRO DEL AIRE

Verificaciones por hacer

Durante la temporada de verano, verifique que el drenaje de condensado esté libre de polvo u otro material que pueda obstruirlo y hacer que la condensación se desborde.
Durante la temporada de invierno, controlar que haya agua dentro del desagüe para evitar la fuga de olores desagradables.

Nota:
- No utilice nunca disolventes o productos químicos fuertes (diluyentes, desengrasantes, gasolina,.).
- No limpie el aparato con agua demasiado caliente (se pueden generar deformaciones en los materiales plásticos).
- Esta operación salvaguarda la eficiencia operativa.
- La frecuencia de limpieza también depende del tipo de entorno de instalación.
- Incluso si la unidad no se utiliza, siempre se recomienda una limpieza periódica (con un intervalo de tiempo mayor).
- Nunca opere la unidad sin filtro.

MANTENIMIENTO EXTRAORDINARIO

RECOMENDACIONES

Una limpieza extraordinaria debe ser realizada por personal cualificado debidamente formado y en posesión de las herramientas y dispositivos de protección adecuados.
Esto se lleva a cabo con cierta frecuencia en unidades instaladas en ambientes con alta concurrencia o en salas donde hay una alta presencia de polvo.
Por supuesto, la limpieza profunda eleva los estándares de higiene de todo el sistema.

INDICACIONES Y CONTROLES PERIODICOS

Antes de cualquier intervención en el aparato, desactivar la alimentación eléctrica.

- Verificar el apriete de todos los tornillos, tuercas y cualquier otro elemento que pueda aflojarse por las constantes vibraciones de la unidad.
- Comprobación de todos los equipos eléctricos y en particular el apriete de las conexiones eléctricas.
- Controlar que el motor no presente rastros de polvo, suciedad u otras impurezas; comprobar que funciona sin vibraciones ni ruidos anormales, que la entrada a los ventiladores no está obstruida, con la consiguiente posibilidad de sobrecalentamiento de los devanados.

En el caso de un motor asíncrono, comprobar que la capacitancia del condensador a lo largo del tiempo sea igual al valor de la placa, si no sustituirlo.

- Asegúrese de que los ventiladores estén limpios. Si no es así, límpielos suavemente, teniendo mucho cuidado para no dañarlos.

POR

LIMPEZA DO FILTRO DE AR

Verificações a realizar

Durante o verão, verificar se o dreno de condensado está livre de poeira ou outros materiais que possam obstruí-lo, evitando transbordamentos de condensado.
Durante o inverno, certificar-se de que haja água no interior do dreno, evitando a liberação de odores desagradáveis.

Notas:
- Nunca usar solventes ou produtos químicos agressivos (diluentes, desengordurantes, gasolina, etc.)
- Não limpar a unidade com água muito quente, pois pode causar deformações nos plásticos
- Esta operação preserva a eficiência de funcionamento
- A frequência da limpeza depende também do tipo de ambiente onde a unidade está instalada
- Mesmo que a unidade não esteja em funcionamento, recomenda-se limpeza periódica (com intervalo maior)
- Nunca operar a unidade sem o filtro

MANUTENÇÃO EXTRAORDINÁRIA

Recomendações

A limpeza extraordinária deve ser realizada por pessoal qualificado, devidamente instruído e equipado com ferramentas e dispositivos de proteção adequados.
É recomendada com maior frequência em unidades instaladas em ambientes de grande afluência ou em locais com elevada presença de poeira.
Uma limpeza profunda eleva os padrões de higiene de todo o sistema.

INDICAÇÕES E VERIFICAÇÕES PERIÓDICAS

Antes de executar as instruções seguintes, certifique-se de que a unidade esteja desligada da alimentação elétrica.

- Verificar o aperto de todos os parafusos, porcas e elementos que possam afrouxar devido às vibrações da unidade
- Inspecionar toda a parte elétrica, em particular o aperto das conexões
- Certificar-se de que o motor não apresenta poeira, sujeira ou outras impurezas; verificar se funciona sem vibrações ou ruídos anormais, e se a entrada dos ventiladores não está obstruída, evitando o sobreaquecimento das bobinas

No caso de motor assíncrono, verificar se a capacidade do condensador permanece igual ao valor nominal; se não, substituí-lo.

Garantir que as ventoinhas estejam limpas; se necessário, limpar com cuidado para não danificar as pás

- Aspirar poeira presente em componentes e superfícies internas da unidade

ITA

crostazioni che si possono essere formate all'interno della vaschetta raccogli condensa e sciacquare.
- Verificare lo stato dello scambiatore ed eventualmente rimuovere e detergere lo stesso usando un adeguato getto d'acqua.
- Pulire le parti interne ed esterne con un panno morbido inumidito di acqua e di una minima percentuale di detergente neutro, avendo cura di non entrare in contatto con le parti che durante il normale funzionamento dell'unità sono soggette a tensione.

Si consiglia di eseguire periodicamente una sanificazione delle parti e superfici a diretto contatto con il flusso dell'aria *(operazione da demandare a personale preposto per tale attività).*

Note:
- Non utilizzare mai solventi né prodotti chimici potenti.
- Non pulire le parti in polimero (griglie, materiali isolanti) con panni troppo caldi.
- Il motore è lubrificato a vita, e pertanto non necessita lubrificazione periodica.
- Il materiale deve essere sottoposto a manutenzione straordinaria per conservare le sue caratteristiche nel tempo.
- Una carenza di manutenzione può avere come effetto l'annullamento della garanzia sul prodotto.
- Anche il trattamento degli odori e la disinfezione delle superfici e dei volumi dei locali concorrono alla salubrità dell'aria respirata dagli utilizzatori.

ENG

encrustations that may have formed inside the condensate drain pan and rinse it.
- Check the condition of the exchanger and if necessary, remove and clean it by spraying it with water.
- Clean the internal and external parts with a soft cloth moistened with water and a minimum percentage of neutral detergent, taking care not to come into contact with parts that are subject to voltage during normal operation of the unit.

It is recommended to periodically sanitise the parts and surfaces in direct contact with the air flow *(operation reserved to persons in charge of these activities).*

Notes:
- Never use solvents or strong chemical products.
- Do not clean the polymer parts (grids, insulating materials) with too hot cloths.
- The motor is lifetime lubricated and therefore does not require regular lubrication.
- The material must undergo special maintenance in order to preserve its characteristics over time.
- Poor or scarce maintenance may result in the invalidation of the product warranty.
- The treatment of odours, disinfection of the surfaces and various spaces in the rooms also contributes to the health of the air breathed by users.

FRA

- Aspirer la poussière présente sur les composants et sur les surfaces à l'intérieur de l'unité.
- Retirer les dépôts et les incrustations qui peuvent s'être formés à l'intérieur du bac de récupération de la condensation et rincer.
- Vérifier l'état de l'échangeur et, si nécessaire, le retirer et le nettoyer avec un jet d'eau.
- Nettoyez les parties internes et externes avec un chiffon doux imbibé d'eau et d'un pourcentage minimum de détergent neutre, en veillant à ne pas entrer en contact avec des parties sous tension pendant le fonctionnement normal de l'appareil.

Il est conseillé d'effectuer régulièrement une désinfection des pièces et des surfaces en contact direct avec le flux d'air *(opération à réaliser par un personnel préposé à cette activité).*

Remarques :
- Ne jamais utiliser de solvants ni de produits chimiques puissants.
- Ne nettoyez pas les parties polymères (grilles, matériaux isolants) avec des chiffons trop chauds.
- Le moteur est lubrifié à vie, et ne requiert par conséquent aucune lubrification périodique.
- Le matériel doit être soumis à une maintenance exceptionnelle pour conserver ses caractéristiques dans le temps.
- Une carence en termes de maintenance peut avoir comme effet l'annulation de la garantie sur le produit.
- Le traitement des odeurs et la désinfection des surfaces et des volumes des locaux participent eux-aussi à la salubrité de l'air respiré par les utilisateurs.

DEU

- Stellen Sie sicher, dass die Lüfterräder sauber sind. Sollte dies nicht der Fall sein, reinigen Sie sie mit äußerster Vorsicht, um sie nicht zu beschädigen.
- Saugen Sie jeglichen Staub auf den Komponenten und Oberflächen im Inneren der Einheit ab.
- Entfernen Sie eventuelle Ablagerungen und Verkrustungen, die sich im Inneren der Kondensatwanne gebildet haben, und spülen Sie diese aus.
- Prüfen Sie den Zustand des Wärmetauschers und bauen Sie ihn ggf. aus und reinigen Sie ihn mit einem geeigneten Wasserstrahl.
- Reinigen Sie die inneren und äußeren Teile mit einem weichen Tuch, das mit Wasser und einem minimalen Anteil an neutralem Reinigungsmittel angefeuchtet ist, und achten Sie darauf, nicht mit Teilen in Kontakt zu kommen, die während des normalen Betriebs des Geräts unter Spannung stehen.

Es wird empfohlen, die Teile und Oberflächen, die in direktem Kontakt mit dem Luftstrom stehen, regelmäßig zu desinfizieren *(dieser Vorgang ist dem für diese Tätigkeit vorgesehenen Personal zu überlassen).*

Anmerkungen:
- Verwenden Sie niemals Lösungsmittel oder starke chemische Produkte.
- Reinigen Sie die Polymerteile (Gitter, Isoliermaterialien) nicht mit zu heißen Tüchern.
- Der Motor ist dauergeschmiert und benötigt daher keine regelmäßige Schmierung.
- Das Material muss einer außerordentlichen Wartung unterzogen werden, um seine Eigenschaften langfristig zu erhalten.
- Mangelnde Wartung kann zum Erlöschen der Produktgarantie führen.
- Die Behandlung von Gerüchen und die Desinfektion der Oberflächen und Volumen der Räumlichkeiten tragen ebenfalls zur gesünderen Luft bei, die von den Benutzern eingeatmet wird.

ESP

- Aspire el polvo presente en los componentes y superficies dentro de la unidad.
- Retire los depósitos e incrustaciones que se hayan formado dentro de la bandeja de drenaje de condensados y enjuague.
- Controlar el estado del intercambiador y, si es necesario, retirarlo y limpiarlo con un chorro de agua adecuado.
- Limpiar las partes internas y externas con un paño suave humedecido con agua y un porcentaje mínimo de detergente neutro, teniendo cuidado de no entrar en contacto con partes que estén sujetas a tensión durante el funcionamiento normal de la unidad.

Es aconsejable higienizar periódicamente las piezas y superficies en contacto directo con el flujo de aire *(operación a delegar al personal encargado de esta actividad).*

Nota:
- No utilice nunca disolventes ni productos químicos fuertes.
- No limpie las partes de polímero (rejillas, materiales aislantes) con paños demasiado calientes.
- El motor está lubricado de por vida y, por lo tanto, no requiere lubricación periódica.
- El material debe ser sometido a un mantenimiento extraordinario para conservar sus características en el tiempo.
- La falta de mantenimiento puede resultar en la cancelación de la garantía del producto.
- Incluso el tratamiento de olores y la desinfección de las superficies y volúmenes de las habitaciones contribuyen a la salubridad del aire que respiran los usuarios.

POR

- Remover depósitos ou incrustações do bandeja de condensado e enxaguar
- Verificar o estado do permuntador de calor e, se necessário, removê-lo e limpá-lo com um jato de água adequado
- Limpar partes internas e externas com um pano macio umedecido em água e uma pequena quantidade de detergente neutro, evitando contato com partes sob tensão durante o funcionamento

Recomenda-se realizar periodicamente a sanitização das partes e superfícies em contato direto com o fluxo de ar (operação a ser realizada por pessoal especializado para esta atividade).

Notas adicionais:
- Nunca usar solventes ou produtos químicos agressivos
- Não limpar partes em polímero (grelhas, isolamentos) com panos muito quentes
- O motor é lubrificado para a vida útil; não requer lubrificação periódica
- Os materiais devem passar por manutenção extraordinária para conservar suas características ao longo do tempo
- A falta de manutenção pode anular a garantia do produto
- O tratamento de odores e a desinfecção das superfícies e volumes do ambiente contribuem para a qualidade do ar respirado pelos usuários

ITA

COSA FARE SE...

POCA ARIA IN USCITA

Possibile causa:
errata impostazione della velocità sul pannello comandi
Possibile rimedio:
scegliere la giusta velocità

Possibile causa:
filtro intasato
Possibile rimedio:
pulire il filtro

Possibile causa:
ostruzione del flusso dell'aria in uscita o entrata
Possibile rimedio:
rimuovere l'ostruzione

IL MOTORE/VENTILATORE NON GIRA

Possibile causa:
mancanza di alimentazione elettrica
Possibile rimedio:
controllare la presenza di tensione in linea e lo stato dell'interruttore generale

Possibile causa:
selettore del comando macchina/interruttori in posizione "0"
Possibile rimedio:
agire sul quadro comando

Possibile causa:
ostruzione del flusso dell'aria in uscita o in entrata
Possibile rimedio:
rimuovere l'ostruzione

Possibile causa:
acqua non sufficiente calda nell'impianto
Possibile rimedio:
verificare che la temperatura di mandata sia superiore ai limiti dei dispositivi di controllo installati (termostato di consenso/sonde di minima temperatura).

NON FA CALDO

Possibile causa:
mancanza di acqua calda nell'impianto
Possibile rimedio:
controllare che la caldaia e la pompa di circolazione siano in funzione

Possibile causa:
commutatore caldo/freddo in posizione errata
Possibile rimedio:
verificare che in riscaldamento il commutatore sia in raffreddamento

NON FA FREDDO

Possibile causa:
mancanza di acqua fredda nell'impianto
Possibile rimedio:
controllare che il refrigeratore e la pompa di circolazione siano in funzione

ENG

WHAT TO DO IF...

LITTLE OUTFLOWING AIR

Possible cause:
incorrect speed setting on the control panel
Possible remedy:
select the right speed

Possible cause:
clogged filter
Possible remedy:
clean the filter

Possible cause:
obstruction of the airflow on the intake or delivery line
Possible remedy:
remove obstruction

THE MOTOR/FAN DOES NOT TURN

Possible cause:
lack of power supply
Possible remedy:
Check the presence of line voltage and the status of the main breaker

Possible cause:
machine control switch/switch selector in "0" position
Possible remedy:
act on the control panel

Possible cause:
obstruction of the outgoing or incoming air flow
Possible remedy:
remove the obstruction

Possible cause:
Insufficient hot water in the system
Possible remedy:
check that the flow temperature is above the limits of the installed control devices (consensus thermostat/minimum temperature probes).

NOT HOT

Possible cause:
Lack of hot water in the system
Possible remedy:
Check that the boiler and circulation pump are running

Possible cause:
hot/cold switch in the wrong position
Possible remedy:
check that in heating mode the switch is in cooling mode

THE APPLIANCE DOES NOT COOL

Possible cause:
no cold water in the system
Possible remedy:
check that the chiller and the circulating pump are working

FRA

QUE FAIRE SI...

FAIBLE VOLUME D'AIR EN SORTIE

Cause éventuelle :
sélection erronée de la vitesse sur le tableau de commande
Solution éventuelle :
choisir la bonne vitesse

Cause éventuelle :
filtre obstrué
Solution éventuelle :
nettoyer le filtre

Cause éventuelle :
obstruction du flux de l'air en refoulement ou aspiration
Solution éventuelle :
enlever l'obstruction

LE MOTEUR NE TOURNE PAS

Cause possible :
panne d'alimentation électrique
Remède possible :
Vérifiez la présence de la tension de ligne et l'état de l'interrupteur principal.

Cause possible :
Interrupteur/interrupteurs de commande de la machine en position "0".
Remède possible
Agir sur le panneau de contrôle

Cause possible :
Obstruction du flux d'air sortant ou entrant
Remède possible
enlever l'obstruction

Cause possible :
insuffisance d'eau chaude dans le système
Remède possible
Vérifier que la température de départ est supérieure aux limites des dispositifs de contrôle installés (thermostat de consensus/sondes de température minimale).

PAS CHAUD

Cause possible :
manque d'eau chaude dans le système
Remède possible :
vérifier que la chaudière et la pompe de circulation fonctionnent

Cause possible :
L'interrupteur chaud/froid est mal positionné
Remède possible :
vérifier qu'en mode chauffage, le commutateur est en mode refroidissement

PAS FROID

Cause possible :
manque d'eau froide dans le système
Remède possible :
vérifier que le refroidisseur et la pompe de circulation fonctionnent

DEU

USTRITT

WENIG LUFT RAUS

Mögliche Ursache:
falsche Drehzahleinstellung an der Bedienblende
Mögliche Lösung:
die richtige Drehzahlstufe wählen

Mögliche Ursache:
filter verstopft
Mögliche Lösung:
filter reinigen

Mögliche Ursache:
verstopfung des Luftansaug- bzw. Luftausblasgitters
Mögliche Lösung:
den Grund für die Verstopfung beseitigen

DER MOTOR NICHT LÄUFT

Mögliche Ursache:
Ausfall der Stromversorgung
Mögliche Abhilfe:
Prüfen Sie das Vorhandensein der Netzspannung und den Zustand des Hauptschalters

Mögliche Ursache:
Schalter für die Maschinensteuerung in Position "0".
Mögliche Abhilfe:
Auf das Bedienfeld einwirken

Mögliche Ursache:
Behinderung des aus- oder einströmenden Luftstroms
Mögliche Abhilfe:
Hindernis beseitigen

Mögliche Ursache:
zu wenig Warmwasser im System
Mögliche Abhilfe:
Prüfen Sie, ob die Vorlauftemperatur höher ist als die Grenzwerte der installierten Regelgeräte (Konsens-Thermostat/
Mindesttemperaturfühler).

NICHT HEISS

Mögliche Ursache:
Mangel an Warmwasser im System
Mögliche Abhilfe:
prüfen, ob der Heizkessel und die Umwälzpumpe in Betrieb sind

Mögliche Ursache:
Warm/Kalt-Schalter in der falschen Position
Mögliche Abhilfe:
Prüfen Sie, ob im Heizbetrieb der Schalter auf Kühlbetrieb steht.

NICHT KALT

Mögliche Ursache:
Mangel an kaltem Wasser im System
Mögliche Abhilfe:
Prüfen Sie, ob die Kältemaschine und die Umwälzpumpe in Betrieb sind.

ESP

QUE HACER SI...

POCO AIRE EN SALIDA

Causa posible:
selección errónea de la velocidad en el panel de control
Solución posible:
elegir la velocidad exacta

Causa posible:
filtro ocluido
Solución posible:
lavar el filtro

Causa posible:
obstrucción del flujo del aire de impulsión o aspiración
Solución posible:
eliminar la obstrucción

EL MOTORE NO FUNCIONA

Posible causa:
fallo en el suministro de energía
Posible remedio:
Compruebe la presencia de tensión de línea y el estado del interruptor general

Posible causa:
Interruptor de control de la máquina/ interruptor en posición "0".
Posible remedio:
Actuar en el panel de control

Posible causa:
Obstrucción del flujo de aire saliente o entrante
Posible remedio:
eliminar la obstrucción

Posible causa:
insuficiente agua caliente en el sistema
Posible remedio:
Compruebe que la temperatura de impulsión es superior a los límites de los dispositivos de control instalados (termostato de consenso/sondas de temperatura mínima).

NO ES CALIENTE

Posible causa:
falta de agua caliente en el sistema
Posible remedio:
comprobar que la caldera y la bomba de circulación están en funcionamiento

Posible causa:
Interruptor de frío/calor en posición incorrecta
Posible remedio:
compruebe que en el modo de calefacción el interruptor está en modo de refrigeración

NO FRÍO

Posible causa:
falta de agua fría en el sistema
Posible remedio:
comprobar que el refrigerador y la bomba de circulación están en funcionamiento

POR

O QUE FAZER SE...

POUCO AR DE SAÍDA

Causa possível:
Configuração incorreta da velocidade no quadro de comando
Solução possível:
Selecionar a velocidade correta

Causa possível:
Filtro entupido
Solução possível:
Limpar o filtro

Causa possível:
Obstrução do fluxo de ar na entrada ou saída
Solução possível:
Remover a obstrução

O MOTOR/VENTILADOR NÃO GIRA

Causa possível:
Falta de alimentação elétrica
Solução possível:
Verificar a presença de tensão na linha e o estado do interruptor geral

Causa possível:
Seletor de comando da unidade / interruptores na posição "0"
Solução possível:
Atuar no quadro de comando

Causa possível:
Obstrução do fluxo de ar na entrada ou saída
Solução possível:
Remover a obstrução

Causa possível:
Água não suficientemente quente no sistema
Solução possível:
Verificar se a temperatura de saída está acima dos limites dos dispositivos de controle instalados (termostato de consentimento / sondas de temperatura mínima)

NÃO AQUECE

Causa possível:
Falta de água quente no sistema
Solução possível:
Verificar se a caldeira e a bomba de circulação estão em funcionamento

Causa possível:
Comutador quente/frio na posição errada
Solução possível:
Verificar se, no modo aquecimento, o comutador não está em resfriamento

NÃO ESFRIA

Causa possível:
Falta de água fria no sistema
Solução possível:
Verificar se o refrigerador e a bomba de circulação estão em funcionamento

ITA

FA POCO CALDO/FREDDO

Possibile causa:
il termostato non è regolato correttamente
Possibile rimedio:
ruotare a destra/sinistra la manopola del termostato (se presente)

Possibile causa:
presenza di aria nelle tubazioni
Possibile rimedio:
sfiatare l'aria allentando la valvolina all'ingresso dello scambiatore

PRESENZA DI ACQUA SUL PAVIMENTO DURANTE IL RAFFREDDAMENTO

Possibile causa:
scarico condensa intasato
Possibile rimedio:
spegnere l'apparecchio e contattare l'installatore per effettuare un controllo dello scarico condensa

PUO' ACCADERE

Occasionalmente si possono presentare i seguenti fenomeni, da considerarsi nella normalità:

- In raffreddamento la formazione di nebulizzazioni di vapore acqueo può accadere.

- In riscaldamento, talvolta anche in raffreddamento, se non si esegue un adeguato scarico / deflusso della condensa, si potranno avvertire sgradevoli odori.

- In riscaldamento si potranno percepire scricchiolìi legati alla dilatazione termica delle parti di scambio e delle plastiche (il fenomeno sarà tanto più intenso quanto più elevati sono i gradienti termici).

- Se non è stato eseguito un corretto drenaggio dell'eventuale aria intrappolata all'interno del circuito idraulico, talvolta potranno insorgere rumori.

ENG

THE APPLIANCE HEAT/COOL VERY LITTLE

Possible cause:
incorrectly regulated thermostat
Possible remedy:
turn the thermostat knob (if installed) left/right

Possible cause:
air in the pipes
Possible remedy:
bleed by loosening the valve at the heat exchanger inlet

WATER ON THE FLOOR DURING COOLING

Possible cause:
blocked condensate drain
Possible remedy:
switch off the appliance and contact the installer to check condensate drainage

POSSIBLE OCCURRENCES

The following phenomena may occur, which shall be considered in the norm:

- during cooling, an aqueous vapour may form.

- during heating, sometimes also during cooling, if the condensate is not properly drained, unpleasant odours may be detected.

- During heating, creaks due to the thermal expansion of the exchange parts and plastics may be perceived (this phenomenon will be more intense the higher the thermal gradients).

- If any air trapped inside the hydraulic circuit has not been properly discharged, noises may be heard.

FRA

PAS TRÈS CHAUD/FROID

Cause possible :
le thermostat n'est pas réglé correctement
Remède possible:
tourner le bouton du thermostat (s'il est installé) vers la droite/gauche

Cause possible :
présence d'air dans les tuyaux
Remède possible:
évacuer l'air en desserrant la valve à l'entrée de l'échangeur de chaleur

PRÉSENCE D'EAU SUR LE PLANCHER DURANT LE FONCTIONNEMENT EN MODE FROID

Cause possible :
drain de condensat bouché
Remède possible
éteindre l'appareil et contacter l'installateur pour faire contrôler l'évacuation des condensats

ÇA PEUT ARRIVER

Les phénomènes suivants, à juger dans la normalité, peuvent se produire occasionnellement :

- en rafraîchissement, la formation de nébulisations de vapeur aqueuse.

- en chauffage, mais parfois aussi en rafraîchissement, mauvaises odeurs en cas d'évacuation inadéquate du condensat.

- En chauffage, des grincements liés à la dilatation thermique des parties d'échange et des plastiques (plus les gradients thermiques sont élevés, plus le phénomène est intense).

-Présence de bruits en cas d'évacuation incorrecte de l'air piégé dans le circuit hydraulique.

DEU

NICHT SEHR HEISS/KALT

Mögliche Ursache:
der Thermostat nicht richtig eingestellt ist
Mögliche Abhilfe:
den Thermostatknopf (falls vorhanden) nach rechts/links drehen

Mögliche Ursache:
Vorhandensein von Luft in den Rohren
Mögliche Abhilfe:
Entlüften Sie die Luft durch Lösen des Ventils am Wärmetauschereingang

ANWESENHEIT VON WASSER EIN BODEN WÄHREND DIE KÜHLUNG

Mögliche Ursache:
verstopfter Kondensatablauf
Mögliche Abhilfe
Schalten Sie das Gerät aus und wenden Sie sich an den Installateur, um den Kondensatablauf überprüfen zu lassen.

ES KANN GESCHEHEN

Gelegentlich können die folgenden Erscheinungen auftreten, die als normal zu betrachten sind:

- im Kühlbetrieb kann die Bildung von Wasserdampfnebeln auftreten.

- im Heizbetrieb, aber manchmal auch im Kühlbetrieb, wenn das Kondensat nicht richtig abgeleitet wird, können unangenehme Gerüche wahrgenommen werden.

- Im Heizbetrieb können Knarrgeräusche aufgrund der thermischen Ausdehnung des Wärmetauschers und der Kunststoffteile zu hören sein (dieses Phänomen ist umso stärker, je höher die thermischen Gradienten sind).

-Wenn die im Hydraulikkreis eingeschlossene Luft nicht korrekt abgelassen wurde, können manchmal Geräusche zu hören sein.

ESP

NO MUY CALIENTE/FRÍO

Posible causa:
el termostato no está ajustado correctamente
Posible remedio:
girar el mando del termostato (si está instalado) a la derecha/izquierda

Posible causa:
presencia de aire en las tuberías
Posible remedio:
ventilar el aire aflojando la válvula en la entrada del intercambiador de calor

PRESENCIA DE AGUA EN EL PISO DURANTE ENFRIAMIENTO

Posible causa:
desagüe de condensado obstruido
Posible remedio
apague el aparato y póngase en contacto con el instalador para que revise el desagüe de condensados

PUEDE OCURRIR

Ocasionalmente, pueden ocurrir los siguientes fenómenos que deben considerarse normales:

- En refrigeración, puede producirse la formación de nebulizaciones de vapor de agua.

- En calefacción, pero a veces también en refrigeración, si no se realiza un drenaje / salida adecuado del condensado, se pueden detectar olores desagradables.

- Durante el calentamiento se pueden percibir crujidos relacionados con la expansión térmica de las piezas intercambiables y plásticos (el fenómeno será tanto más intenso cuanto mayores sean los gradientes térmicos).

- Si no se ha realizado un correcto drenaje del aire atrapado en el interior del circuito hidráulico, en ocasiones pueden surgir ruidos.

POR

POUCO AQUECIMENTO / RESFRIAMENTO
Causa possível:
O termostato não está ajustado corretamente
Solução possível:
Girar o botão do termostato para a direita/esquerda (se presente)

Causa possível:
Presença de ar nas tubagens
Solução possível:
Liberar o ar afrouxando a válvula na entrada do permuntador de calor

PRESENÇA DE ÁGUA NO PISO DURANTE O RESFRIAMENTO

Causa possível:
Dreno de condensado entupido
Solução possível:
Desligar a unidade e contatar o instalador para verificar o dreno de condensado

PODE ACONTECER

Ocasionalmente, podem ocorrer os seguintes fenômenos, considerados normais:

- Durante o resfriamento, pode ocorrer a formação de nebulizações de vapor de água.

- Durante o aquecimento, e às vezes também no resfriamento, se não houver um dreno/fluxo adequado da condensação, podem surgir odores desagradáveis.

- No aquecimento, podem ser ouvidos estalos devido à dilatação térmica das partes do permutador e das peças plásticas (o fenômeno será mais intenso quanto maiores forem os gradientes térmicos).

- Se não for realizado um dreno correto do ar eventualmente preso no circuito hidráulico, ruídos ocasionais podem ocorrer.

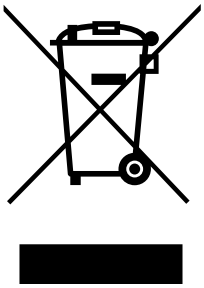

ITA

SMALTIMENTO DELL'APPARECCHIO

Questo prodotto rientra nel campo di applicazione della Direttiva 2012/19/UE riguardante la gestione dei rifiuti di apparecchiature elettriche ed elettroniche (RAEE).
Per disfarsi dell'apparecchio, in quanto composto da diversi materiali che possono essere riciclati presso le strutture adeguate, occorre accertarsi di affidarlo ad imprese specializzate sia per il trasporto che per il trattamento dei rifiuti. A tal scopo occorre informarsi e ricercare le imprese atte a ricevere il prodotto per lo smaltimento ed il suo successivo corretto riciclaggio.
Si ricorda, inoltre, che a fronte di acquisto di apparecchio equivalente, il produttore è tenuto al ritiro del prodotto da smaltire.
Il prodotto non è potenzialmente pericoloso per la salute umana e l'ambiente, non contenendo sostanze dannose come da Direttiva 2011/65/UE (RoHS), ma se abbandonato nell'ambiente impatta negativamente sull'ecosistema.
Leggere attentamente le istruzioni prima di utilizzare l'apparecchio per la prima volta. Si raccomanda di non usare assolutamente l'apparecchio per un uso diverso da quello cui è stato destinato, essendoci il pericolo di shock elettrico se usato impropriamente.

Il simbolo del bidone barrato, presente sull'etichetta posta sull'apparecchio, indica la rispondenza di tale prodotto alla normativa relativa ai rifiuti di apparecchiature elettriche ed elettroniche (RAEE). L'abbandono nell'ambiente dell'apparecchiatura o lo smaltimento abusivo della stessa sono puniti dalla legge.

ENG

DISPOSAL OF THE APPLIANCE

This product falls within the scope of the Waste Electrical and Electronic Equipment Directive 2012/19/EU (WEEE Directive).
In order to dispose of the appliance, insofar as composed of several materials that can be recycled at the appropriate facilities, it must be entrusted to specialised companies for both transport and waste treatment. For this purpose, it is necessary to investigate and search for suitable companies to receive the product for disposal and its subsequent proper recycling.
Furthermore, remember that when purchasing an equivalent appliance, the producer is required to collect the product to be disposed of.
The product is not potentially dangerous for human health and the environment, as it does not contain harmful substances as per the Directive 2011/65/EU (RoHS), but has a negative impact on the ecosystem if abandoned in the environment.
Read the instructions carefully before using the equipment for the first time. It is recommend not to use the product for any purpose other than that for which is was intended, as there is a risk of electric shock if used improperly.

The crossed-out wheeled bin symbol on the label of the appliance indicates that the product complies with the regulations of the WEEE Directive. Leaving the equipment in the environment and its unauthorised disposal are punishable by law.

FRA

ÉLIMINATION DE L'APPAREIL

Ce produit entre dans le champ d'application de la directive 2012/19/UE concernant la gestion des déchets d'équipements électriques et électroniques (DEEE).
L'appareil étant composé de différents matériaux pouvant être recyclés dans les structures dédiées, pour éliminer l'appareil, il faut veiller à le confier à des entreprises spécialisées, aussi bien pour le transport que pour le traitement des déchets. Il faut à cette fin s'informer et chercher les entreprises aptes à recevoir le produit pour son élimination et son recyclage.
Il est par ailleurs rappelé que pour l'achat d'un appareil équivalent, le fabricant est tenu de retirer le produit à éliminer.
Le produit n'est pas potentiellement dangereux pour la santé humaine et l'environnement, car il ne contient pas de substances nocives selon la directive 2011/65/UE (RoHS), mais s'il est abandonné dans l'environnement, il a un impact négatif sur l'écosystème.
Lire attentivement les instructions avant d'utiliser l'appareil pour la première fois. Il est recommandé de n'utiliser en aucun cas l'appareil pour un usage différent de celui auquel il est destiné, car il existe un risque de choc électrique en cas de mauvais usage.

Le symbole de poubelle barrée, présent sur l'étiquette apposée sur l'appareil, indique la conformité de ce produit à la législation sur les déchets d'équipements électriques et électroniques (DEEE). L'abandon du matériel dans l'environnement ou son élimination illégale est puni par la loi.

DEU

ENTSORGUNG DES GERÄTES

Dieses Produkt fällt in den Geltungsbereich der Richtlinie 2012/19/EU über Elektro- und Elektronik-Altgeräte (WEEE).
Zur Entsorgung des Geräts muss, da es aus verschiedenen Materialien besteht, die in den entsprechenden Anlagen recycelt werden können, sichergestellt werden, dass es sowohl für den Transport als auch für die Abfallbehandlung spezialisierten Unternehmen anvertraut wird. Zu diesem Zweck ist es notwendig, sich zu informieren und Unternehmen zu suchen, die das Produkt zur Entsorgung und dem anschließenden ordnungsgemäßen Recycling entgegennehmen können.
Darüber hinaus ist zu beachten, dass der Hersteller beim Kauf eines gleichwertigen Geräts das zu entsorgende Produkt kostenlos zurücknehmen muss.
Das Produkt stellt für die menschliche Gesundheit und die Umwelt keine potenzielle Gefahr dar, da es gemäß der Richtlinie 2011/65/EU (RoHS) keine schädlichen Substanzen enthält. Wird es allerdings in der Umwelt entsorgt hat es negative Auswirkungen auf das Ökosystem.
Vor der ersten Verwendung des Gerätes müssen die Anweisungen sorgfältig gelesen werden. Es ist absolut verboten, das Gerät für andere Zwecke als die vorgesehenen zu verwenden. Ein unsachgemäßer Gebrauch birgt ein hohes Stromschlagrisiko.

Das Symbol des durchgestrichenen Abfalleimers auf dem am Gerät angebrachten Etikett weist darauf hin, dass das Gerät den Vorschriften für Elektro- und Elektronik-Altgeräte (WEEE) unterliegt. Die Entsorgung des Gerätes in der Umwelt oder dessen illegale Entsorgung ist strafbar.

ESP

ELIMINACIÓN DEL APARATO

Este producto entra en el ámbito de aplicación de la Directiva 2012/19/UE sobre la gestión de los residuos de aparatos eléctricos y electrónicos (RAEE).
El aparato se compone de diferentes materiales que pueden reciclarse en plantas apropiadas. Los residuos de aparatos eléctricos y electrónicos deben ser confiados a empresas especializadas tanto para el transporte como para el tratamiento. A tal fin, es necesario buscar empresas destinadas a recibir el producto para su eliminación y su posterior reciclaje adecuado.
Se recuerda también que, a cambio de la compra de un aparato equivalente, el distribudor está obligado a recoger el producto que hay que desechar.
El producto no es potencialmente peligroso para la salud humana y el medio ambiente, ya que no contiene sustancias nocivas, según la Directiva 2011/65/UE (RoHS). En cambio, va a tener un impacto negativo en el ecosistema si se abandona en el medio ambiente.
Lean las instrucciones atentamente antes de usar el aparato por primera vez. Les recomendamos que no utilicen el producto para ningún otro fin que no sea el previsto, ya que existe el peligro de sufrir una descarga eléctrica si se utiliza de forma inadecuada.

El símbolo del contenedor de residuos tachado, presente en la etiqueta del aparato, indica que este producto cumple con la normativa sobre los RAEE. El abandono del aparato en el medio ambiente o su eliminación no autorizada se castigan con la ley.

POR

DESCARTE DO APARELHO

Este produto está abrangido pela Diretiva 2012/19/UE relativa à gestão de resíduos de equipamentos elétricos e eletrônicos (REEE). Para descartar o aparelho, considerando que é composto por diferentes materiais que podem ser reciclados em instalações apropriadas, é necessário entregá-lo a empresas especializadas, tanto para transporte quanto para o tratamento dos resíduos. Para isso, é importante informar-se e localizar empresas habilitadas a receber o produto para descarte e reciclagem correta.
Lembramos também que, em caso de compra de um aparelho equivalente, o fabricante é obrigado a recolher o produto a ser descartado.
O produto não representa risco potencial à saúde humana ou ao meio ambiente, não contendo substâncias nocivas conforme a Diretiva 2011/65/UE (RoHS). No entanto, se abandonado no ambiente, impacta negativamente o ecossistema.
Leia atentamente as instruções antes de utilizar o aparelho pela primeira vez. Recomenda-se não usar o aparelho para fins diferentes do previsto, pois existe risco de choque elétrico se utilizado incorretamente.

O símbolo da lixeira riscada, presente na etiqueta do aparelho, indica que o produto está em conformidade com a legislação sobre resíduos de equipamentos elétricos e eletrônicos (REEE). O abandono no ambiente ou o descarte inadequado do aparelho são punidos por lei.

ITA

In un'ottica di miglioramento continuo e a fronte della costante azione di ricerca e sviluppo, il produttore si riserva il diritto di modificare i dati tecnici riportati in qualsiasi momento e senza alcun preavviso

ENG

With the aim of a continuous improvement and constant research & development, the manufacturer reserves the right to modify the technical specifications indicated at any time, and without prior warning.

FRA

Avec la perspective de l'amélioration, et contre l'action continue de la recherche et de développement, le fabricant peut modifier, même sans préavis, étant donné les données techniques.

DEU

Mit der Perspektive der Verbesserung, und gegen die Wirkung der kontinuierlichen Forschung und Entwicklung, die Hersteller ändern könnte, auch ohne vorherige Ankündigung, den angegebenen technischen Daten.

ESP

Con la perspectiva de mejora, y en contra de la acción continua de la investigación y el desarrollo, el fabricante puede modifi car, incluso sin previo aviso, los datos de carácter técnico.

POR

Num espírito de melhoria contínua e devido à constante ação de pesquisa e desenvolvimento, o fabricante reserva-se o direito de modificar os dados técnicos apresentados a qualquer momento e sem aviso prévio.

MANUFACTURED BY R.E.A. TV 0202339

www.aliseogroup.com

24_05_01_00_MODI_IOM Manual__Ventilclima_IT_EN_FR_DE_ES_PT

01/2026

A GROUP S.p.A.

Via Monte Grappa, 67 - 31020 San Zenone degli Ezzelini (TV) - Italy
Tel. +39 0423 969037 - Fax +39 0423 968197
info@ventilclima.com - ventilclima.com

MADE IN ITALY